2015 AEG

Adaptation des prix bruts du catalogue!
Nous faisons profiter des avantages de change. Plus d'informations sur www.aeg.ch

APPAREILS ENCASTRABLES

Fours et cuisinières,
plans de cuisson, hottes aspirantes,
fours à micro-ondes,
réfrigérateurs et congélateurs,
lave-vaisselle, accessoires

AEG

Sommaire

Les appareils encastrables AEG offrent des solutions ingénieuses pour cuisiner, laver la vaisselle ou réfrigérer. Ils sont un complément idéal au mode de vie moderne. Ils sont programmés pour réfléchir avec vous et vous apporter, à tout moment, une vue d'ensemble parfaite et un confort maximal. Avec AEG, vous économisez de l'énergie et de l'eau – et gagnez du temps pour vous.

Cuisson	**6**
Four à vapeur Multi	14
Gamme Compact	18
Fours encastrables	24
Cuisinières encastrables	29
Fours à micro-ondes	33
Plans de cuisson	40
Hottes aspirantes	62
Réfrigération/Congélation	**80**
Réfrigérateurs et congélateurs encastrables	82
Laver	**98**
Lave-vaisselle	104
Accessoires spéciaux	114
Déclaration de marchandise	122

Trouvez rapidement votre bonheur dans notre vaste choix de fours encastrables, plans de cuisson, hottes aspirantes et lave-vaisselle. Nos trois catégories ci-dessous vous aideront à vous orienter et à trouver l'appareil qui répond à vos souhaits.

CLASSE TOP

CLASSE TOP
Des appareils électroménagers dont la qualité, l'équipement et le design répondent aux plus hautes exigences, et ce à des prix d'une attractivité étonnante.

CLASSE CONFORT

CLASSE CONFORT
Des appareils électroménagers qui non seulement proposent toutes les fonctions de base et consomment peu d'énergie, mais facilitent encore plus votre travail quotidien.

CLASSE DE BASE

CLASSE DE BASE
Les appareils électroménagers qui sont dotés de toutes les fonctions de base dans une qualité supérieure.

Prix: CHF = Prix brut excl. TVA | CHF = Prix brut excl. TVA | Prix excl. taxe de recyclage anticipée. Sauf vente et sous réserve de modification des modèles et de prix. | **Livraison aux revendeurs:** Cargo domicile ou par camion.

Qui sommes-nous?

AEG appartient depuis 1994 au groupe international Electrolux. En Suisse, AEG fait partie, depuis le 1er janvier 2005, du portefeuille de marques de la société Electrolux SA dont le siège se trouve à Zurich.

Electrolux SA Suisse
C'est grâce à ses collaborateurs qu'Electrolux est devenu le leader du marché des appareils électroménagers, avec un portefeuille de marques haut de gamme.
Une politique commerciale loyale avec en son centre l'être humain est la base d'une excellente relation de confiance entre fabricant, commerçant et consommateur.

Centre Clients et Logistique de Mägenwil
Electrolux a érigé en 1983 dans une situation centrale à Mägenwil le Centre Clients et Logistique, avec accès direct à l'autoroute de Zurich à Berne. C'est là que sont centralisés les besoins de nos clients et que sont gérées et coordonnées les inter-ventions de notre service clientèle. Les techniciens du service après vente répartis dans toute la Suisse sont livrés en pièces de rechange en moins de 24 h.

Le siège de Zurich
La maison mère d'Electrolux Suisse abrite la direction et toutes les fonctions administratives centrales ainsi que le plus important des dix Centres Clientèle Electrolux avec studio de cuisine, une généreuse vitrine de la société. Le bâtiment de la Badenerstrasse 587 à Zurich Altstetten, dont la façade est classée, date de 1948 et est considéré comme un bâtiment industriel et commercial typique.

Nos Centres Clientèle
Electrolux a créé dix Centres Clientèle répartis dans la Suisse entière: à Zurich, Bâle, Berne, Coire, Lucerne (Emmenbrücke), Mägenwil, St-Gall, Volketswil (Bauarena), Lausanne (Préverenges) et Lugano (Manno). Ces centres disposent tous d'une salle d'exposition pour une information et des conseils personnalisés, d'une cuisine pour des démonstrations culinaires ainsi que d'une boutique Quickshop pour l'achat d'accessoires (p. ex. plaques à gâteaux ou sacs d'aspirateurs).

www.aeg.ch
Fonctionnalité maximum et design sobre et agréable – telle se présente la page d'accès Internet conviviale et orientée vers l'utilisateur d'AEG. Vous trouverez en quelques clics toutes les informations essentielles sur les produits, sur l'entreprise ainsi que sur l'offre complète de conseil et de services. Vous pourrez surtout y télécharger sous forme de fichiers PDF la totalité de la documentation, prix courants, déclarations de marchandise, modes d'emploi et documents de planification.

Cliquez pour entrer!

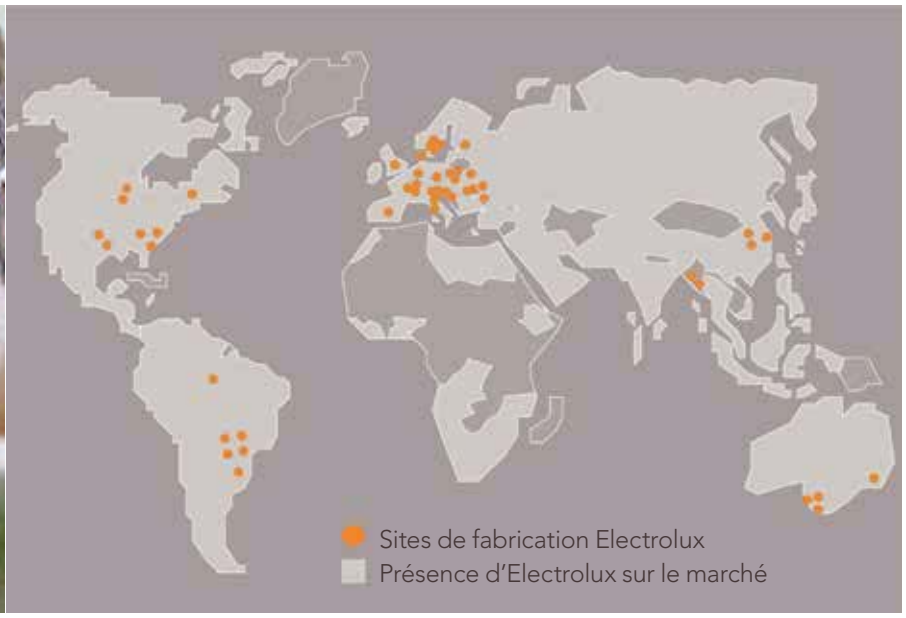

Le Centre Clientèle Electrolux à Zurich.

Dans le monde:
Electrolux dispose de sites de production dans 20 pays et est représenté dans 150 nations.

Une présence mondiale
Electrolux est un des leaders mondiaux de l'électroménager sis à Stockholm en Suède. Electrolux emploie 52000 collaborateurs environ dans le monde. Sa gamme comprend entre autres lave-linge, sèche-linge, réfrigérateurs et congélateurs, fours et cuisinières, plans de cuisson, appareils à micro-ondes et lave-vaisselle. Il vend chaque année quelque 40 millions d'appareils dans 150 pays.

CUISSON

La cuisine gastronomique relève à la fois de l'art et de la science. Si vous voulez mettre votre savoir-faire à l'épreuve, notre technologie avancée de haut niveau vous épaule. Elle inclut notamment le plus grand four de la MaxiKlasse®, le four à vapeur Multi et les plans de cuisson à induction.

Design	8
Des atouts sympathiques	10
Commandes	11
Nettoyage	12
Sécurité	13

Four à vapeur Multi	14
Gamme Compact	18
Fours encastrables	24
Cuisinières encastrables	29
Fours à micro-ondes	33

Dessins cotés	34 – 35
Aperçu des produits	36 – 38
Accessoires spéciaux	114 – 118
Déclaration de marchandise	122 – 125

Design

Esthétique parfaite
Traditionnellement, le design AEG allie formes esthétiques et fonctions subtiles. Les lignes horizontales de la nouvelle collection donnent une impression d'harmonie parfaite entre tous les appareils. Les lignes verticales délimitent les panneaux de commande intuitifs. AEG utilise des matériaux exclusifs, peu diversifiés, d'où une esthétique authentique et équilibrée.

Notre vision
En embauchant Peter Behrens en 1907, AEG confia à l'architecte un poste de designer industriel. De nos jours encore, son «art de la technologie» détermine la devise «perfekt in form und funktion». Des noms légendaires, tels que Mies van der Rohe et Le Corbusier, faisaient partie de son équipe. Notre nouvelle collection perpétue cette tradition: rendre intuitifs et faciles à utiliser des appareils dotés d'une technologie d'avant-garde.

À la fois plate et arrondie, la poignée en acier inox vient couronner un design exclusif.

AEG allie un design ultramoderne à des matériaux de première qualité. Ses fours et cuisinières se déclinent en plusieurs variations pour répondre à tous les goûts. À vous de choisir…

Des solutions sur mesure
Peu importe la taille de votre cuisine. Grâce à la gamme Compact, AEG répond à tous les besoins (voir page 18).

Noblesse de l'acier M **(acier fin)**

Limpide, pur, plaisant W **(blanc)**

Contraste soutenu, noir B **(noir)**

Des atouts sympathiques

Plaque MaxiTray®
Grâce à la plaque MaxiTray®, vous réussirez à merveille la préparation de grandes quantités, de pizza ou de tarte. La plaque MaxiTray® a une surface jusqu'à 20% plus grande qu'une plaque standard et offre ainsi plus de place et de flexibilité pour la cuisson.

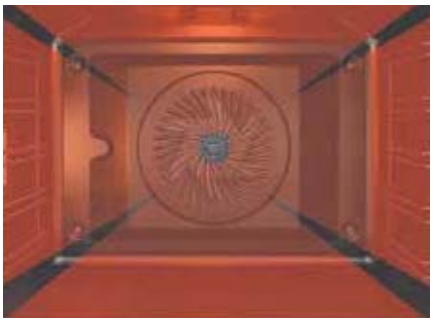

Système d'air chaud ThermiC°Air®
Le nouveau système d'air chaud ThermiC°Air® répartit uniformément la chaleur dans l'espace de cuisson. Cela garantit des résultats impeccables partout dans le four, peu importe l'endroit où l'on place les aliments.

MaxiKlasse®– davantage de place pour des résultats parfaits
Avec leur espace de cuisson XXL, les fours de la gamme MaxiKlasse® offrent nettement plus de place qu'un four de taille standard. Ils gagnent 4,5 cm en hauteur et 4,2 cm en largeur.

Eclairage FloodLight®
L'éclairage, placé au plafond du four, est dirigé en biais vers l'arrière, évitant tout éblouissement. Ainsi, les aliments sont éclairés de manière optimale.

Commandes

Boutons escamotables
Vous apprécierez d'emblée les boutons escamotables ergonomiques: pour éviter l'encrassement et un déréglage accidentel, ils peuvent être escamotés même une fois activés. Le BOGEP avec boutons escamotables éclairés et capuchons en acier inox offre une attraction particulière.

PROSIGHT®
Grand écran LCD et commandes TouchControl pour un accès rapide.
– 25 programmes automatiques
– Mémorisation de la recette préférée
– Modes de chauffe avec capteur de température à cœur
– 17 modes de chauffe
– Chauffage rapide commutable
– Horloge électronique intégrée avec minuterie et mesure du temps de cuisson
– Signal acoustique pour la vérification du résultat de cuisson
– Prolongation du temps
– Proposition de température
– Affichage de la température réelle
– Affichage de la température à cœur
– Utilisation automatique de la chaleur résiduelle
– Indication de chaleur résiduelle
– Eclairage de l'espace de cuisson pouvant être allumé à part
– Mise en veille de l'écran
– Arrêt automatique du four
– Verrouillage des touches
– Sécurité enfant

OPTISIGHT®
Particulièrement intuitif grâce à la commande par touches à pression.
– Affichage LED
– Horloge électronique intégrée
– Minuterie
– Proposition de température
– Affichage de la température réelle
– Chauffage rapide commutable
– Utilisation automatique de la chaleur résiduelle
– Indication de chaleur résiduelle
– Eclairage de l'espace de cuisson pouvant être allumé à part
– Arrêt automatique du four
– Verrouillage électronique de la porte (pour les appareils équipés de PYROLUXE®)
– Sécurité enfant

UNISIGHT®
– Affichage LED interactif
– Horloge électronique à commande facile, intégrée
– Minuterie
– Affichage de la température du four

Nettoyage

PYROLUXE® PLUS

Système d'autonettoyage pyrolytique
Le nettoyage du four s'avère plus facile que jamais: il vous suffit de fermer la porte et d'activer la fonction PYROLUXE® PLUS. Tous les résidus sont transformés en cendres, sous haute température. Un coup de chiffon humide suffit ensuite pour les essuyer. Un catalyseur supplémentaire filtre en 2 phases les émanations de vapeur: le top de la propreté

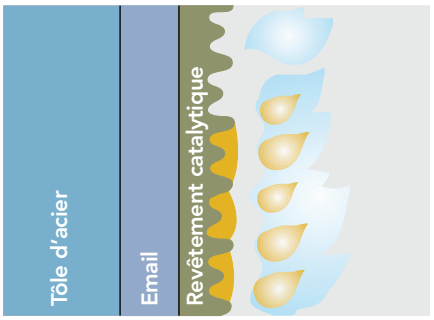

Le système d'autonettoyage catalytique
La paroi intérieure de l'enceinte du four est munie d'un revêtement catalytique poreux. Pendant le fonctionnement à une température supérieure à 200 °C, les résidus et projections de graisse s'oxydent sans causer d'odeur, ni provoquer de toxines, et sans consommation supplémentaire d'énergie.

Le revêtement LongClean, un plaisir pour le regard
L'émaillage LongClean est non seulement très beau, mais il est aussi extrêmement résistant. Grâce au revêtement spécial, le nettoyage de l'enceinte est effectué en un tournemain.

Porte facile à nettoyer – pour plus de confort
La face intérieure de la porte entièrement vitrée est absolument lisse, donc facile à nettoyer. Les salissures dans les interstices peuvent être ôtées aisément et sans outils spéciaux (appareils standard, sauf BOC et four à vapeur Multi).

Porte de four à vapeur Multi
L'absence de coins ou de rebords sur la contre-porte plate en verre plein la rend particulièrement facile à nettoyer.

Système de nettoyage simplifié: économisez du temps
Frotter fait partie du passé! Grâce au revêtement spécial SuperClean, le nettoyage des glissières d'extraction, de la plaque à gâteaux et de grille combinée devient on ne peut plus simple – avec gain de temps à la clé (accessoire optionnel).

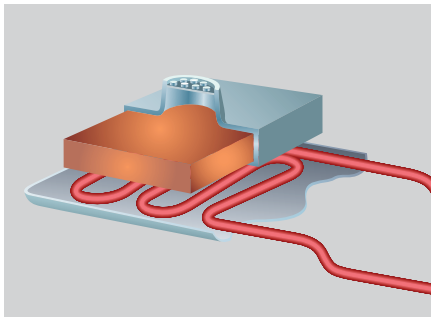

Le nouveau filtre anti-odeurs Plus
Les vapeurs, graisses et odeurs sont neutralisées et réduites grâce au filtre Odorfilter Plus qui ne nécessite aucun entretien. L'émaillage poreux nécessaire à cela se trouve au plafond du four et se régénère à l'intérieur de la chambre de cuisson, pour minimiser la consommation d'énergie.

Sécurité

Se sentir sûr grâce à l'arrêt automatique
L'arrêt de sécurité des fours à réglage électronique assure une sécurité supplémentaire. Selon la puissance enclenchée, il s'éteint automatiquement après un laps de temps déterminé.

Sécurité enfants
Sur tous les fours à réglage électronique, la sécurité enfants, peut être activée en appuyant sur un bouton. Elle rend l'allumage du four impossible. En outre, les fours à pyrolyse disposent d'un avantage supplémentaire: lorsque la sécurité enfants ou la sécurité touches est activée, la porte se verrouille automatiquement.

Glissières télescopiques FlexiRunners®
La dernière génération de dispositifs de défournage et de glissières AEG permet un accès facile de tous les côtés et réduit ainsi les risques de brûlures. Grâce au revêtement spécial SuperClean, ces dispositifs sont faciles à nettoyer. Les FlexiRunners® sont des accessoires spéciaux, disponibles par paires. Ils peuvent être clipsés très facilement sur les grilles de fixation existantes, jusqu'à trois niveaux différents.

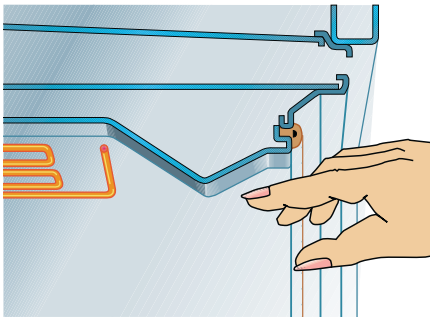

Protection contre les contacts accidentels
Le profil spécial de la voûte du four évite un contact involontaire avec le corps de chauffe supérieur.

Le nouveau gril grande surface
Pour griller des aliments de petite, moyenne ou grande taille – tout sera toujours doré uniformément.

Chaude à l'intérieur, fraîche à l'extérieur: la porte de four ISOFRONT
Les températures frontales de nos fours sont très faibles grâce à une isolation spéciale et une porte comportant jusqu'à 4 vitres. Cela ne s'applique pas seulement au modes de chauffe chaleur supérieure/inférieure, mais aussi à la cuisson à la vapeur. C'est un avantage significatif sur le plan de la sécurité, et en outre, il vous permet d'économiser de l'énergie.

AEG
160C
COMPETENCE

Four à vapeur Multi

Avec le four à vapeur Multi, les plats sont tendres à l'intérieur et dorés et croustillants à l'extérieur. Cuisez à la fois avec l'air chaud et la vapeur. Résultats excellents garantis dans les meilleurs délais.

reddot design award
winner 2011

product
design
award
2011

Combinaison de la vapeur et de la chaleur
Pain, gratins, poulet, soufflés, terrines ou puddings: 25 ou 50% de vapeur assurent un résultat parfaitement équilibré, tendre à l'intérieur et croustillant à l'extérieur.

100% vapeur
Avec 100% de vapeur, vous utilisez la puissance de la cuisson vapeur pour des plats sains et délicieux, dont les nutriments, vitamines et minéraux sont mieux préservés. Le poisson, le riz et les légumes tendres réussissent à la perfection.

Air chaud et gril
Le ProCombi permet même des préparations culinaires de haut vol avec le gril classique. Et pour cuire et rôtir, ThermiC°Air® assure une température constante jusque dans les moindres recoins.

Four à vapeur Multi
Avantages

Capteur de température à cœur
Le capteur de température à cœur garantit une cuisson à point et donne toujours des informations précises sur l'état de cuisson: par exemple bleu, à point ou bien cuit, selon vos souhaits. Dès que la température à cœur prédéfinie est atteinte dans vos aliments, l'électronique arrête le four. Le jack qui se trouve dans le cadre avant est particulièrement agréable: il permet un branchement facile du capteur de température à cœur.

Une cuisson saine à la mode: la cuisson à la vapeur
– Cuisinez en toute sécurité, sans pression, en ménageant vos aliments.
– Les précieux vitamines et produits minéraux ne sont pas perdus.
– Les aliments conservent leur couleur et leur goût naturel.
– Cuisinez un plat cuisiné complet directement dans le plat de service.
– Cuisinez de manière créative et saine: laissez libre cours à votre imagination.

La réponse technique d'AEG se trouve dans le four à vapeur Multi BOGES. Il dispose de 3 modes de cuisson à la vapeur:

1. Cuisson à vapeur Vital
L'optimum pour les légumes, le poisson et les accompagnements comme le riz et les pommes de terre.

2. Cuisson vapeur alternée
La succession continue d'air chaud et de vapeur permet d'obtenir des résultats de cuisson et de rôtissage parfaits. Le rôti devient croustillant, tout en conservant son volume. Les gratins et les soufflés réussissent de manière exemplaire. Et le «four à pain maison» est synonyme de pain et de ballons comme fraîchement préparés par le boulanger.

3. Cuisson vapeur alternée Plus
Une répartition différente des intervalles par rapport à la cuisson vapeur alternée (plus grande quantité de vapeur) permet de préparer des aliments qui nécessitent encore plus d'humidité.

Cuisiner devient un jeu d'enfant
Le nouveau BOGES d'AEG vous offre une sélection de 25 recettes automatiques qui peuvent être démarrées tout simplement en appuyant sur un bouton.

Programme de réchauffement (régénération)
Les aliments sont réchauffés en douceur par la vapeur, conservant ainsi leur aspect appétissant.

Programme de nettoyage à la vapeur
Le programme de nettoyage dissout tous les résidus qui s'enlèvent ensuite très facilement des parois du four.

Outre ses possibilités de cuisson à la vapeur, le four combiné BOGES dispose encore d'autres modes de chauffe et d'autres fonctions:
– Air chaud avec éléments de chauffe circulaires
– Air chaud humide
– Fonction pizza
– Chaleur supérieure/inférieure
– Gril à air chaud
– Niveau de gril 1
– Niveau de gril 2
– Chaleur inférieure
– Cuisson BIO (cuisson à basse température)
– Mets congelés
– Fonction étuve
– Fonction gratin
– Stérilisation
– Chauffe-plats
– Maintien au chaud
– Décongeler

Four à vapeur Multi

BOGES Four à vapeur Multi

CLASSE TOP GAMMA
– MaxiKlasse
  • Espace de cuisson extra spacieux
  • Plaque MaxiTray
  • Système d'air chaud ThermiC° Air
  • Eclairage FloodLight, 2 lampes halogènes
  • Lampe commutable séparément
  • Porte MaxiView
– PROSIGHT
  • TouchControl
  • Horloge électronique intégrée, 25 recettes pré-programmées
  • 17 modes de cuisson
  • Modes de cuisson avec capteur de température à cœur
  • Programme de nettoyage
  • Emaillage LongClean Dual
  • Chauffage rapide commutable
– Affichage des niveaux d'insertion
– Arrêt automatique
  • ISOFRONT
  • Ventilateur de refroidissement
– Sécurité enfants
– Porte facile à nettoyer
– Revêtement en acier inox antitraces de doigts

Accessoires
– 1 plaque à gâteaux émaillée
– 1 plaque émaillée à bord haut
– 2 grilles combinées Steam
– 2 bols en verre avec allant au four avec 2 grilles
– 1 rosette à vapeur
– Eponge Quick 170 avec boîte de conservation
– Bon pour un livre de cuisine

Equipement additionnel disponible
Glissières FlexiRunners

Puissance connectée
3,5 kW, pour raccordement 400 V 2 N + E

Dessins cotés page 34/35
Accessoires spéciaux page 114–118
Caractéristiques techniques page 122

Dimensions en cm (H/L/P)
59,4/59,4/56,7

BOGESM Four à vapeur Multi

CHF 4360.–	CHF 4037.05
incl. TVA	excl. TVA
TAR (incl. TVA)	CHF 12.–

AEG
12:30
COMPETENCE
AEG
12:30
COMPETENCE

Gamme Compact

Les appareils de la gamme Compact sont équipés des mêmes fonctions que les appareils de taille standard et présentent tous les avantages AEG. Petits de taille, ils offrent le même bonheur de cuisiner. C'est un vrai plaisir de préparer ses plats dans ces fours, d'utiliser ces micro-ondes ou de découvrir les vertus des fours à vapeur qui permettent une alimentation particulièrement saine grâce à une cuisson qui ménage les substances nutritives.
La gamme Compact comprend quatre modèles dont deux proposent un mode de fonctionnement combiné four/micro-ondes, tout comme le four à vapeur Multi qui conjugue four traditionnel et à vapeur pour d'excellents résultats de cuisson. Cette multitude de possibilités permet de satisfaire à tous les besoins même lorsque la cuisine est petite.
Les appareils de la gamme Compact ne font pourtant pas que le bonheur des espaces restreints. Si la cuisine offre assez de place, il peut s'avérer astucieux de choisir un four de taille standard et de le compléter soit par un micro-ondes compact soit par un four à vapeur Multi. En outre, les modèles de la gamme Compact surpassent les modèles de taille standard en matière d'économie d'énergie. Car, dans un four de taille standard, on place souvent un plat dans un grand espace de cuisson, d'où un gaspillage d'énergie. Par contre, ce problème ne se pose pas pour les modèles compacts.
Malgré leur petite taille, les modèles compacts offrent l'avantage de pouvoir utiliser simultanément deux niveaux pour cuire de succulents mets tout comme dans un four de taille standard. Quant au design, les fours de la gamme Compact s'alignent sur celui des grands et les panneaux de commande s'alignent dans une harmonie parfaite.

Puissance

Four combiné BOCSHG: de grandes performances pour un petit appareil encastrable dans une hauteur de niche de seulement 38 cm
Le nouveau four à vapeur Multi d'AEG offre tous les avantages de la cuisson à vapeur saine dans un espace minime. Il est parfait et unique dans ses applications spéciales comme la cuisson à vapeur Vital et vapeur alternée. Et en combinaison avec la fonction air chaud Multi, il assure des résultats de cuisson excellents.
En outre, il offre, dans son espace de cuisson de 35 litres, 3 niveaux d'insertion, ce qui permet de travailler simultanément sur 2 niveaux.
Autant d'avantages qui font du four à vapeur Multi BOCSHG l'appareil idéal pour toute cuisine. Il convient d'ailleurs au montage combiné dans une armoire haute avec d'autres appareils de la gamme Compact ou avec un four de taille standard.

Four à vapeur BOCSE
Le four à vapeur qui vient compléter la gamme Compact d'AEG. Le four à vapeur BOCSE séduit par son mode de cuisson à vapeur Vital, ses programmes automatiques et sa fonction Memory qui en un clin d'œil règle les paramètres du four pour accueillir votre plat préféré.

Four Compact BOCHGR
Ce four de la gamme Compact offre un grand nombre de modes de cuisson: air chaud, gril, gril à infrarouge, cuisson à basse température et la fonction Décongélation/séchage. Grâce sa petite taille, ce four aux multiples fonctions constitue un choix idéal pour toutes les cuisines.

Le tiroir à ustensiles KD6070M, un complément utile
Tous les appareils de la gamme Compact peuvent accueillir ce tiroir qui s'intègre sous le four. Le four ainsi complété par un tiroir, peut s'encastrer dans une niche de 45 cm, ce qui est une option intéressante pour le marché du remplacement. Le tiroir est un atout sympathique qui permet de ranger les ustensiles de cuisine.

Four combiné BOCHMG avec micro-ondes: tous les atouts d'un four de taille standard
En réunissant plusieurs fours en un seul, ce four combiné permet d'économiser de la place dans la cuisine tout en garantissant des performances extraordinaires.
En mode micro-ondes, il offre l'avantage de pouvoir décongeler, chauffer et cuire des aliments rapidement. Le four à micro-ondes propose 10 niveaux de puissance, ce qui permet de choisir pour chaque type d'aliment l'intensité appropriée. La forme de l'espace de cuisson en combinaison avec la plaque de fond en verre garantit une répartition uniforme des micro-ondes qui sont orientés vers l'aliment depuis tous les côtés pour obtenir d'excellents résultats.

Le modèle BOCHMG offre par ailleurs tous les modes de cuisson d'un four traditionnel, à savoir la cuisson à air chaud Multi, le gril, le gril à infrarouge et la fonction de maintien au chaud, dont tous peuvent être combinés avec la fonction micro-ondes. Tant d'atouts offrent de multiples possibilités de préparer les mets.

Le four est simple à utiliser grâce aux programmes automatiques et à la fonction Memory, qui vous permet de mémoriser votre mode de cuisson préféré. La gestion de toutes ces fonctions se fait par de très pratiques commandes TouchControl.

Gamme Compact

BOCSHG Four encastrable à vapeur/air chaud

A | 34 L | 38 CM | ISOFRONT | 60 CM

CLASSE TOP
– Horloge électronique intégrée avec possibilités de programmation et timer
– Commande TouchControl
– Réglage électronique
– Sécurité enfants électronique
– 12 recettes en mémoire
– 1 fonction Memory
– 7 modes de cuisson:
  • Cuisson à vapeur Vital
  • Cuisson vapeur alternée
  • Air chaud avec élément de chauffe circulaire
  • Gril à air chaud
  • Gril
  • Cuisson à basse température
  • Décongélation
– Sélecteur de température jusqu'à 230 °C
– Proposition de température
– Température de vapeur sélectionnable entre 50 °C et 96 °C par paliers de 5 °C
– Porte rabattable
– Eclairage: 1 lampe halogène latérale
– Emaillage LongClean Dual
– 3 niveaux d'insertion

Accessoires
– 1 plaque à gâteaux émaillée
– 1 plaque émaillée à bord haut
– 1 grille combinée Steam
– 2 récipients en verre avex
– Eponge Quick 170 avec boîte de conservation
– y compris accessoire d'encastrement (équerre d'appui)

Raccordement électrique
Câble de 2,5 m avec fiche type 12
230 V, 10 A

Dessins cotés page 34/35
Accessoires spéciaux page 114–118
Caractéristiques techniques page 123

Dimensions en cm (H/L/P)
38,8/59,4/56,7

BOCSHGM Four encastrable à vapeur/air chaud

CHF 4440.–	CHF 4111.10
incl. TVA	excl. TVA
TAR (incl. TVA)	CHF 12.–

Gamme Compact

BOCSE Four à vapeur encastrable

M

38 L | 38 CM | ISOFRONT | 60 CM

CLASSE TOP
– Horloge électronique intégrée avec possibilités de programmation et timer
– Commande via un capteur sensitif TouchControl
– Réglage électronique
– Sécurité enfants électronique
– 12 recettes en mémoire
– 1 fonction Memory
– Cuisson à vapeur Vital
– Proposition de température
  • Température de vapeur sélectionnable entre 50°C et 96°C par paliers de 5°C
– Porte rabattable
– Eclairage: 1 lampe halogène latérale
– Emaillage LongClean Dual
– 3 niveaux d'insertion

Accessoires
– 1 grille combinée Steam
– 1 bol en verre avec élément perforé
– Eponge Quick 170 avec boîte de conservation
– y compris accessoire d'encastrement (équerre d'appui)

Raccordement électrique
Câble de 2,5 m avec fiche type 12
230 V, 10 A

Dessins cotés page 34/35
Accessoires spéciaux page 114–118
Caractéristiques techniques page 123

Dimensions en cm (H/L/P)
38,8/59,4/56,7

BOCSEM Four à vapeur encastrable

CHF 2845.– CHF 2634.25
incl. TVA excl. TVA
TAR (incl. TVA) CHF 12.–

BOCHGR Four encastrable à air chaud/gril

M

A | 34 L | 38 CM | ISOFRONT | 60 CM

CLASSE TOP
– Horloge électronique intégrée avec possibilités de programmation et timer
– Commande TouchControl
– Réglage électronique
– Sécurité enfants électronique
– 12 recettes en mémoire
– 1 fonction Memory
– 5 modes de cuisson:
  • Air chaud avec faisceau tubulaire d'évaporateur
  • Gril à air chaud
  • Gril
  • Cuisson basse à température
  • Décongélation/séchage
– Sélecteur de température jusqu'à 250°C
– Proposition de température
– Porte rabattable
– Eclairage: 1 lampe halogène latérale
– Emaillage LongClean
– 3 niveaux d'insertion

Accessoires
– 1 plaque à gâteaux émaillée
– 1 grille combinée Steam
– y compris accessoire d'encastrement AW (équerre d'appui)

Raccordement électrique
Câble de 2,5 m avec fiche type 12
230 V, 10 A

Dessins cotés page 34/35
Accessoires spéciaux page 114–118
Caractéristiques techniques page 123

Dimensions en cm (H/L/P)
38,8/59,4/56,7

BOCHGRM Four encastrable à air chaud/gril

CHF 2290.– CHF 2120.35
incl. TVA excl. TVA
TAR (incl. TVA) CHF 12.–

Gamme Compact

BOCHMG Four encastrable avec micro-ondes/air chaud/gril

CLASSE TOP
- Horloge électronique intégrée avec possibilités de programmation et timer
- Commande TouchControl
- Réglage électronique
- Sécurité enfants électronique
- 12 programmes automatiques de décongélation et de cuisson
- 1 fonction Memory
- 7 modes de cuisson:
  - Air chaud avec faisceau tubulaire d'évaporateur
  - Gril à air chaud
  - Gril
  - Micro-ondes
  - Combinaison micro-ondes/ air chaud avec faisceau tubulaire d'évaporateur
  - Combinaison micro-ondes/gril
  - Cuisson à basse température
  - Décongélation/séchage
- Sélecteur de température jusqu'à 250°C
- Proposition de température
- Porte rabattable
- Eclairage: 1 lampe halogène latérale
- Emaillage LongClean
- 4 niveaux d'insertion et plaque de fond en verre

Accessoires
- 1 plaque à gâteaux émaillée
- 1 grille combinée
- 1 récipient de cuisson en verre
- 1 plaque de fond en verre
- 1 tige en verre (contre surchauffe)
- y compris accessoire d'encastrement AW (équerre d'appui)

Raccordement électrique
Câble de 2,5 m avec fiche type 12
230 V, 10 A

Dessins cotés page 34/35
Accessoires spéciaux page 114–118
Caractéristiques techniques page 123

Dimensions en cm (H/L/P)
38,8/59,4/56,7

BOCHMGM Four encastrable avec micro-ondes/air chaud/gril

CHF 3015.–	CHF 2791.65
incl. TVA	excl. TVA
TAR (incl. TVA)	CHF 12.–

Modes de cuisson des fours encastrables

Modes de cuisson de fours et cuisinières (sans BOGES et appareils de la gamme Compact)

Air chaud avec élément de chauffe circulaire
Mise en marche de la ventilation et de l'élément de chauffe circulaire. Pour d'excellents résultats même lorsque les trois trois niveaux à l'intéreur du four sont utilisés simultanément.

Fonction pizza
Le manche d'aération et le faisceau tubulaire d'évaporateur sont en marche.

Chaleur supérieure et inférieure
Cuire, rôtir et mijoter à la manière traditionnelle sur un niveau.

Chaleur inférieure
Elle peut être commutée séparément, pour recuire des gâteaux humides, des pizzas ou des quiches lorraines, ainsi que pour stériliser des bocaux.

Chaleur supérieure
Mode idéal pour gratiner.

Décongélation
Le ventilateur et l'éclairage du four garantissent une décongélation en douceur à température ambiante grâce à la température qu'ils dégagent.

Gril
Pour griller de petites quantités et gratiner des plats et les toasts.

Gril à grande surface
Pour griller des quantités importantes, p. ex. du porc, des steaks, du poisson, des saucisses, et pour gratiner des toasts.

Gril et air chaud
Le chauffage du gril à température réglable et le ventilateur sont parfaits pour des grands plats de viande et de volaille, ainsi que pour faire gratiner des mets.

Modes de cuisson fours encastrables	Modèles série	
	G = Gamma (BOG…) B = Beta (BOB…)	A = Alpha (BOA…)
Air chaud avec élément de chauffe circulaire	■	
Fonction pizza / tartes	■	
Chaleur supérieure et inférieure	■	■
Chaleur inférieure	■	■
Chaleur supérieure		■
Décongélation	■	
Gril	■	■
Gril à grande surface	■	■
Gril et air chaud	■	

BOGEP PYROLUXE® PLUS/Air chaud

M

CLASSE TOP Gamma
– MaxiKlasse
  • Espace de cuisson extra spacieux
  • Plaque MaxiTray
  • Grille de fixation OptiFlex avec PerfektEntry
  • Système d'air chaud ThermiC° Air
  • Eclairage FloodLight, 1 lampe halogène
  • Lampe commutable séparément
  • Porte MaxiView
– OPTISIGHT
  • Horloge électronique intégrée
  • Proposition de température en fonction du type de chauffe
– Boutons escamotables éclairés avec capuchons en acier inox
– Affichage éclairé des fonctions
– Arrêt automatique du four
– Porte et équipement faciles à nettoyer
– Revêtement en acier inox antitraces de doigts
– ISOFRONT
– Ventilateur de refroidissement
– PYROLUXE PLUS – Système d'autonettoyage à 2 phases avec catalyseur
– Identification OptiFlex
– Sécurité enfants
– Affichage des niveaux d'insertion
– 8 modes de cuisson
– Chauffage rapide commutable

Accessoires
– 1 plaque à gâteau émaillée
– 1 plaque émaillée à bord haut
– 1 grille combinée

Equipement additionnel disponible
Glissières FlexiRunners

Puissance connectée
3,5 kW pour raccordement 400 V 2 N+E

Dessins cotés page 34/35
Accessoires spéciaux page 114–118
Caractéristiques techniques page 122

Dimensions en cm (H/L/P)
59,4/59,4/56,7

BOGEPM PYROLUXE® PLUS/Air chaud

CHF 3320.– CHF 3074.05
incl. TVA excl. TVA
TAR (incl. TVA) CHF 12.–

Fours encastrables

BOGZR Air chaud

M

A ISOFRONT 60 CM

CLASSE TOP Gamma
– MaxiKlasse
  • Espace de cuisson extra spacieux
  • Plaque MaxiTray
  • Grille de fixation OptiFlex avec PerfektEntry
  • Système d'air chaud ThermiC° Air
  • Eclairage FloodLight, 1 lampe halogène
  • Porte MaxiView
– UNISIGHT avec horloge électronique intégrée
– Boutons escamotables avec capuchons en acier inox (variante en acier inox)
– Affichage éclairé des fonctions
– Porte et équipement faciles à nettoyer
– Revêtement en acier inox antitraces de doigts (variante en acier inox)
– ISOFRONT
– Ventilateur de refroidissement
– Autonettoyage par catalyse
– Affichage des niveaux d'insertion
– 8 modes de cuisson

Accessoires
– 1 plaque à gâteau émaillée
– 1 plaque émaillée à bord haut
– 1 grille combinée

Equipement additionnel disponible
Glissières FlexiRunners

Puissance connectée
3,5 kW pour raccordement 400 V 2, E

Dessins cotés page 34/35
Accessoires spéciaux page 114–118
Caractéristiques techniques page 122

Dimensions en cm (H/L/P)
59,4/59,4/56,7

BOGZRM Air chaud

CHF 2300.– CHF 2129.65
incl. TVA excl. TVA
TAR (incl. TVA) CHF 12.–

BOGZ Air chaud

M

A ISOFRONT 60 CM

CLASSE TOP Gamma
– MaxiKlasse
  • Espace de cuisson extra spacieux
  • Plaque MaxiTray
  • Grille de fixation OptiFlex avec PerfektEntry
  • Système d'air chaud ThermiC° Air
  • Eclairage FloodLight, 1 lampe halogène
  • Porte MaxiView
– UNISIGHT avec horloge électronique intégrée
– Boutons escamotables avec capuchons en acier inox (variante en acier inox)
– Affichage éclairé des fonctions
– Corps de chauffe de gril rabattable
– Porte et équipement faciles à nettoyer
– Revêtement en acier inox antitraces de doigts (variante en acier inox)
– ISOFRONT
– Ventilateur de refroidissement
– Emaillage LongClean
– Affichage des niveaux d'insertion
– 8 modes de cuisson

Accessoires
– 1 plaque à gâteau émaillée
– 1 plaque émaillée à bord haut
– 1 grille combinée

Equipement additionnel disponible
Glissières FlexiRunners

Puissance connectée
3,5 kW pour raccordement 400 V 2, E

Dessins cotés page 34/35
Accessoires spéciaux page 114–118
Caractéristiques techniques page 122

Dimensions en cm (H/L/P)
59,4/59,4/56,7

BOGZM Air chaud

CHF 2105.– CHF 1949.05
incl. TVA excl. TVA
TAR (incl. TVA) CHF 12.–

Fours encastrables

BOBEP PYROLUXE®/Air chaud

A | ISOFRONT | PYROLUXE® | 60 CM

CLASSE CONFORT Beta
– MaxiKlasse
  • Espace de cuisson extra spacieux
  • Plaque MaxiTray
  • Grille de fixation OptiFlex avec PerfektEntry
  • Système d'air chaud ThermiC° Air
  • Eclairage FloodLight, 1 lampe halogène
  • Porte MaxiView
– UNISIGHT avec horloge électronique intégrée
– Boutons escamotables avec capuchons en acier inox (variante en acier inox)
– Corps de chauffe de gril rabattable
– Porte et équipement faciles à nettoyer
– Revêtement en acier inox antitraces de doigts (variante en acier inox)
– ISOFRONT
– Ventilateur de refroidissement
– Système d'autonettoyage PYROLUXE
– Affichage des niveaux d'insertion
– 8 modes de cuisson

Accessoires
– 1 plaque à gâteau émaillée
– 1 plaque émaillée à bord haut
– 1 grille combinée

Equipement additionnel disponible
Glissières FlexiRunners

Puissance connectée
3,5 kW pour raccordement 400 V 2, E

Dessins cotés page 34/35
Accessoires spéciaux page 114–118
Caractéristiques techniques page 122

Dimensions en cm (H/L/P)
59,4/59,4/56,7

BOBEPM PYROLUXE®/Air chaud

CHF 2930.– incl. TVA CHF 2712.95 excl. TVA
TAR (incl. TVA) CHF 12.–

BOBEPB PYROLUXE®/Air chaud

CHF 2830.– incl. TVA CHF 2620.35 excl. TVA
TAR (incl. TVA) CHF 12.–

BOBZR Air chaud

A | ISOFRONT | 60 CM

CLASSE CONFORT Beta
– MaxiKlasse
  • Espace de cuisson extra spacieux
  • Plaque MaxiTray
  • Grille de fixation OptiFlex avec PerfektEntry
  • Système d'air chaud ThermiC° Air
  • Eclairage FloodLight, 1 lampe halogène
  • Porte MaxiView
– UNISIGHT avec horloge électronique intégrée
– Boutons escamotables
– Corps de chauffe de gril rabattable
– Porte et équipement faciles à nettoyer
– ISOFRONT
– Ventilateur de refroidissement
– Autonettoyage par catalyse
– Affichage des niveaux d'insertion
– 8 modes de cuisson

Accessoires
– 1 plaque à gâteau émaillée
– 1 plaque émaillée à bord haut
– 1 grille combinée

Equipement additionnel disponible
Glissières FlexiRunners

Puissance connectée
3,5 kW pour raccordement 400 V 2, E

Dessins cotés page 34/35
Accessoires spéciaux page 114–118
Caractéristiques techniques page 122

Dimensions en cm (H/L/P)
59,4/59,4/56,7

BOBZRB / BOBZRW Air chaud

CHF 1930.– incl. TVA CHF 1787.05 excl. TVA
TAR (incl. TVA) CHF 12.–

Fours encastrables

BOBZ Air chaud

A | ISOFRONT | 60 CM

CLASSE CONFORT Beta
– MaxiKlasse
  • Espace de cuisson extra spacieux
  • Plaque MaxiTray
  • Grille de fixation OptiFlex avec PerfektEntry
  • Système d'air chaud ThermiC° Air
  • Eclairage FloodLight, 1 lampe halogène
  • Porte MaxiView
– UNISIGHT avec horloge électronique intégrée
– Boutons escamotables
– Corps de chauffe de gril rabattable
– Porte et équipement faciles à nettoyer
– Revêtement en acier inox anti-traces de doigts (variante en acier inox)
– ISOFRONT
– Ventilateur de refroidissement
– Emaillage LongClean
– Affichage des niveaux d'insertion
– 8 modes de cuisson

Accessoires
– 1 plaque à gâteau émaillée
– 1 plaque émaillée à bord haut
– 1 grille combinée

Equipement additionnel disponible
Glissières FlexiRunners

Puissance connectée
3,5 kW pour raccordement 400 V 2, E

Dessins cotés page 34/35
Accessoires spéciaux page 114–118
Caractéristiques techniques page 122

Dimensions en cm (H/L/P)
59,4/59,4/56,7

BOBZM Air chaud

CHF 1835.– incl. TVA CHF 1699.05 excl. TVA
TAR (incl. TVA) CHF 12.–

BOBZB / BOBZW Air chaud

CHF 1735.– incl. TVA CHF 1606.50 excl. TVA
TAR (incl. TVA) CHF 12.–

BOB Air chaud

A | ISOFRONT | 60 CM

CLASSE CONFORT Beta
– MaxiKlasse
  • Espace de cuisson extra spacieux
  • Plaque MaxiTray
  • Grille de fixation OptiFlex avec PerfektEntry
  • Système d'air chaud ThermiC° Air
  • Eclairage FloodLight, 1 lampe halogène
  • Porte MaxiView
– Boutons escamotables
– Corps de chauffe de gril rabattable
– Porte et équipement faciles à nettoyer
– Revêtement en acier inox anti-traces de doigts (variante en acier inox)
– ISOFRONT
– Ventilateur de refroidissement
– Emaillage LongClean
– Affichage des niveaux d'insertion
– 8 modes de cuisson

Accessoires
– 1 plaque à gâteau émaillée
– 1 plaque émaillée à bord haut
– 1 grille combinée

Equipement additionnel disponible
Glissières FlexiRunners

Puissance connectée
3,5 kW pour raccordement 400 V 2, E

Dessins cotés page 34/35
Accessoires spéciaux page 114–118
Caractéristiques techniques page 122

Dimensions en cm (H/L/P)
59,4/59,4/56,7

BOBM Air chaud

CHF 1695.– incl. TVA CHF 1569.45 excl. TVA
TAR (incl. TVA) CHF 12.–

BOBB / BOBW Air chaud

CHF 1595.– incl. TVA CHF 1476.85 excl. TVA
TAR (incl. TVA) CHF 12.–

Fours encastrables

BOA Chaleur supérieure et inférieure

A | ISOFRONT | 60 CM

CLASSE DE BASE Alpha
– MaxiKlasse
  • Espace de cuisson extra spacieux
  • Plaque MaxiTray
  • Grille de fixation OptiFlex avec PerfektEntry
  • Eclairage FloodLight, 1 lampe halogène
  • Porte MaxiView
– Corps de chauffe de gril rabattable
– Porte et équipement faciles à nettoyer
– ISOFRONT
– Ventilateur de refroidissement
– Emaillage LongClean
– Affichage des niveaux d'insertion
– 5 modes de cuisson

Accessoires
– 1 plaque à gâteau émaillée
– 1 grille combinée

Equipement additionnel disponible
Glissières FlexiRunners

Puissance connectée
3,0 kW pour raccordement 400 V 2, E

Modes de cuisson cuisinières encastrables	Modèles série	
	G = Gamma (EHG …) B = Beta (EHB …)	A = Alpha (EHA …)
Air chaud avec élément de chauffe circulaire	■	
Fonction pizza / tartes	■	
Chaleur supérieure et inférieure	■	■
Chaleur inférieure	■	■
Chaleur supérieure		■
Décongélation	■	
Gril	■	■
Gril et grande surface	■	■
Gril à air chaud	■	

Dessins cotés page 34/35
Accessoires spéciaux page 114–118
Caractéristiques techniques page 122

Dimensions en cm (H/L/P)
59,4/59,4/56,7

BOAW / **BOAB** Chaleur supérieure et inférieure

CHF 1180.– CHF 1092.60
incl. TVA excl. TVA
TAR (incl. TVA) CHF 12.–

Cuisinières encastrables

EHGZR Air chaud

M

A | ISOFRONT | 60 CM

CLASSE TOP Gamma
– MaxiKlasse
  • Espace de cuisson extra spacieux
  • Plaque MaxiTray
  • Grille de fixation OptiFlex avec PerfektEntry
  • Système d'air chaud ThermiC° Air
  • Eclairage FloodLight, 1 lampe halogène
  • Porte MaxiView
– UNISIGHT avec horloge électronique intégrée
  • 4 zones de cuisson, boutons rotatifs pour vitrocéramique ou platines de cuisson
  • 2 plans de cuisson à double circuit, avant gauche et arrière droit
– Boutons escamotables avec capuchons en acier inox (variante en acier inox)
– Affichage éclairé des fonctions
– Porte et équipement faciles à nettoyer
– Revêtement en acier inox antitraces de doigts (variante en acier inox)
– ISOFRONT
– Ventilateur de refroidissement
– Autonettoyage par catalyse
– Affichage des niveaux d'insertion
– 8 modes de cuisson

Accessoires
– 1 plaque à gâteau émaillée
– 1 plaque émaillée à bord haut
– 1 grille combinée

Equipement additionnel disponible
Glissières FlexiRunners

Puissance connectée
max. 11,4 kW pour raccordement 400 V 2-3, E

Dessins cotés page 34/35
Accessoires spéciaux page 114–118
Caractéristiques techniques page 124

Dimensions en cm (H/L/P)
59,4/59,4/56,7

EHGZRM Air chaud

CHF 2410.– CHF 2231.50
incl. TVA excl. TVA
TAR (incl. TVA) CHF 12.–

EHGZ Air chaud

M

A | ISOFRONT | 60 CM

CLASSE TOP Gamma
– MaxiKlasse
  • Espace de cuisson extra spacieux
  • Plaque MaxiTray
  • Grille de fixation OptiFlex avec PerfektEntry
  • Système d'air chaud ThermiC° Air
  • Eclairage FloodLight, 1 lampe halogène
  • Porte MaxiView
– UNISIGHT avec horloge électronique intégrée
  • 4 zones de cuisson, boutons rotatifs pour vitrocéramique ou platines de cuisson
  • 2 plans de cuisson à double circuit, avant gauche et arrière droit
– Boutons escamotables avec capuchons en acier inox (variante en acier inox)
– Affichage éclairé des fonctions
– Corps de chauffe de gril rabattable
– Porte et équipement faciles à nettoyer
– Revêtement en acier inox antitraces de doigts (variante en acier inox)
– ISOFRONT
– Ventilateur de refroidissement
– Emaillage LongClean
– Affichage des niveaux d'insertion
– 8 modes de cuisson

Accessoires
– 1 plaque à gâteau émaillée
– 1 plaque émaillée à bord haut
– 1 grille combinée

Equipement additionnel disponible
Glissières FlexiRunners

Puissance connectée
max. 11,4 kW pour raccordement 400 V 2-3, E

Dessins cotés page 34/35
Accessoires spéciaux page 114–118
Caractéristiques techniques page 124

Dimensions en cm (H/L/P)
59,4/59,4/56,7

EHGZM Air chaud

CHF 2225.– CHF 2060.20
incl. TVA excl. TVA
TAR (incl. TVA) CHF 12.–

Cuisinières encastrables

EHBZR Air chaud

A | ISOFRONT | 60 CM

CLASSE CONFORT Beta
– MaxiKlasse
  • Espace de cuisson extra spacieux
  • Plaque MaxiTray
  • Grille de fixation OptiFlex avec PerfektEntry
  • Système d'air chaud ThermiC° Air
  • Eclairage FloodLight, 1 lampe halogène
  • Porte MaxiView
– UNISIGHT avec horloge électronique intégrée
  • 4 zones de cuisson, boutons rotatifs pour vitrocéramique ou platines de cuisson
  • 2 plans de cuisson à double circuit, avant gauche et arrière droit
– Boutons escamotables
– Corps de chauffe de gril rabattable
– Porte et équipement faciles à nettoyer
– ISOFRONT
– Ventilateur de refroidissement
– Autonettoyage par catalyse
– Affichage des niveaux d'insertion
– 8 modes de cuisson

Accessoires
– 1 plaque à gâteau émaillée
– 1 grille combinée

Equipement additionnel disponible
Glissières FlexiRunners

Puissance connectée
max. 11,4 kW pour raccordement 400 V 2-3, E

Dessins cotés page 34/35
Accessoires spéciaux page 114–118
Caractéristiques techniques page 124

Dimensions en cm (H/L/P)
59,4/59,4/56,7

EHBZRB / EHBZRW Air chaud

CHF 2050.– CHF 1898.15
incl. TVA excl. TVA
TAR (incl. TVA) CHF 12.–

EHBZ Air chaud

A | ISOFRONT | 60 CM

CLASSE CONFORT Beta
– MaxiKlasse
  • Espace de cuisson extra spacieux
  • Plaque MaxiTray
  • Grille de fixation OptiFlex avec PerfektEntry
  • Système d'air chaud ThermiC° Air
  • Eclairage FloodLight, 1 lampe halogène
  • Porte MaxiView
– UNISIGHT avec horloge électronique intégrée
  • 4 zones de cuisson, boutons rotatifs pour vitrocéramique ou platines de cuisson
  • 2 plans de cuisson à double circuit, avant gauche et arrière droit
– Boutons escamotables
– Corps de chauffe de gril rabattable
– Porte et équipement faciles à nettoyer
– Revêtement en acier inox antitraces de doigts (variante en acier inox)
– ISOFRONT
– Ventilateur de refroidissement
– Emaillage LongClean
– Affichage des niveaux d'insertion
– 8 modes de cuisson

Accessoires
– 1 plaque à gâteau émaillée
– 1 grille combinée

Equipement additionnel disponible
Glissières FlexiRunners

Puissance connectée
max. 11,4 kW pour raccordement 400 V 2-3, E

Dessins cotés page 34/35
Accessoires spéciaux page 114–118
Caractéristiques techniques page 124

Dimensions en cm (H/L/P)
59,4/59,4/56,7

EHBZM Air chaud

CHF 1965.– CHF 1819.45
incl. TVA excl. TVA
TAR (incl. TVA) CHF 12.–

EHBZB / EHBZW Air chaud

CHF 1865.– CHF 1726.85
incl. TVA excl. TVA
TAR (incl. TVA) CHF 12.–

Cuisinières encastrables

EHB Air chaud

CLASSE CONFORT Beta
– MaxiKlasse
  • Espace de cuisson extra spacieux
  • Plaque MaxiTray
  • Grille de fixation OptiFlex avec PerfektEntry
  • Système d'air chaud ThermiC° Air
  • Eclairage FloodLight, 1 lampe halogène
  • Porte MaxiView
  • 4 zones de cuisson, boutons rotatifs pour vitrocéramique ou platines de cuisson
  • 2 plans de cuisson à double circuit, avant gauche et arrière droit
– Boutons escamotables
– Corps de chauffe de gril rabattable
– Porte et équipement faciles à nettoyer
– Revêtement en acier inox antitraces de doigts (variante en acier inox)
– ISOFRONT
– Ventilateur de refroidissement
– Emaillage LongClean
– Affichage des niveaux d'insertion
– 8 modes de cuisson

Accessoires
– 1 plaque à gâteau émaillée
– 1 grille combinée

Equipement additionnel disponible

Glissières FlexiRunners

Puissance connectée
max. 11,4 kW pour raccordement 400 V 2-3, E

Dessins cotés page 34/35
Accessoires spéciaux page 114–118
Caractéristiques techniques page 124

Dimensions en cm (H/L/P)
59,4/59,4/56,7

EHBM Air chaud

CHF 1820.–
incl. TVA
TAR (incl. TVA)

CHF 1685.20
excl. TVA
CHF 12.–

EHBB / EHBW Air chaud

CHF 1720.–
incl. TVA
TAR (incl. TVA)

CHF 1592.60
excl. TVA
CHF 12.–

Cuisinières encastrables
Modes de cuisson des cuisinières encastrables

EHA Chaleur supérieure et inférieure

A | ISOFRONT | 60 CM

CLASSE DE BASE Alpha
– MaxiKlasse
  • Espace de cuisson extra spacieux
  • Plaque MaxiTray
  • Grille de fixation OptiFlex avec PerfektEntry
  • Eclairage FloodLight, 1 lampe halogène
  • Porte MaxiView
  • 4 zones de cuisson, boutons rotatifs pour vitrocéramique ou platines de cuisson
– Corps de chauffe de gril rabattable
– Porte et équipement faciles à nettoyer
– ISOFRONT
– Ventilateur de refroidissement
– Emaillage LongClean
– Affichage des niveaux d'insertion
– 5 modes de cuisson

Accessoires
– 1 plaque à gâteau émaillée
– 1 grille combinée

Equipement additionnel disponible
Glissières FlexiRunners

Puissance connectée
max. 10,9 kW pour raccordement 400 V 2-3, E

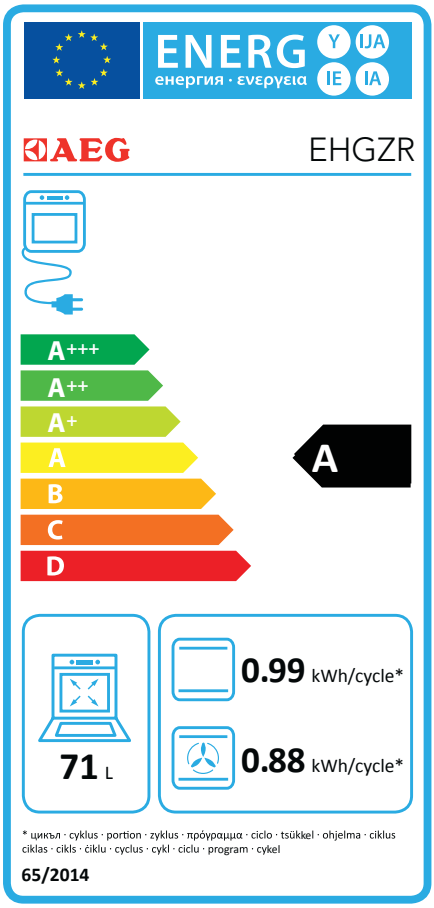

Label énergétique
Maintenant, il existe également un label énergétique* pour les cuisinières et les fours.

En fonction de leur consommation d'énergie, les appareils sont classés dans les catégories d'efficacité énergétique A+++ à D. AEG a toujours pris à tâche de proposer dans son assortiment des appareils économisant l'énergie. Il n'est donc pas étonnant que tous les fours et toutes les cuisinières obtiennent la note A après l'introduction du label énergétique.

* Ne sont pas concernés par le label les appareils fonctionnant uniquement à vapeur ou les fonctions de cuisson à la vapeur et les fonctions micro-ondes pour les appareils combinés.

Dessins cotés page 34/35
Accessoires spéciaux page 114–118
Caractéristiques techniques page 124

Dimensions en cm (H/L/P)
59,4/59,4/56,7

EHAW / **EHAB** Chaleur supérieure et inférieure

CHF 1300.–	CHF 1203.70
incl. TVA	excl. TVA
TAR (incl. TVA)	CHF 12.–

Fours à micro-ondes

MW17EG10

M

17 L | HAUTEUR DISTINCTIVE | 60 CM

CLASSE CONFORT
– Commande électronique facile
– Commande par sélecteur rotatif et touches électroniques à effleurement
– Affichage LED des fonctions
– Horloge électronique
– Puissance micro-ondes: max. 800 W, réglable en 5 niveaux
– Programmes automatiques
– Départ rapide
– Gril à quartz, 1000 watts
– Combinaison micro-ondes et gril
– Espace de cuisson de 17 litres
– Plateau tournant, diamètre 272 mm
– Mode économique
– Fin du temps de cuisson avec signal sonore
– Sécurité enfant
– Revêtement en acier inox anti-traces de doigts

Accessoires
1 grille

Puissance raccordée totale
2200 W pour un raccordement sur du 230 V~

Encastrement dans
– Placard suspendu, largeur 60 cm
– Armoire haute, largeur 60 cm (combinable avec tous les fours encastrables 60 cm)

Attention: charnière à gauche

MW17EG10M

CHF 1420.–	CHF 1314.80
incl. TVA	excl. TVA
TAR (incl. TVA)	CHF 6.–

MW17E10

M

17 L | HAUTEUR DISTINCTIVE | 60 CM

CLASSE CONFORT
– Commande électronique facile
– Commande par sélecteur rotatif et touches électroniques à effleurement
– Affichage LED des fonctions
– Horloge électronique
– Puissance micro-ondes: max. 800 W, réglable en 5 niveaux
– Programmes automatiques
– Départ rapide
– Espace de cuisson de 17 litres
– Plateau tournant, diamètre 272 mm
– Mode économique
– Fin du temps de cuisson avec signal sonore
– Sécurité enfant
– Revêtement en acier inox antitraces de doigts

Puissance raccordée totale
1200 W pour un raccordement sur du 230 V~

Encastrement dans
– Placard suspendu, largeur 60 cm
– Armoire haute, largeur 60 cm (combinable avec tous les fours encastrables 60 cm)

Attention: charnière à gauche

MW17E10M

CHF 1210.–	CHF 1120.40
incl. TVA	excl. TVA
TAR (incl. TVA)	CHF 6.–

Information technique voir page 125.

Cadres d'encastrement inclus
Vous n'aurez pas besoin de construire vous-même les cadres d'encastrement pour les fours à micro-ondes MICROMAT. Dans le souci de vous simplifier la vie, nous fournissons votre modèle commandé d'emblée avec le cadre désiré – le montage est ensuite très facile à effectuer.

Programmes automatiques futés
La décongélation et la cuisson optimales s'effectuent avec des programmes automatiques commodes: simplement indiquer le poids – le four à micro-ondes AEG se préoccupe du reste.

Totalement précis
Les fours à micro-ondes AEG sont équipés d'une minuterie extrêmement précise, assurant l'exactitude des durées que vous sélectionnez, de 5 secondes à 60 minutes et inversement, avec le bouton rotatif.

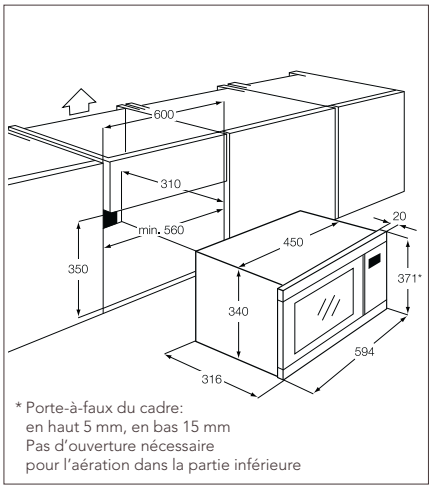

MW17E / MW17EG en armoire supérieure

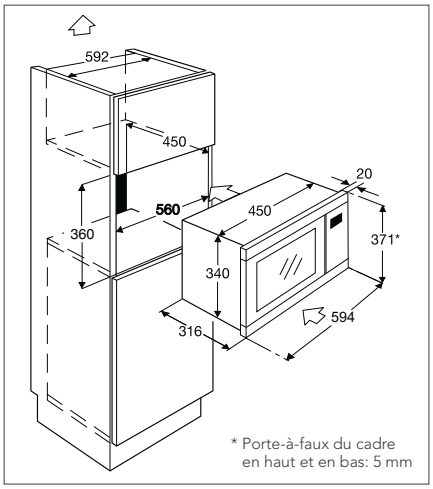

MW17E / MW17EG en armoire haute

Dessins cotés
Fours encastrables sous le plan de travail

Encastrement dans armoire haute Euro – tous les fours BO...

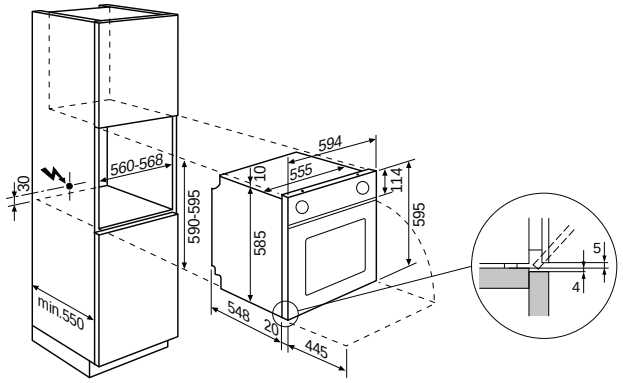

Longueur du câble de raccordement à partir de la sortie de mur min. 120 cm.

BOC...

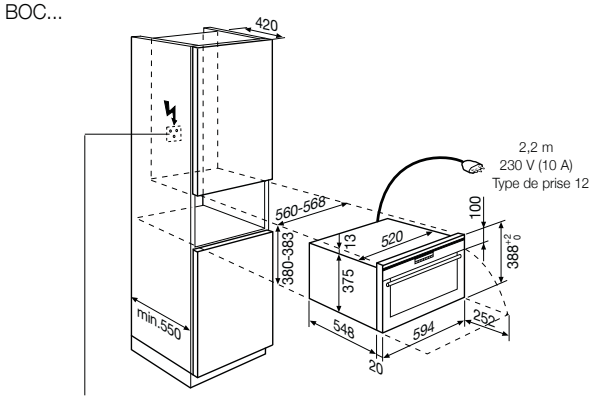

Garantir l'accès à la prise de courant

Encastrement dans armoire haute Euro – BOC... avec le tiroir KD6070M

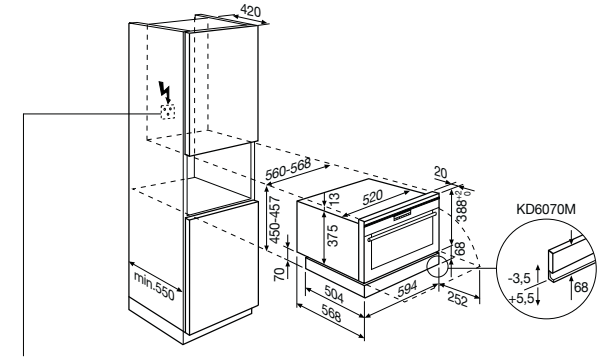

Garantir l'accès aux prises de courant

Encastrement dans armoire haute Euro BOC... avec BO...

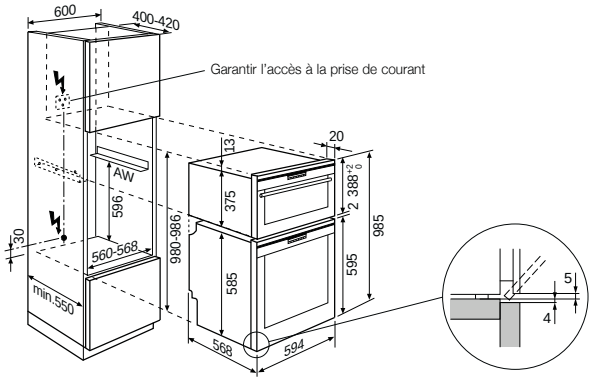

BO... Longueur du câble de raccordement à partir de la sortie de mur min. 120 cm.

Encastrement dans armoire haute Euro BO... avec BOC...

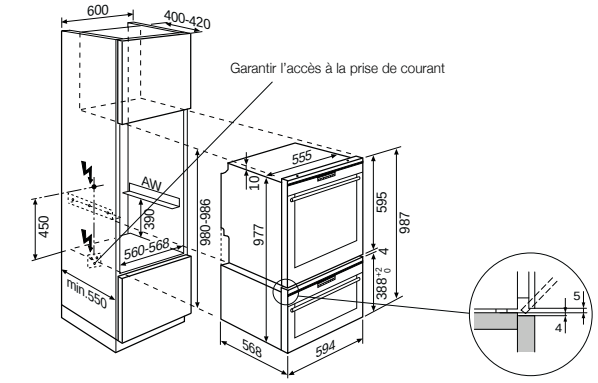

BO... Longueur du câble de raccordement à partir de la sortie de mur min. 120 cm.

Encastrement dans armoire haute Euro
Combinaison de 3 fours compacts BOC...

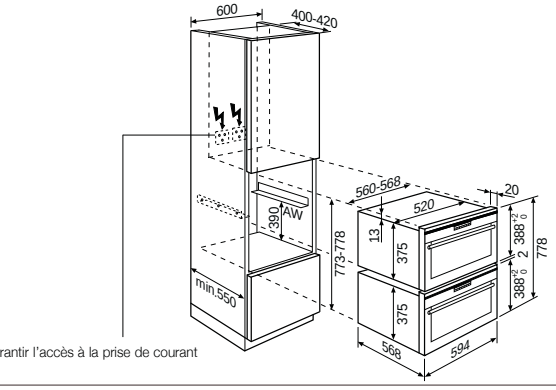

Garantir l'accès à la prise de courant

Encastrement dans armoire haute Euro
Combinaison de 3 fours compacts BOC...

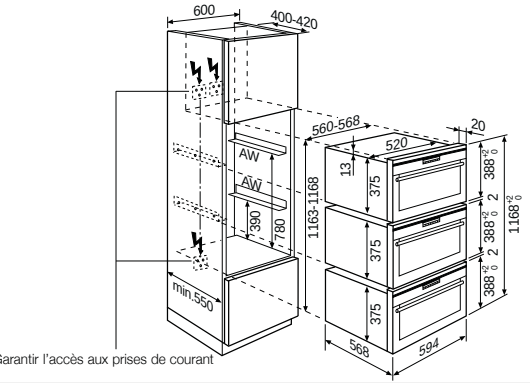

Garantir l'accès aux prises de courant

Tous fours compacts BOCHGR / SHG / SE / HMG

KD6070M
Elément de tiroir avec tapis antidérapant sous fours compacts pour hauteur de niche 450 mm.

KD6070M
CHF 325.– CHF 300.95
incl. TVA excl. TVA

Dessins cotés
Cuisinières et fours encastrables sous le plain de travail

EH... /BO... /sous le plan de travail Euro

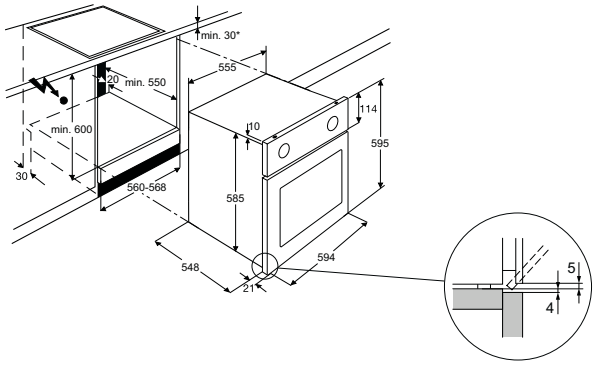

EH... /BO... Longueur du câble de raccordement à partir de la sortie de mur min. 120 cm.

Encastrement sous le plan de travail Euro – four compact BOC...

sans zones de cuisson placées au-dessus

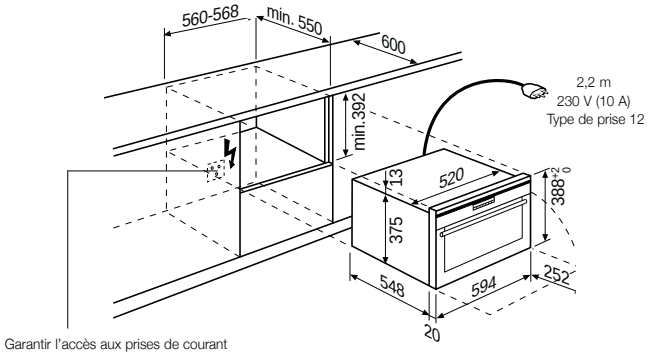

Garantir l'accès aux prises de courant

Encastrement sous le plan de travail Euro – four compact BOC...
avec vitrocéramique Touch ou plan de cuisson à induction

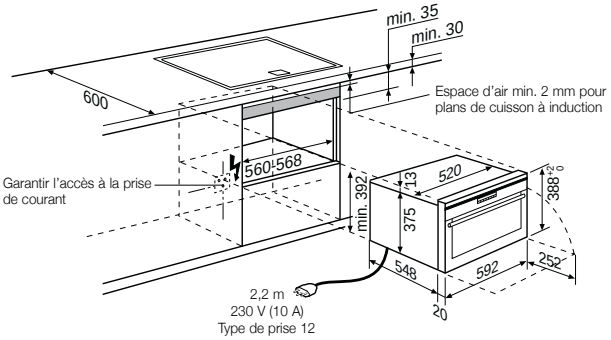

Four encastrable sous le plan de travail
à coté de plan de cuisson Touch/Slider

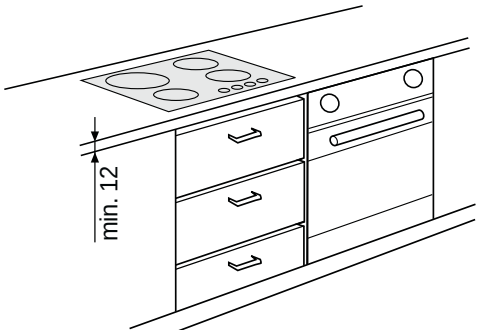

EH.../BO... 60 cm Euro encastrable avec plans de cuisson
au vitrocéramique ou à induction

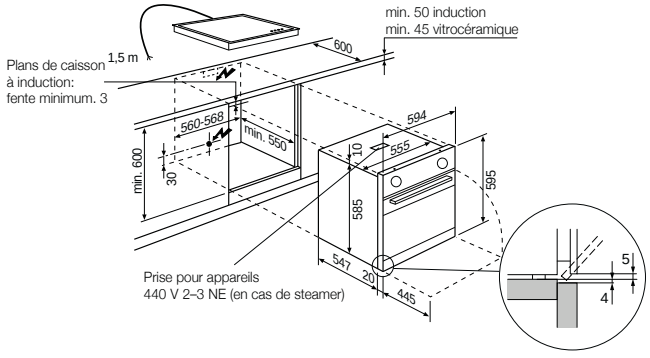

Longueur du câble de raccordement à partir de la sortie de mur min. 120 cm.

Aperçu des produits fours encastrables

		Steamer	Steam 38		Fours compacts	
		BOGES	BOCSHG	BOCSE	BOCHGR	BOCHMG
M	**Prix en CHF TVA incl.** (Prix TVA excl.)	**4360.–** (4037.05)	**4440.–** (4111.10)	**2845.–** (2634.25)	**2290.–** (2120.35)	**3015.–** (2791.65)
B	**Prix en CHF TVA incl.** (Prix TVA excl.)	–	–	–	–	–
W	**Prix en CHF TVA incl..** (Prix TVA excl.)	–	–	–	–	–
Fonctions du four	Classe énergétique	A	A		A	
	Dimensions en cm (H/L/P)	60/60/57	39/60/57	39/60/57	39/60/57	39/60/57
	Volume de l'espace de cuisson en litres	71	34	38	34	33
	Nombre de lampes halogènes	2	1	1	1	1
Vapeur	Cuisson vapeur Vital	•	•	•		
	Cuisson par chaleur alternée et alternée Plus	•	•			
	Régénérer	•	•			
Conventionnel/air chaud/gril	Air chaud avec éléments de chauffe circulaires	•	•		•	•
	Fonction pizza	•				
	Chaleur supérieure/inférieure	•				
	Chaleur supérieure					
	Chaleur inférieure	•				
	Gril	•	•		•	•
	Grand gril	•				
	Gril à air chaud	•	•		•	•
	Cuisson BIO (cuisson à basse température)		•		•	•
MO	Micro-ondes solo et micro-ondes + gril					
	Micro-ondes + air chaud					
Fonctions supplémentaires/spéciales	Cuisson du pain (2 min. avec vapeur après avec air chaud)	•				
	Gratiner	•				
	Mets congelés	•				
	Dégeler	•	•		•	•
	Stériliser	•				
	Sécher				•	•
	Maintien au chaud	•				
	Fonction étuve	•				
	Chauffe-plats	•				
	Capteur de température à cœur	•				
	Chauffage rapide commutable	•				
	Programme de régénération (aide au nettoyage)					
	PYROLUXE PLUS – Système d'autonettoyage à 2 phases avec catalyseur					
	Autonettoyage catalytique					
	Programme de nettoyage (aide au nettoyage)	•				
	Mémoire en cas de panne de courant	•	•	•	•	•
	Prise pour vitrocéramique avec commande tactile/par curseur	•				
	Peut être équipé de rails télescopiques (accessoires spéciaux)	•				

Aperçu des produits fours encastrables

Fours encastrables

BOGEP	BOGZR	BOGZ	BOBEP	BOBZR	BOBZ	BOB	BOA
3320.– (3074.05)	**2300.–** (2129.65)	**2105.–** (1949.05)	**2930.–** (2712.95)	–	**1835.–** (1699.05)	**1695.–** (1569.45)	–
–	–	–	**2830.–** (2620.35)	**1930.–** (1787.05)	**1735.–** (1606.50)	**1595.–** (1476.85)	**1180.–** (1092.60)
–	–	–	–	**1930.–** (1787.05)	**1735.–** (1606.50)	**1595.–** (1476.85)	**1180.–** (1092.60)
A	A	A	A	A	A	A	A
60/60/57	60/60/57	60/60/57	60/60/57	60/60/57	60/60/57	60/60/57	60/60/57
71	71	71	71	71	71	71	77
1	1	1	1	1	1	1	1
•	•	•	•	•	•	•	
•	•	•	•	•	•	•	
•	•	•	•	•	•	•	•
							•
•	•	•	•	•	•	•	•
•	•	•	•	•	•	•	•
•	•	•	•	•	•	•	•
•	•	•	•	•	•	•	
•	•	•	•		•	•	
•							
•			•				
	•						
•	•	•	•		•		
•	•	•	•		•	•	•

Aperçu des produits cuisinières encastrables

Cuisinières encastrables

		EHGZR	EHGZ	EHBZR	EHBZ	EHB	EHA
M	**Prix en CHF TVA incl.** (Prix TVA excl.)	**2410.–** (2231.50)	**2225.–** (2060.20)	–	**1965.–** (1819.45)	**1820.–** (1685.20)	–
B	**Prix en CHF TVA incl.** (Prix TVA excl.)	–	–	**2050.–** (1898.15)	**1865.–** (1726.85)	**1720.–** (1592.60)	**1300.–** (1203.70)
W	**Prix en CHF TVA incl.** (Prix TVA excl.)	–	–	**2050.–** (1898.15)	**1865.–** (1726.85)	**1720.–** (1592.60)	**1300.–** (1203.70)
Fonctions du four	Classe d'efficacité énergétique	A	A	A	A	A	A
	Dimensions en cm (H/L/P)	60/60/57	60/60/57	60/60/57	60/60/57	60/60/57	60/60/57
	Volume de l'espace de cuisson en litres	71	71	71	71	71	77
	Nombre de lampes halogènes	1	1	1	1	1	1
Vapeur	Cuisson vapeur Vital						
	Cuisson par chaleur alternée et alternée Plus						
	Régénérer						
Conventionnel/air chaud/gril	Air chaud avec éléments de chauffe circulaires	•	•	•	•	•	
	Fonction pizza	•	•	•	•	•	
	Chaleur supérieure/inférieure	•	•	•	•	•	•
	Chaleur supérieure						•
	Chaleur inférieure	•	•	•	•	•	•
	Gril	•	•	•	•	•	•
	Grand gril	•	•	•	•	•	•
	Gril à air chaud	•	•	•	•	•	
	Cuisson à basse température						
MO	Micro-ondes solo et micro-ondes + gril						
	Micro-ondes + air chaud						
Fonctions supplémentaires/spéciales	Cuisson du pain (2 min. avec vapeur après avec air chaud)						
	Gratiner						
	Mets congelés						
	Dégeler	•	•	•	•	•	
	Stériliser						
	Sécher						
	Maintien au chaud						
	Fonction étuve						
	Chauffe-plats						
	Capteur de température à cœur						
	Chauffage rapide commutable						
	Programme de régénération (aide au nettoyage)						
	PYROLUXE PLUS – Système d'autonettoyage à 2 phases avec catalyseur						
	Autonettoyage catalytique	•					
	Programme de nettoyage (aide au nettoyage)						
	Mémoire en cas de panne de courant	•	•	•	•		
	Prise pour vitrocéramique avec commande tactile/par curseur						
	Peut être équipé de rails télescopiques (accessoires spéciaux)	•	•	•	•	•	•

Induction
Les bobines génèrent un champ électromagnétique adapté à la taille et à la forme de la casserole, qui ne chauffe que le fond alors que l'environnement reste froid. Jusqu'à 90% de l'énergie consommée est utilisée pour chauffer la casserole.

Technologies de réchauffage traditionnelles
Une grande quantité d'énergie est utilisée pour réchauffer tout le plan de cuisson et son environnement. Avec une cuisinière à gaz, seuls 55% de l'énergie servent à réchauffer la casserole.

Plans de cuisson

Les nouveaux plans de cuisson autonomes avec commande intégrée d'AEG révolutionnent la cuisine. Il y a désormais une toute nouvelle génération de plans de cuisson aussi moderne et flexible que vous. AEG fait du plan de cuisson un point central, attrayant et performant de votre cuisine. Découvrez la synthèse réussie entre innovations techniques et superbe design. À fleur ou avec cadre en acier inox, la langue claire du design des plans de cuisson AEG séduit tous ceux qui apprécient la singularité.

Avantages et utilité	42
Performances / Accessoires	43
Commandes	44
Plans de cuisson en vitrocéramique à corps de chauffe rayonnant	45
Aperçu des pictogrammes	46
Plans de cuisson autonomes à induction	47
Plans de cuisson autonomes à corps de chauffe rayonnant	50
Plans de cuisson à corps de chauffe rayonnant commandés par la cuisinière ou par le boîtier de commande	55
Plans de cuisson, platines de cuisson et boîtiers de commande	56

Dessins cotés	57–59
Aperçu des produits	60/61
Accessoires spéciaux	119
Déclaration de marchandise	126

Plans de cuisson à induction
Aperçu des avantages et de leur utilité

Rien de plus rapide
L'induction est tout simplement le mode de cuisson le plus rapide. L'eau dans une casserole arrive plus vite à ébullition avec l'induction qu'avec une cuisinière traditionnelle.

L'induction est rapide!
Avantage
– Pas de phase de préchauffage – la pleine puissance est disponible en une fraction de seconde
– Encore plus rapide avec la fonction Power

Utilité
– Economie de temps
– Par rapport à des plans de cuisson traditionnels en vitrocéramique, un litre d'eau bout deux fois plus vite

L'induction est propre, sûre et économique!
Avantage
– On ne chauffe pas le plan de cuisson, mais uniquement le fond de la casserole
– Sans casserole, rien ne chauffe, même si la zone de cuisson est allumée
– Pas de phase de préchauffage ni de chaleur résiduelle

Utilité
– Les restes alimentaires ne peuvent pas attacher sur le plan de cuisson
– Pas de brûlures lorsque les plans de cuisson sont en marche
– Economies d'énergie et donc de courant – jusqu'à 30%

L'induction est précise et flexible!
Avantage
– Une puissance constante dès la mise en marche – sans délai d'attente
– L'énergie de l'induction passe uniquement à l'emplacement de la casserole

Utilité
– Une cuisson absolument précise
– Une chaleur dosable avec précision, de meilleurs résultats de cuisson

Réglage précis de la chaleur
La chaleur peut être réglée et contrôlée avec une grande précision. Elle peut être très puissante ou suffisamment douce pour faire fondre du chocolat directement dans la casserole.

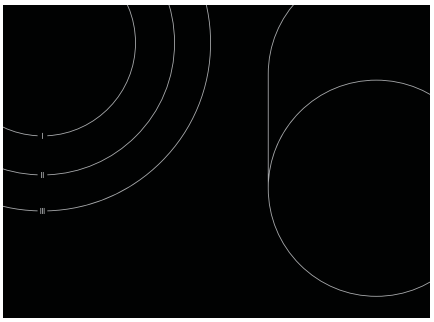

Extra sûrs
Tous les plans de cuisson à induction AEG sont dotés de détection des casseroles. Celle-ci reconnaît automatiquement les casseroles et désactive les zones inoccupées.

Tout beau, tout net: avec l'induction, rien n'attache
Il peut arriver que de l'eau bouillante déborde de la casserole. Parfois, c'est du sucre ou de la farine qui s'attachent sur le plan de cuisson. Avec l'induction, ce problème n'existe plus car la surface autour des zones de cuisson reste froide. Plus besoin de gratter!

Plans de cuisson à induction
Aperçu des avantages / Performances

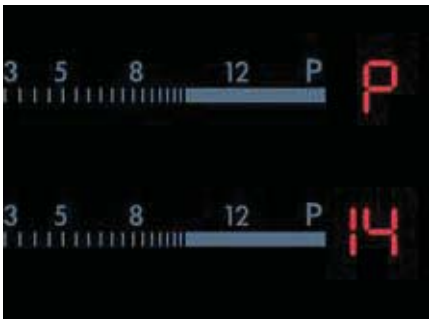

De meilleurs résultats en moins de temps grâce à Extra-Power
Les plans de cuisson à induction dotés de la fonction Power disposent d'une telle puissance que, par exemple, les liquides sont chauffés avec une rapidité extrême: un litre d'eau froide est porté à ébullition en 2,5 minutes env. (4 litres en 9 minutes env.).

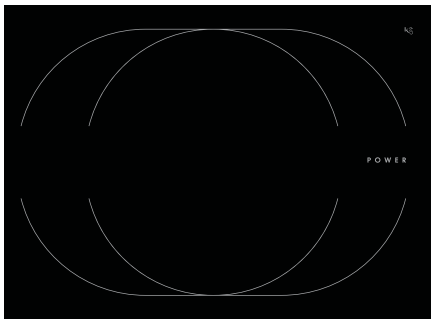

Zone de cuisson grande taille à induction
Les zones de cuisson grandes tailles, connues jusqu'à présent pour les chauffages par rayonnement, sont désormais également disponibles pour l'induction, pour des diamètres de casseroles de 125 à 190 mm Ø et des tailles de cocottes de 145 à 190 x 240 à 280 mm.

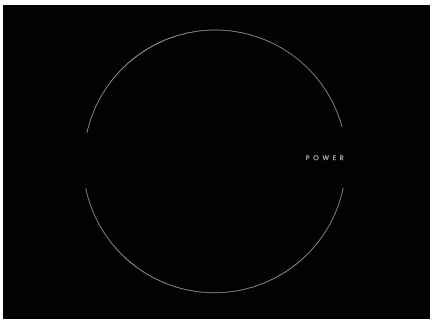

Zone de 300 mm Ø pour des diamètres de casseroles de 210 à 300 mm
Zone de 210 mm Ø pour des diamètres de casseroles de 160 à 240 mm
Zone de 180 mm Ø pour des diamètres de casseroles de 150 à 200 mm
Zone de 145 mm Ø pour des diamètres de casseroles de 120 à 160 mm

Accessoires

Lot de casseroles pour induction – gratuit
Bienvenue dans l'univers de la cuisson par induction: pour l'achat d'un plan de cuisson à induction AEG, vous recevrez un bon pour un assortiment de casseroles avec 2 couvercles d'une valeur de CHF 290.–
(sauf KKFA58SIM / KFA58SIO).
– Casserole Ø 160 mm, 1,5 litre
– 1 marmite Ø 200 mm, 3,5 litres
– 1 poêle à frire, avec revêtement antiadhésif Ø 240 mm

INFI-WOK pour induction
Wok sphérique à l'intérieur et à l'extérieur, contenance 3 litres (Ø 340 mm), avec support pour plans de cuisson de 180 à 280 mm de Ø.

WOKSETP5, 3 pièces
Pour tous les types de feux, y compris l'induction
Wok sphérique à l'intérieur, fond plat de 180 mm de Ø (Ø 400 mm), contenance 5 litres, avec couvercle en cloche et grille d'égouttage.

Plans de cuisson
Commandes

Une commande du bout des doigts: DirectControl
Pour gérer votre table de cuisson, il vous suffit d'appuyer délicatement dessus. Le concept de commande DirectControl ne nécessite ni touches, ni boutons rotatifs: sur le panneau de commande, vous tapez simplement la puissance et la fonction voulues. La nouvelle commande à curseur constitue un atout très spécial: vous laissez glisser votre doigt sur l'interface de commande, et vous faites ainsi coulisser le degré de puissance vers le haut ou vers le bas, sans être obligé d'appuyer plusieurs fois dessus.

Vous maîtrisez la situation
La sélection des degrés de puissance (1–14), de la fonction Power (P) ou du réchauffement rapide (A) est très lisiblement affichée sur l'écran du plan de cuisson. L'écran d'affichage donne aussi d'autres indications: «H» signifie par exemple que la zone de cuisson est encore chaude (brûlante).
«P» indique que le récipient de cuisson est inadapté ou qu'aucune casserole n'est posée sur la zone de cuisson.

Commutable séparément avec commande tactile
Au moyen des commandes tactiles SingleControl, vous pilotez le plan de cuisson Autark indépendamment du four. Chaque zone de cuisson dispose de sa propre commande tactile:
– degré de puissance avec +/– (14 degrés de puissance)
– écran à 7 segments
– commandes de zones de cuisson clairement disposées

Plans de cuisson en vitrocéramique à corps de chauffe rayonnant

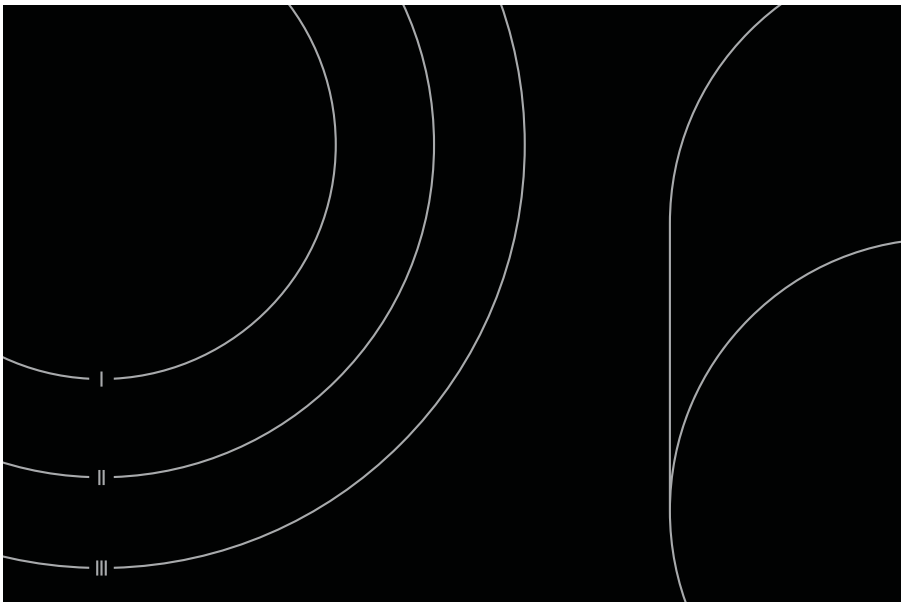

Découvrez les avantages des plans de cuisson en vitrocéramique
Les zones de cuisson à double circuit, ou les zones de cuisson grande taille offrent une place optimale pour vos différents récipients, poêles et braisières, comme sur mesure. Cela bien sûr accompagné d'une sécurité maximale grâce à l'interrupteur général de sûreté et à l'arrêt automatique.

Zones de cuisson à double circuit ou grande taille
AEG propose le plan de cuisson idéal pour pratiquement tous les récipients et casseroles imaginables.

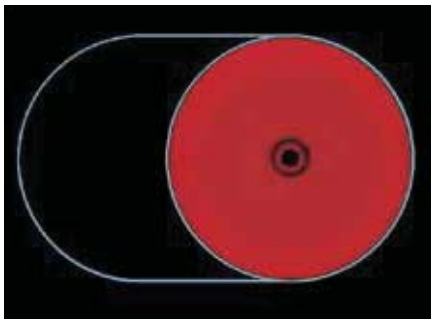

Les zones de cuisson grande taille offrent toute la place voulue, qu'il s'agisse d'une poêle, d'une marmite ou d'une poissonnière.

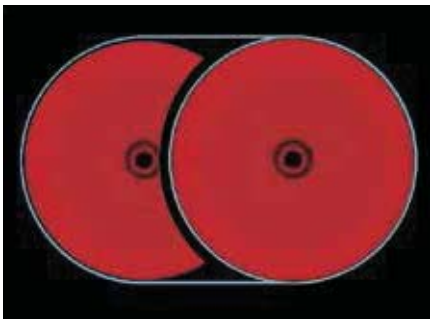

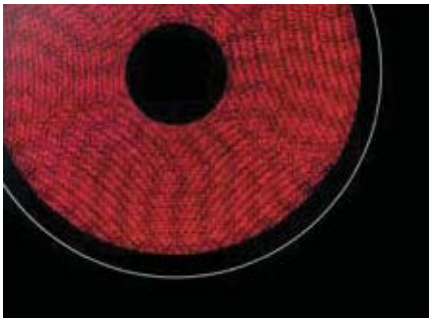

À incandescence rapide
La plaque de cuisson AEG est équipée de zones de cuisson modernes à montée en température rapide. Vous obtenez ainsi toute la puissance calorifique en l'espace de quelques secondes, avec une répartition uniforme de la chaleur sur toute la zone de cuisson.

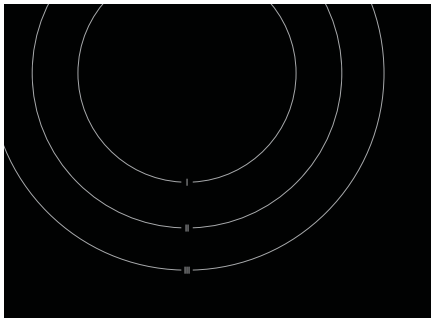

Zone de cuisson Profi à trois circuits pour des diamètres de casseroles de 145, 210 et 270 mm.

Plans de cuisson intuitifs
Aperçu des pictogrammes

Largeur 80 cm
Largeur du plan de cuisson.

Largeur 60 cm
Largeur du plan de cuisson.

Largeur 41 cm
Largeur du boîtier de commande.

DirectControl
La zone de cuisson peut être réglée grâce à la fonction Slider, en déplaçant le doigt sur le bandeau de commande ou en choisissant directement la puissance voulue, grâce à un appui du doigt.

Minuterie écologique
Dès la fin du temps de cuisson programmé, la zone de cuisson s'éteint pour une utilisation optimale de la chaleur résiduelle.

Minuterie CountUp
Elle indique le temps écoulé depuis l'activation du plan de cuisson – une aide pratique pour contrôler la cuisson.

Fonction OptiHeat
Même à l'arrêt, l'affichage de chaleur résiduelle à trois niveaux indique de manière fiable si le plan de cuisson est «très chaud», «chaud» ou «presque froid».

Fonction OffSound
Marche/Arrêt des sons des touches.

Stop+Go
En cas de brèves interruptions de la cuisson, il suffit d'appuyer sur une touche pour passer en mode Maintien au chaud et inversement.

Sécurité enfants
La sécurité enfant désactive le plan de cuisson et exclut une erreur de manipulation par des enfants.

Zone de cuisson à double circuit
Idéale pour de petites casseroles, telles qu'une poêle à beurre ou un pot à lait.

Zone de cuisson à trois circuits
Convient pour les diamètres de casseroles les plus usuels.

Zone de cuisson grande taille
Pour l'utilisation de cocottes. Désormais aussi pour les plans de cuisson à induction.

Fond de protection
Marge de manœuvre totale, tout en assurant la distance de sécurité et la ventilation.

Revêtement en acier inox anti-traces de doigts
Grâce au revêtement en acier inox antitraces de doigts, les empreintes de doigts appartiennent au passé.

Plans de cuisson autonomes à induction

KFA78DIM Plan de cuisson à induction avec DirectControl

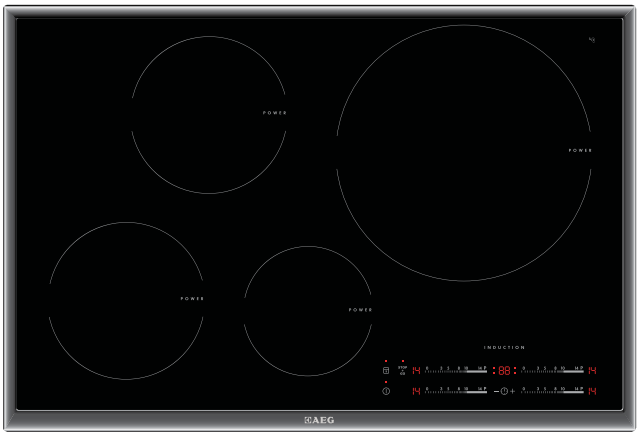

CLASSE TOP
- Commande de zones de cuisson DirectControl
- Identification du diamètre des casseroles
- Toutes les zones de cuisson avec fonction Power
- 14 niveaux de puissance
- Réchauffement rapide
- Minuterie éco
- Minuterie CountUp
- Fonction OptiHeat
- Fonction OffSound
- Stop+Go
- Fonction verrouillage/ restauration
- Sécurité enfants
- Arrêt de sécurité en fonction de la puissance
- Dispositif de protection de surchauffe
- Jeu de 3 casseroles gratuit (valeur de CHF 290.–)

Equipement en zones de cuisson
- 1 zone de cuisson à induction Ø 145 mm, 2,5 kW pour des diamètres de casseroles de 120 à 160 mm
- 2 zones de cuisson à induction Ø 180 mm, 2,8 kW pour des diamètres de casseroles de 150–200 mm
- 1 zone de cuisson à induction Ø 300 mm, 3,7 kW pour des diamètres de casseroles de 210–300 mm

Puissance connectée totale
7,4 kW, pour raccordement 400 V, 2N~ avec câble de raccordement

Accessoires spéciaux
Fond de protection PBOX-7IR8I
CHF 120.– (incl. TVA)
CHF 111.10 (excl. TVA)

Dessins cotés page 57
Accessoires spéciaux page 119
Caractéristiques techniques page 126

Dimensions en cm (H/L/P)
5,3/76,6/51,6

Dimensions des découpes en cm (L/P) 75,0/49,0

CHF 3585.– incl. TVA
TAR (incl. TVA)

CHF 3319.45 excl. TVA
CHF 2.50

Avec cadre, encastrement à plat

KFA78DIO Plan de cuisson à induction avec DirectControl

CLASSE TOP
- Commande de zones de cuisson DirectControl
- Détection des casseroles et de leur taille
- Toutes les zones de cuisson avec fonction Power
- 14 niveaux de puissance
- Réchauffement rapide
- Minuterie éco
- Minuterie CountUp
- Fonction OptiHeat
- Fonction OffSound
- Stop+Go
- Fonction verrouillage/ restauration
- Sécurité enfants
- Arrêt de sécurité en fonction de la puissance
- Dispositif de protection de surchauffe
- Jeu de 3 casseroles gratuit (valeur de CHF 290.–)

Equipement en zones de cuisson
- 1 zone de cuisson à induction Ø 145 mm, 2,5 kW pour des diamètres de casseroles de 120 à 160 mm
- 2 zones de cuisson à induction Ø 180 mm, 2,8 kW pour des diamètres de casseroles de 150–200 mm
- 1 zone de cuisson à induction Ø 300 mm, 3,7 kW pour des diamètres de casseroles de 210–300 mm

Puissance connectée totale
7,4 kW, pour raccordement 400 V, 2N~ avec câble de raccordement

Accessoires spéciaux
Fond de protection PBOX-7IR8I
CHF 120.– (incl. TVA)
CHF 111.10 (excl. TVA)

Dessins cotés page 57
Accessoires spéciaux page 119
Caractéristiques techniques page 126

Dimensions en cm (H/L/P)
5,3/77,0/51,0

Dimensions des découpes en cm (L/P) 75,6 (77,6)/49,6 (51,6)

CHF 3585.– incl. TVA
TAR (incl. TVA)

CHF 3319.45 excl. TVA
CHF 2.50

Sans cadre, encastrement à fleur

Plans de cuisson autonomes à induction

KFA58DIM Plan de cuisson à induction avec DirectControl

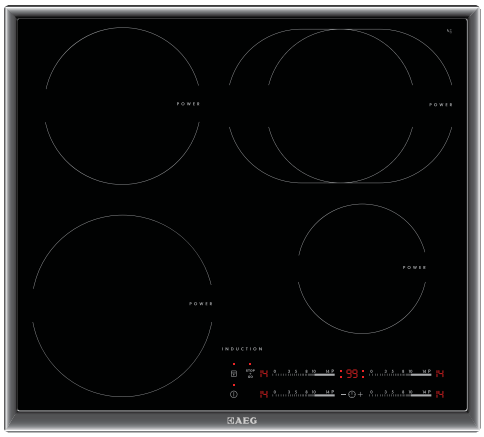

CLASSE TOP
– Commande de zones de cuisson DirectControl
– Identification du diamètre des casseroles
– Toutes les zones de cuisson avec fonction Power
– 14 niveaux de puissance
– Réchauffement rapide
– Minuterie éco
– Minuterie CountUp
– Fonction OptiHeat
– Fonction OffSound
– Stop+Go
– Fonction verrouillage/ restauration
– Sécurité enfants
– Arrêt de sécurité en fonction de la puissance
– Dispositif de protection de surchauffe
– Jeu de 3 casseroles gratuit (valeur de CHF 290.–)

Equipement en zones de cuisson
– 1 zone de cuisson à induction Ø 145 mm, 2,5 kW pour des diamètres de casseroles de 120 à 60 mm
– 1 zone de cuisson à induction Ø 180 mm, 2,8 kW pour des diamètres de casseroles de 150 à 200 mm
– 1 zone de cuisson à induction Ø 210 mm, 3,7 kW pour des diamètres de casseroles de 160 à 240 mm
– 1 zone de cuisson grande taille à induction Ø 170 x 265 mm, 3,2 kW pour des diamètres de casseroles de 125 à 190 mm et des tailles de cocottes de 145 à 190 x 240 à 280 mm

Puissance connectée totale
7,4 kW, pour raccordement 400 V, 2N~ avec câble de raccordement

Accessoires spéciaux
Fond de protection PBOX-6IR
CHF 120.– (incl. TVA)
CHF 111.10 (excl. TVA)

Dessins cotés page 57
Accessoires spéciaux page 119
Caractéristiques techniques page 126

Dimensions en cm (H/L/P)
5,3/57,6/51,6

Dimensions des découpes en cm (L/P) 56,0/49,0

CHF 2555.– incl. TVA
TAR (incl. TVA)

CHF 2365.75
excl. TVA
CHF 2.50

Avec cadre,
encastrement à plat

KFA58DIO Plan de cuisson à induction avec DirectControl

CLASSE TOP
– Commande de zones de cuisson DirectControl
– Identification du diamètre des casseroles
– Toutes les zones de cuisson avec fonction Power
– 14 niveaux de puissance
– Réchauffement rapide
– Minuterie éco
– Minuterie CountUp
– Fonction OptiHeat
– Fonction OffSound
– Stop+Go
– Fonction verrouillage/ restauration
– Sécurité enfants
– Arrêt de sécurité en fonction de la puissance
– Dispositif de protection de surchauffe
– Jeu de 3 casseroles gratuit (valeur de CHF 290.–)

Equipement en zones de cuisson
– 1 zone de cuisson à induction Ø 145 mm, 2,5 kW pour des diamètres de casseroles de 120 à 60 mm
– 1 zone de cuisson à induction Ø 180 mm, 2,8 kW pour des diamètres de casseroles de 150 à 200 mm
– 1 zone de cuisson à induction Ø 210 mm, 3,7 kW pour des diamètres de casseroles de 160 à 240 mm
– 1 zone de cuisson grande taille à induction Ø 170 x 265 mm, 3,2 kW pour des diamètres de casseroles de 125 à 190 mm et des tailles de cocottes de 145 à 190 x 240 à 280 mm

Puissance connectée totale
7,4 kW, pour raccordement 400 V, 2N~ avec câble de raccordement

Accessoires spéciaux
Fond de protection PBOX-6IR
CHF 120.– (incl. TVA)
CHF 111.10 (excl. TVA)

Dessins cotés page 57
Accessoires spéciaux page 119
Caractéristiques techniques page 126

Dimensions en cm (H/L/P)
5,3/58,0/51,0

Dimensions des découpes en cm (L/P) 56,6 (58,6)/49,0 (51,6)

CHF 2555.– incl. TVA
TAR (incl. TVA)

CHF 2365.75
excl. TVA
CHF 2.50

Sans cadre,
encastrement à fleur

Plans de cuisson autonomes à induction

KFA58SIM Plan de cuisson à induction avec commande SingleControl

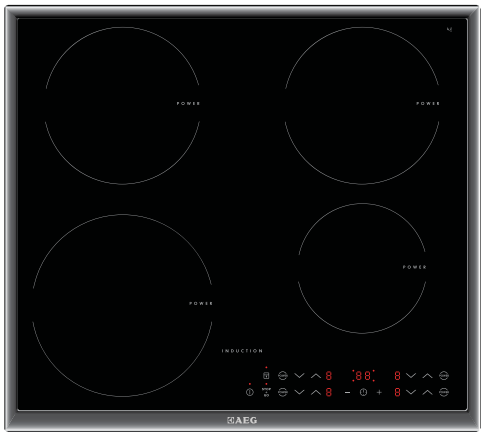

60 CM · STOP & GO

CLASSE CONFORT
– Commande de zone de cuisson SingleControl
– Identification du diamètre des casseroles
– Toutes les zones de cuisson avec fonction Power
– 10 niveaux de puissance
– Minuterie pour les zones de cuisson
– Indication de chaleur résiduelle
– Confirmation de la sélection par signal sonore
– Fonction verrouillage/ restauration
– Sécurité enfants
– Arrêt de sécurité en fonction de la puissance

Equipement en zones de cuisson
– 1 zone de cuisson à induction Ø 145 mm, 2,5 kW pour des diamètres de casseroles de 120 à 60 mm
– 2 zones de cuisson à induction Ø 180 mm, 2,8 kW pour des diamètres de casseroles de 150 à 200 mm
– 1 zone de cuisson à induction Ø 210 mm, 3,7 kW pour des diamètres de casseroles de 160 à 240 mm

Puissance connectée totale
7,4 kW pour raccordement 400 V, 2N~ avec câble de raccordement

Accessoires spéciaux
Fond de protection PBOX-6IR
CHF 120.– (incl. TVA)
CHF 111.10 (excl. TVA)

Dessins cotés page 57
Accessoires spéciaux page 119
Caractéristiques techniques page 126

Dimensions en cm (H/L/P)
5,3/57,6/51,6

Dimensions des découpes en cm (L/P) 56,0/49,0

CHF 1630.– incl. TVA
TAR (incl. TVA) CHF 1509.25 excl. TVA CHF 2.50

Avec cadre, encastrement à plat

KFA58SIO Plan de cuisson à induction avec commande SingleControl

60 CM · STOP & GO

CLASSE CONFORT
– SingleControl, commande des zones de cuisson
– Identification du diamètre des casseroles
– Toutes les zones de cuisson avec fonction Power
– 10 niveaux de puissance
– Minuterie pour les zones de cuisson
– Indication de chaleur résiduelle
– Confirmation de la sélection par signal sonore
– Fonction verrouillage/ restauration
– Sécurité enfants
– Arrêt de sécurité en fonction de la puissance

Equipement en zones de cuisson
– 1 zone de cuisson à induction Ø 145 mm, 2,5 kW pour des diamètres de casseroles de 120 à 60 mm
– 2 zones de cuisson à induction Ø 180 mm, 2,8 kW pour des diamètres de casseroles de 150 à 200 mm
– 1 zone de cuisson à induction Ø 210 mm, 3,7 kW pour des diamètres de casseroles de 160 à 240 mm

Puissance connectée totale
7,4 kW pour raccordement 400 V, 2N~ avec câble de raccordement

Accessoires spéciaux
Fond de protection PBOX-6IR
CHF 120.– (incl. TVA)
CHF 111.10 (excl. TVA)

Dessins cotés page 57
Accessoires spéciaux page 119
Caractéristiques techniques page 126

Dimensions en cm (H/L/P)
5,3/58,0/51,0

Dimensions des découpes en cm (L/P) 56,6 (58,6)/49,6 (51,6)

CHF 1630.– incl. TVA
TAR (incl. TVA) CHF 1509.25 excl. TVA CHF 2.50

Sans cadre, encastrement à fleur

Plans de cuisson autonomes à corps de chauffe rayonnant

KFA78DM Zone de cuisson grande taille Profi à trois cercles avec commande DirectControl

CLASSE TOP
- Commande de zones de cuisson DirectControl
- 14 niveaux de puissance
- Réchauffement rapide
- Minuterie éco
- Minuterie CountUp
- Fonction OptiHeat
- Fonction OffSound
- Stop+Go
- Fonction verrouillage/ restauration
- Sécurité enfants
- Arrêt de sécurité en fonction de la puissance

Equipement en zones de cuisson
- Zones de cuisson à incandescence rapide
- 1 zone de cuisson Ø 145 mm, 1,2 kW
- 1 zone de cuisson à double circuit Ø 120/180 mm, 1,7 kW
- 1 zone de cuisson grande taille Ø 170 x 265 mm, 2,2 kW
- 1 zone de cuisson à trois circuits Ø 145/210/270 mm, 2,7 kW

Puissance connectée totale
7,8 kW pour raccordement 400 V, 2N~ avec câble de raccordement

Accessoires spéciaux

Fond de protection
PBOX-8R9I
CHF 120.– (incl. TVA)
CHF 111.10 (excl. TVA)

Dessins cotés page 58
Accessoires spéciaux page 119
Caractéristiques techniques page 126

Dimensions en cm (H/L/P)
4,5/76,6/51,6

Dimensions des découpes en cm (L/P) 75,0/49,0

CHF 2425.– incl. TVA
TAR (incl. TVA)

CHF 2245.35
excl. TVA
CHF 2.50

Avec cadre,
encastrement à plat

Plans de cuisson autonomes à corps de chauffe rayonnant

KFA69DM Zone de cuisson grande taille à trois cercles avec commande DirectControl

CLASSE TOP
- Commande de zones de cuisson DirectControl
- 14 niveaux de puissance
- Réchauffement rapide
- Minuterie éco
- Minuterie CountUp
- Fonction OptiHeat
- Fonction OffSound
- Stop+Go
- Fonction verrouillage/ restauration
- Sécurité enfants
- Arrêt de sécurité en fonction de la puissance
- Dispositif de protection de surchauffe

Equipement en zones de cuisson
- Zones de cuisson à incandescence rapide
- 1 zone de cuisson à induction Ø 145 mm, 1,2 kW
- 1 zone de cuisson à induction Ø 180 mm, 1,8 kW
- 1 zone de cuisson à trois circuits Ø 120/175/210 mm, 2,3 kW
- 1 zone de cuisson grande taille Ø 170 x 265 mm, 2,2 kW

Puissance connectée totale
7,5 kW, pour raccordement 400 V, 2N~ avec câble de raccordement

Accessoires spéciaux
Fond de protection PBOX-7IR8I
CHF 120.– (incl. TVA)
CHF 111.10 (excl. TVA)

Dessins cotés page 57
Accessoires spéciaux page 121
Caractéristiques techniques page 128

Dimensions en cm (H/L/P)
4,5/69,6/51,6

Dimensions des découpes en cm (L/P) 68,0/49,0

CHF 2290.– incl. TVA
TAR (incl. TVA)

CHF 2120.35 excl. TVA
CHF 2.50

Avec cadre, encastrement à plat

KFA69DO Zone de cuisson grande taille à trois cercles avec commande DirectControl

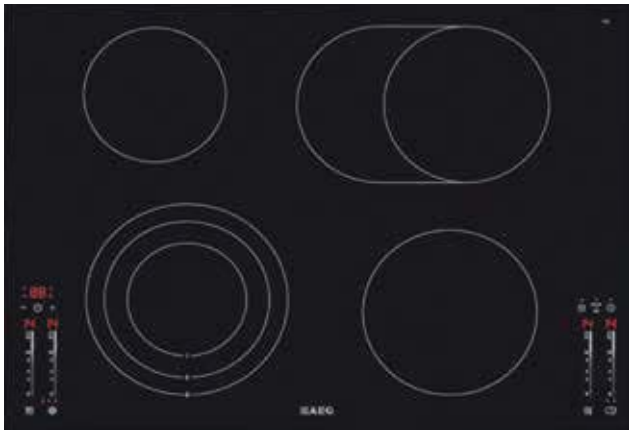

CLASSE TOP
- Commande de zones de cuisson DirectControl
- 14 niveaux de puissance
- Réchauffement rapide
- Minuterie éco
- Minuterie CountUp
- Fonction OptiHeat
- Fonction OffSound
- Stop+Go
- Fonction verrouillage/ restauration
- Sécurité enfants
- Arrêt de sécurité en fonction de la puissance
- Dispositif de protection de surchauffe

Equipement en zones de cuisson
- Zones de cuisson à incandescence rapide
- 1 zone de cuisson à induction Ø 145 mm, 1,2 kW
- 1 zone de cuisson à induction Ø 180 mm, 1,8 kW
- 1 zone de cuisson à trois circuits Ø 120/175/210 mm, 2,3 kW
- 1 zone de cuisson grande taille Ø 170 x 265 mm, 2,2 kW

Puissance connectée totale
7,5 kW, pour raccordement 400 V, 2N~ avec câble de raccordement

Accessoires spéciaux
Fond de protection PBOX-7IR8I
CHF 120.– (incl. TVA)
CHF 111.10 (excl. TVA)

Dessins cotés page 57
Accessoires spéciaux page 121
Caractéristiques techniques page 128

Dimensions en cm (H/L/P)
4,5/70,0/51,0

Dimensions des découpes en cm (L/P) 68,6 (70,6)/49,6 (51,6)

CHF 2290.– incl. TVA
TAR (incl. TVA)

CHF 2120.35 excl. TVA
CHF 2.50

Sans cadre, encastrement à fleur

Plans de cuisson autonomes à corps de chauffe rayonnant

KFA58DM Zone de cuisson grande taille à trois cercles avec commande DirectControl

CLASSE TOP
- Commande de zones de cuisson DirectControl
- 14 niveaux de puissance
- Réchauffement rapide
- Minuterie éco
- Minuterie CountUp
- Fonction OptiHeat
- Fonction OffSound
- Stop+Go
- Fonction verrouillage/ restauration
- Sécurité enfants
- Arrêt de sécurité en fonction de la puissance

Equipement en zones de cuisson
- Zones de cuisson à incandescence rapide
- 2 zones de cuisson Ø 145 mm, 1,2 kW
- 1 zone de cuisson à trois circuits Ø 120/175/210 mm, 2,3 kW
- 1 zone de cuisson grande taille Ø 170 x 265 mm, 2,2 kW

Puissance connectée totale
6,9 kW pour raccordement 400 V, 2N~ sans câble de raccordement

Accessoires spéciaux
Fond de protection PBOX-6IR
CHF 120.– (incl. TVA)
CHF 111.10 (excl. TVA)

Dessins cotés page 58
Accessoires spéciaux page 119
Caractéristiques techniques page 126

Dimensions en cm (H/L/P)
4,5/57,6/51,6

Dimensions des découpes en cm (L/P 56,0/49,0

CHF 1925.– incl. TVA
TAR (incl. TVA)

CHF 1782.40
excl. TVA
CHF 2.50

Avec cadre, encastrement à plat

KFA58DO Zone de cuisson grande taille à trois cercles avec commande DirectControl

CLASSE TOP
- Commande de zones de cuisson DirectControl
- 14 niveaux de puissance
- Réchauffement rapide
- Minuterie éco
- Minuterie CountUp
- Fonction OptiHeat
- Fonction OffSound
- Stop+Go
- Fonction verrouillage/ restauration
- Sécurité enfants
- Arrêt de sécurité en fonction de la puissance

Equipement en zones de cuisson
- Zones de cuisson à incandescence rapide
- 2 zones de cuisson Ø 145 mm, 1,2 kW
- 1 zone de cuisson à trois circuits Ø 120/175/210 mm, 2,3 kW
- 1 zone de cuisson grande taille Ø 170 x 265 mm, 2,2 kW

Puissance connectée totale
6,9 kW pour raccordement 400 V, 2N~ sans câble de raccordement

Accessoires spéciaux
Fond de protection PBOX-6IR
CHF 120.– (incl. TVA)
CHF 111.10 (excl. TVA)

Dessins cotés page 58
Accessoires spéciaux page 119
Caractéristiques techniques page 126

Dimensions en cm (H/L/P)
4,5/58,0/51,0

Dimensions des découpes en cm (L/P) 56,6 (58,6)/49,6 (51,6)

CHF 1925.– incl. TVA
TAR (incl. TVA)

CHF 1782.40
excl. TVA
CHF 2.50

Sans cadre, encastrement à fleur

Plans de cuisson autonomes à corps de chauffe rayonnant

KFA58SM Commande SingleControl

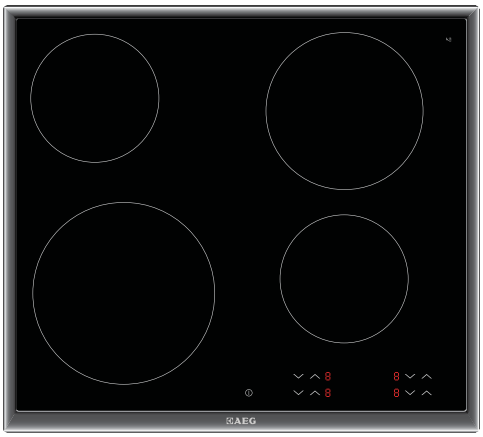

60 CM

CLASSE DE BASE
– Commande de zones de cuisson SingleControl
– 10 niveaux de puissance
– Sécurité enfants
– Arrêt de sécurité en fonction de la puissance
– Indication de chaleur résiduelle

Equipement en zones de cuisson
– Zones de cuisson à incandescence rapide
– 2 zones de cuisson Ø 145 mm, 1,2 kW
– 1 zone de cuisson Ø 180 mm, 1,8 kW
– 1 zone de cuisson Ø 210 mm, 2,3 kW

Puissance connectée totale
6,5 kW pour raccordement 400 V, 2N~ avec câble de raccordement

Accessoires spéciaux
Fond de protection PBOX-6IR
CHF 120.– (incl. TVA)
CHF 111.10 (excl. TVA)

Dessins cotés page 58
Accessoires spéciaux page 119
Caractéristiques techniques page 126

Dimensions en cm (H/L/P)
4,5/57,6/51,6

Dimensions des découpes en cm (L/P) 56,0/49,0

CHF 1420.– incl. TVA
TAR (incl. TVA)

CHF 1314.80
excl. TVA
CHF 2.50

Avec cadre, encastrement à plat

Plans de cuisson autonomes à corps de chauffe rayonnant

KFA58DKM Commande par bouton rotatif

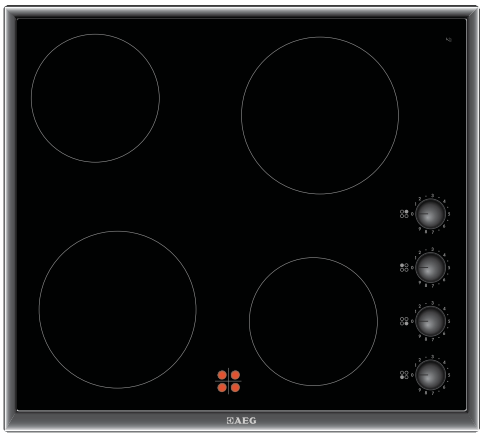

60 CM

CLASSE DE BASE
– Commande par bouton rotatif
– en continu de 1 à 9
– Indication de chaleur résiduelle

Equipement en zones de cuisson
– Zones de cuisson à incandescence rapide
– 2 zones de cuisson Ø 145 mm, 1,2 kW
– 2 zones de cuisson Ø 180 mm, 1,8 kW

Puissance connectée totale
6,0 kW pour raccordement 400 V, 2N~ avec câble de raccordement

Accessoires spéciaux
Fond de protection PBOX-6IR
CHF 120.– (incl. TVA)
CHF 111.10 (excl. TVA)

Dessins cotés page 58
Accessoires spéciaux page 119
Caractéristiques techniques page 126

Dimensions en cm (H/L/P)
4,5/57,6/51,6

Dimensions des découpes en cm (L/P) 56,0/49,0

CHF 1320.–
incl. TVA
TAR (incl. TVA)

CHF 1222.20
excl. TVA
CHF 2.50

Avec cadre, encastrement à plat

Plans de cuisson à corps de chauffe rayonnant commandés par la cuisinière ou par le boîtier de commande

KFA58HCM Zone de cuisson polyvalente

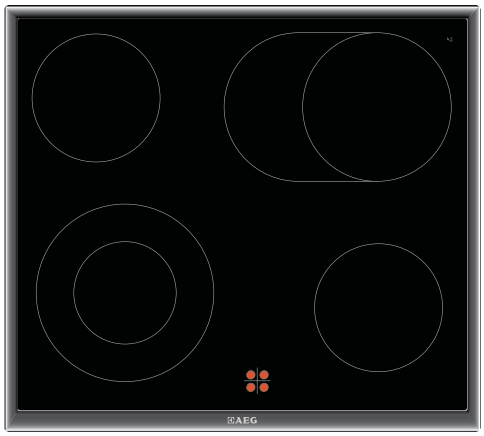

CLASSE CONFORT
– Indication de chaleur résiduelle
– Dispositif de protection de surchauffe

Equipement en zones de cuisson
– Zones de cuisson à incandescence rapide
– 2 zones de cuisson Ø 145 mm, 1,2 kW
– 1 zone de cuisson à double circuit Ø 120 x 210 mm, 2,2 kW
– 1 zone de cuisson grande taille Ø 170 x 265 mm, 2,2 kW

Puissance connectée totale
6,8 kW

Dessins cotés page 59
Accessoires spéciaux page 119
Caractéristiques techniques page 126

Dimensions en cm (H/L/P)
4,3/57,6/51,6

Dimensions des découpes en cm (L/P) 56,0/49,0

CHF 1490.– incl. TVA
TAR (incl. TVA)

CHF 1379.65 excl. TVA
CHF 2.50

Avec cadre, encastrement à plat

KFA58HPM Zone de cuisson à deux circuits

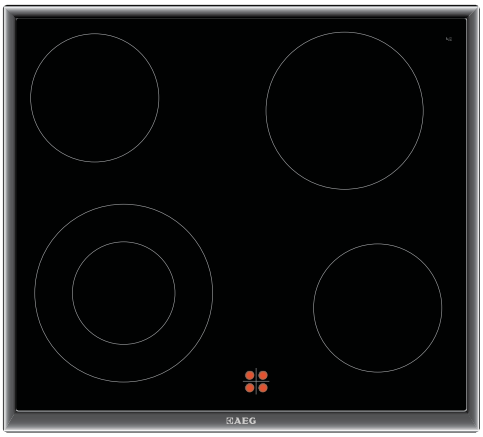

CLASSE CONFORT
– Indication de chaleur résiduelle
– Dispositif de protection de surchauffe

Equipement en zones de cuisson
– Zones de cuisson à incandescence rapide
– 2 zones de cuisson Ø 145 mm, 1,2 kW
– 1 zone de cuisson Ø 180 mm, 1,8 kW
– 1 zone de cuisson à 2 circuits Ø 120/210 mm, 2,2 kW

Puissance connectée totale
6,4 kW

Dessins cotés page 59
Accessoires spéciaux page 119
Caractéristiques techniques page 126

Dimensions en cm (H/L/P)
4,3/57,6/51,6

Dimensions des découpes en cm (L/P) 56,0/49,0

CHF 1300.– incl. TVA
TAR (incl. TVA)

CHF 1203.70 excl. TVA
CHF 2.50

Avec cadre, encastrement à plat

Plans de cuisson à corps de chauffe rayonnant commandés par la cuisinière ou par le boîtier de commande, platines de cuisson, boîtiers de commande

KFA58HM Incandescence rapide

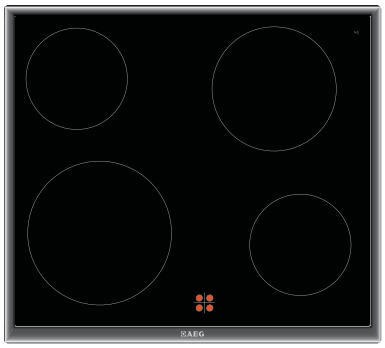

60 CM

CLASSE DE BASE
– Indication de chaleur résiduelle
– Dispositif de protection de surchauffe

Equipement en zones de cuisson
– Zones de cuisson à incandescence rapide
– 2 zones de cuisson Ø 145 mm, 1,2 kW
– 1 zone de cuisson Ø 180 mm, 1,8 kW
– 1 zone de cuisson Ø 210 mm, 2,3 kW

Puissance connectée totale
6,5 kW

Dessins cotés page 59
Accessoires spéciaux page 119
Caractéristiques techniques page 126

Dimensions en cm (H/L/P)
4,3/57,6/51,6

Dimensions des découpes en cm (L/P)
56,0/49,0

Avec cadre, encastrement à plat

CHF 1180.–	CHF 1092.60
incl. TVA	excl. TVA
TAR (incl. TVA)	CHF 2.50

KM412.2 Platine de cuisson

60 CM

Equipement en zones de cuisson
– 1 plaque de cuisson à incandescence rapide Ø 145 mm, 1,5 kW
– 1 plaque de cuisson Ø 145 mm, 1,0 kW
– 2 plaques de cuisson à incandescence rapide Ø 180 mm, 2,0 kW

Puissance connectée totale
6,5 kW

Dessins cotés page 59
Accessoires spéciaux page 119
Caractéristiques techniques page 126

Dimensions en cm (H/L/P)
4,3/58,0/51,0

Dimensions des découpes en cm (L/P)
56,0/49,0

Avec cadre, encastrement à plat

CHF 610.–	CHF 564.80
incl. TVA	excl. TVA
TAR (incl. TVA)	CHF 2.50

ESGL4ECN / ESGL4ESP / ESGL4EWE

41 CM

Boîtier de commande encastrable Electrolux
Pour plans de cuisson en vitrocéramique AEG 4 feux avec et sans zones à double circuit, ou platines de cuisson avec 4 plaques de cuisson 400 V
– réglables en continu de 1 à 9 avec mode maintien au chaud
– Boutons escamotables à éclairage gradué

Puissance connectée totale
7,6 kW pour raccordement 400 V, 2–3

Dessins cotés page 59
Accessoires spéciaux page 119
Caractéristiques techniques page 126

Dimensions en cm (H/L/P)
9,0/41,0/27,1

Dimensions des découpes en cm (L/P)
7,2/35,5

ESGL4ECN

CHF 890.–	CHF 824.05
incl. TVA	excl. TVA

ESGL4ESP / ESGL4EWE

CHF 830.–	CHF 768.50
incl. TVA	excl. TVA

Dessins cotés
Plans de cuisson autonomes à induction

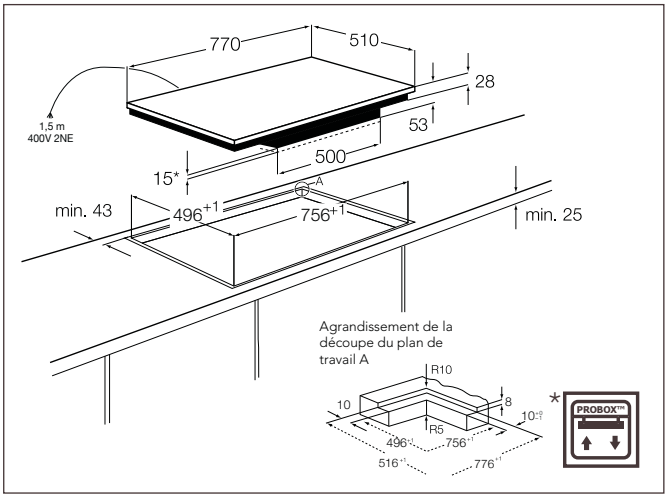

KFA78DIO

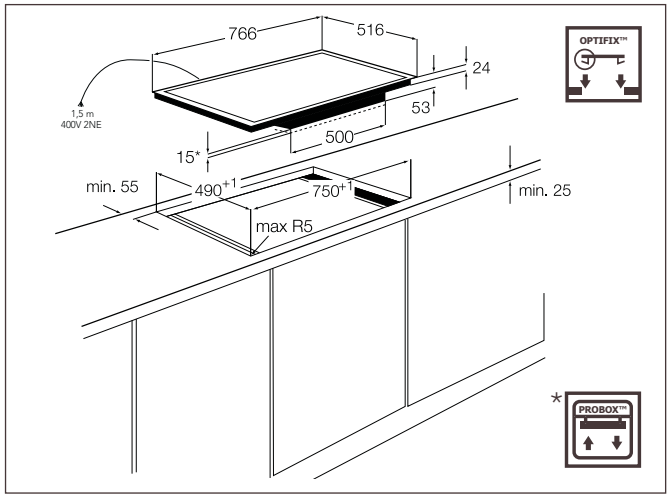

KFA78DIM

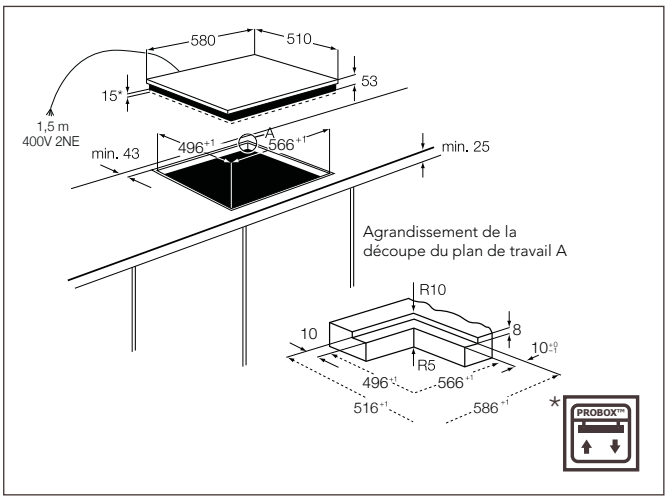

KFA58DIO / KFA58SIO

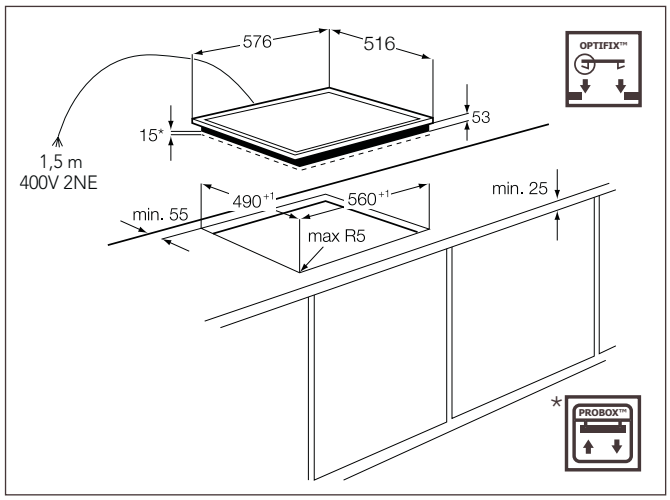

KFA58DIM / KFA58SIM

Dessins cotés
Plans de cuisson autonomes à corps de chauffe rayonnant

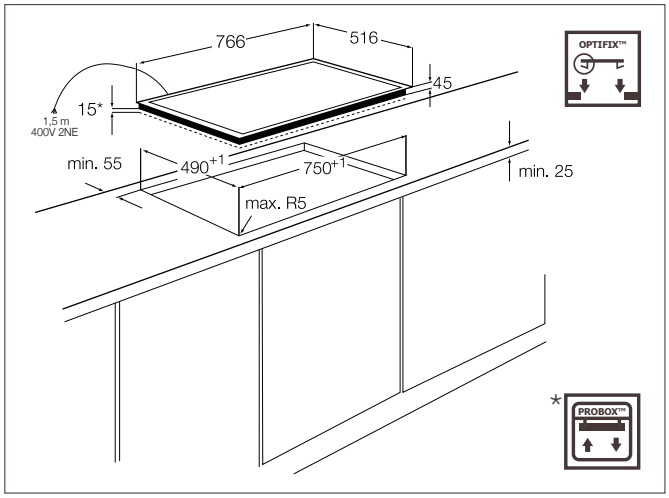

KFA78DM

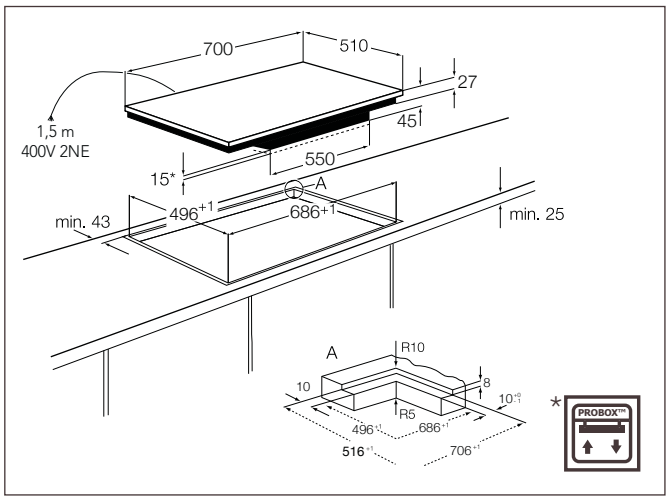

KFA69DO

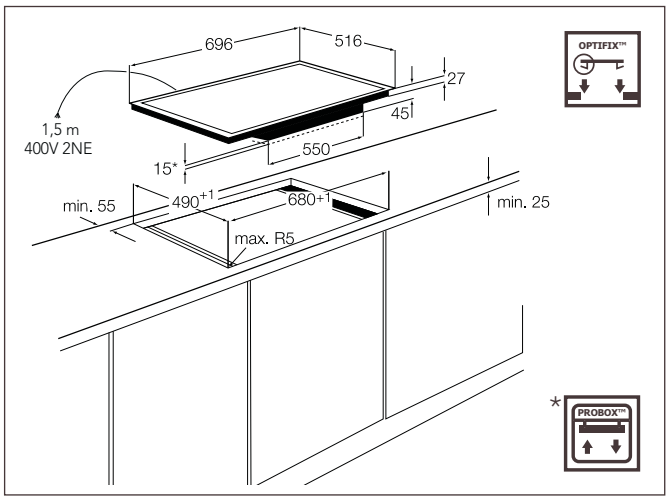

KFA69DM

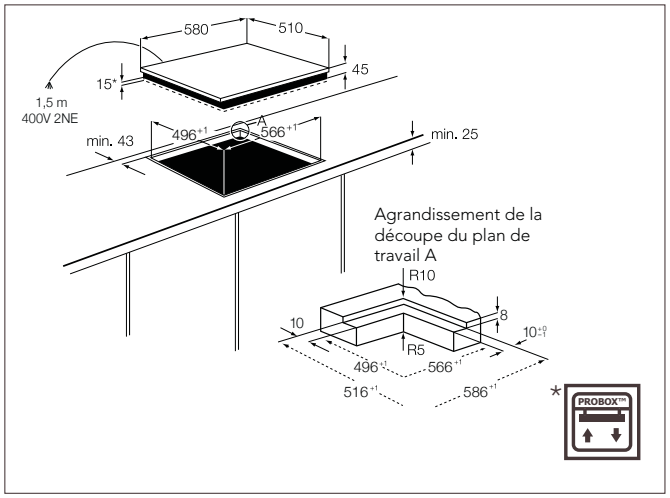

KFA58DO

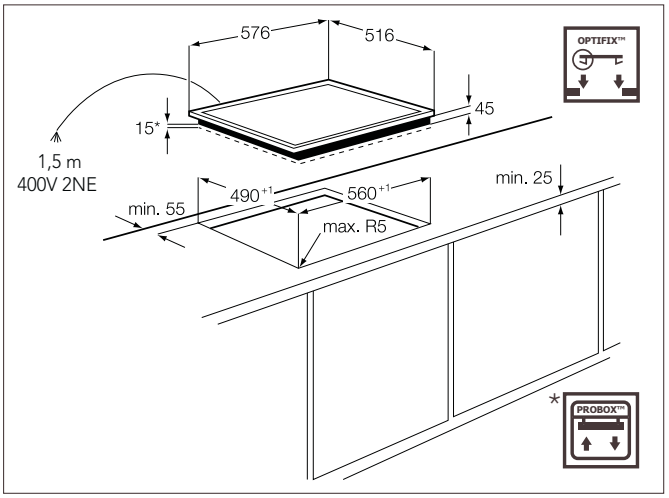

KFA58DM / KFA58SM / KFA58DKM

Dessins cotés

Plans de cuisson à corps de chauffe rayonnant commandés par la cuisinière ou par le boîtier de commande, platines de cuisson, boîtiers de commande

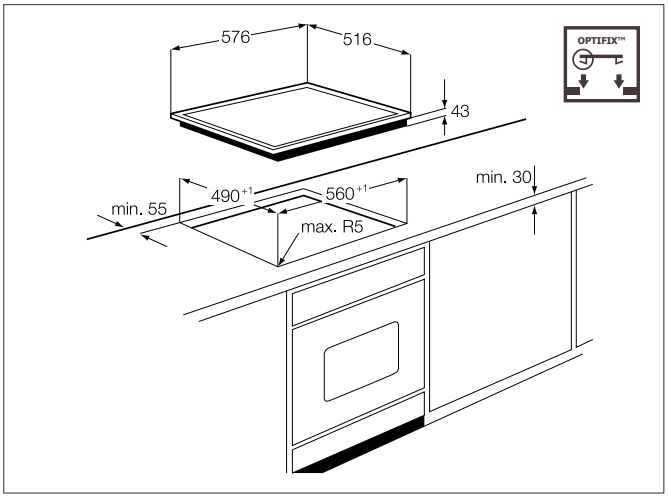

KFA58HCM

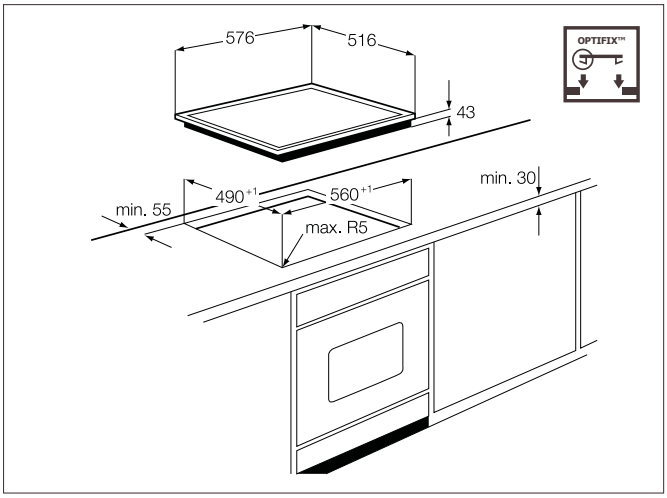

KFA58HPM

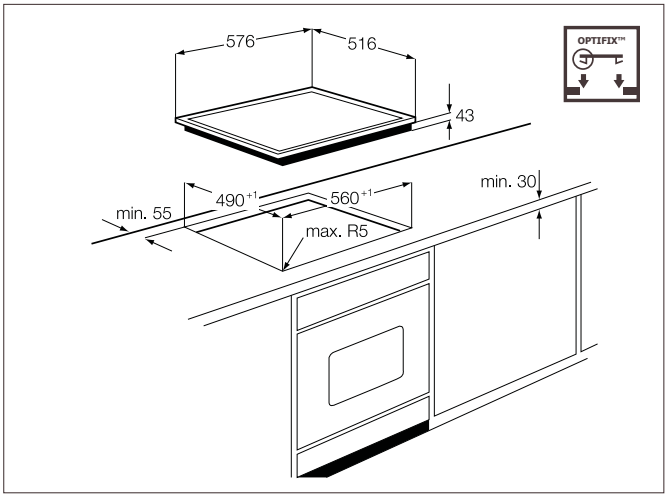

KFA58HM

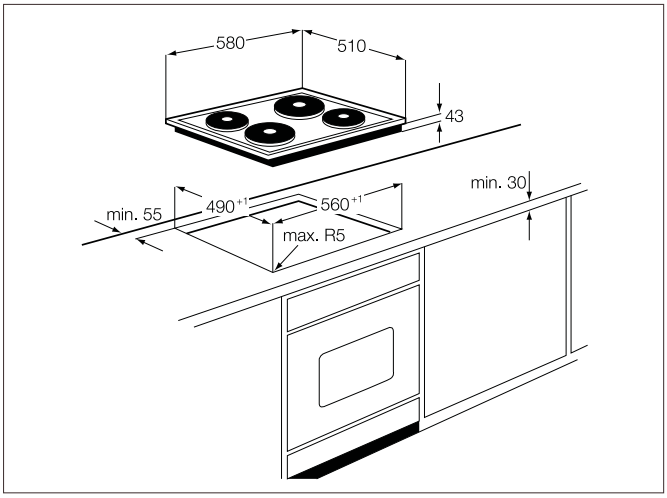

KM412.2

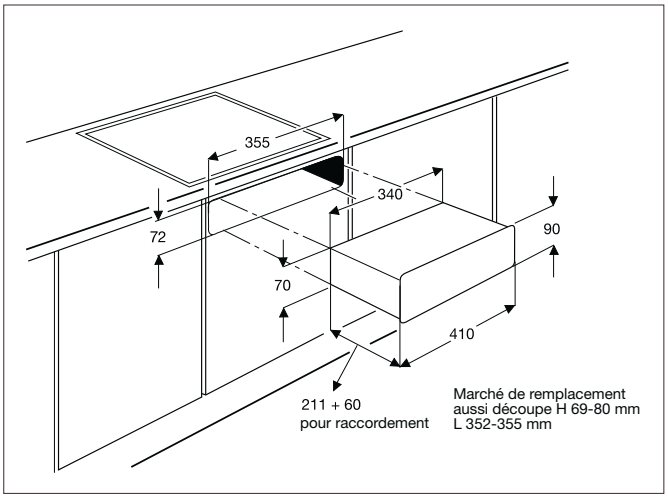

ESGL4ECN / ESGL4ESP / ESGL4EWE

Aperçu des produits plans de cuisson

Plans de cuisson autonomes à induction

	KFA78DIM	KFA78DIO	KFA58DIM	KFA58DIO	KFA58SIM	KFA58SIO
Prix en CHF TVA incl. (Prix TVA excl.)	**3585.–** (3319.45)	**3585.–** (3319.45)	**2555.–** (2365.75)	**2555.–** (2365.75)	**1630.–** (1509.25)	**1630.–** (1509.25)
Dimensions en cm (H/L/P)	5,3/76,6/51,6	5,3/77,0/51,0	5,3/57,6/51,6	5,3/58,0/51,0	5,3/57,6/51,6	5,3/58,0/51,0
Nombre de zones de cuisson	4	4	4	4	4	4
Nombre de zones de cuisson à 2 cercles						
Nombre de zones de cuisson à 3 cercles						
Zone de cuisson grande taille			•	•		
avec fonction Power	4	4	4	4	4	4
Commande de zones de cuisson DirectControl	•	•	•	•	SingleControl	SingleControl
Identification du diamètre des casseroles	•	•	•	•	•	•
Minuterie éco	•	•	•	•		
OptiHeat Control	•	•	•	•	Indication chaleur résiduelle	Indication chaleur résiduelle
Minuterie	•	•	•	•	Timer	Timer
Stop+Go	•	•	•	•	•	•
Fonction OffSound	•	•	•	•		
Niveaux de cuisson	14	14	14	14	10	10
Réchauffement rapide	•	•	•	•		
Sécurité enfant	•	•	•	•	•	•
Fonction Verrouillage / restauration	•	•	•	•	•	•
Indication chaleur résiduelle	•	•	•	•	•	•
Arrêt automatique en fonction de la puissance	•	•	•	•	•	•
Protection antisurchauffe	•	•	•	•	•	•
Affichage numérique	•	•	•	•	•	•
Jeu de 3 casseroles gratuit	•	•	•	•		

Plans de cuisson à corps de chauffe rayonnant commandés par la cuisinière ou par le boîtier de commande

Platine de cuisson

	KFA58HCM	KFA58HPM	KFA58HM	KM412.2
Prix en CHF TVA incl. (Prix TVA excl.)	**1490.–** (1379.65)	**1300.–** (1203.70)	**1180.–** (1092.60)	**610.–** (564.80)
Dimensions en cm (H/L/P)	4,3/57,6/51,6	4,3/57,6/51,6	4,3/57,6/51,6	4,3/58,0/51,0
Nombre de zones de cuisson	4	4	4	4
Nombre de zones de cuisson à 2 cercles	•	•		
Nombre de zones de cuisson à 3 cercles				
Zone de cuisson grande taille	•			
avec fonction Power				
Commande de la zone de cuisson	sur cuisinière ou par boîtier de commande	sur cuisinière ou par boîtier de commande	sur cuisinière ou par boîtier de commande	sur cuisinière ou par boîtier de commande
Identification du diamètre des casseroles				
Minuterie éco				
OptiHeat Control				
Minuterie				
Stop+Go				
Fonction OffSound				
Niveaux de cuisson				
Réchauffement rapide				
Sécurité enfant				
Fonction Verrouillage / restauration				
Indication chaleur résiduelle	•	•	•	
Arrêt automatique en fonction de la puissance				
Protection antisurchauffe	•	•	•	

Aperçu des produits plans de cuisson

Plans de cuisson autonomes à corps de chauffe rayonnant

KFA78DM	KFA69DM	KFA69DO	KFA58DM	KFA58DO	KFA58SM	KFA58DKM
2425.– (2245.35)	**2290.–** (2120.35)	**2290.–** (2120.35)	**1925.–** (1782.40)	**1925.–** (1782.40)	**1420.–** (1314.80)	**1320.–** (1222.20)
4,5/76,6/51,6	4,5/69,6/51,6	4,5/70,0/51,0	4,5/57,6/51,6	4,5/58,0/51,0	4,5/57,6/51,6	4,5/57,6/51,6
4	4	4	4	4	4	4
•	•	•				
•	•	•	•	•		
•	•	•	•	•		
•	•	•	•	•	SingleControl	Commande par bouton rotatif
•			•	•		
•	•	•	•	•	Indication chaleur résiduelle	Indication chaleur résiduelle
•	•	•	•	•	Timer	Timer
•	•	•	•	•		
•	•	•	•	•		
14	14	14	14	14	10	10
•	•	•	•	•		
•	•	•	•	•	•	
•	•	•	•	•		
•	•	•	•	•	•	•
•	•	•	•	•	•	
•	•	•	•	•	•	•
•	•	•	•	•	•	

AEG

Hottes aspirantes

Les concepts modernes des logements avec leurs cuisines ouvertes et leurs secteurs cuisine-séjour intégrés ont également révolutionné les appareils ménagers. Les îlots de cuisson librement accessibles donnent une impression esthétique et répondent aux exigences élevées de leurs utilisateurs. Pour les hottes aspirantes, ces nouvelles cuisines sont un défi. AEG a trouvé une solution très fonctionnelle et d'une esthétique contemporaine.

Hottes aspirantes – le design	64
Hottes aspirantes – les modèles	65
Hottes aspirantes – la technologie	67

Hottes cheminées	68
Hottes îlot design	69
Hottes cheminées	70
Hottes aspirantes encastrables	73
Hottes aspirantes encastrables sous placard suspendu	75

Dessins cotés	76 / 77
Aperçu des produits	78 / 79
Accessoires spéciaux	120
Déclaration de marchandise	127 / 128

Technologie de pointe: Le panneau de commande TouchControl
La puissance d'aspiration est contrôlée avec précision via le panneau de commande TouchControl, très fonctionnel, en verre. Il séduit par sa technique aboutie et son design sobre.

Mode évacuation
Le mode évacuation élimine efficacement les odeurs en acheminant la vapeur vers l'extérieur.

Mode recyclage d'air
Quand le mode évacuation n'est pas possible, nos hottes aspirantes peuvent aussi être utilisées en mode recyclage d'air. Pour ce faire, le filtre à charbon actif élimine les odeurs et les résidus de l'air avant de le réinjecter dans la pièce.

Hottes aspirantes – le design

Enfin: Une aspiration murale libère la tête: AWS9610GM et AWS6610GM
Grâce aux hottes aspirantes murales d'AEG, vous gardez une bonne visibilité sur le plan de cuisson. Cependant AEG ne convainc pas seulement avec des produits innovants, il cache aussi une excellente performance derrière ce noble design en acier inox et verre. Nouveau: avec spots à LED économiques.

Étiquette énergétique
Classe d'efficacité énergétique A–G à partir du 1.1.2015. L'étiquette énergétique fournit des informations sur l'efficacité énergétique et sur la consommation d'énergie annuelle. Elle renseigne également par exemple sur l'efficacité de l'éclairage et sur le niveau de puissance acoustique.

Remarque
Les hottes à recyclage proprement dites ne sont pas concernées par la directive sur l'étiquetage.

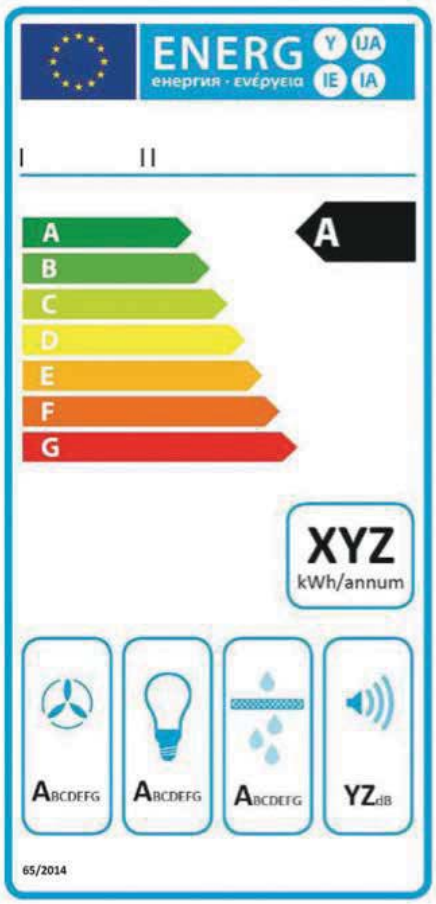

Réglage technique raffiné de la puissance AWS9610GM, AWS6610GM, AWH9510GM et AWH6510GM
Sur certains modèles, le réglage de la vitesse à technique entièrement électronique s'effectue par effleurement sur des champs tactiles ergonomiques. Nouveau: avec spots à LED économiques

Une puissance silencieuse
Des moteurs de ventilateur de qualité assurent un échange d'air rapide. Malgré cette énorme puissance des ventilateurs, les hottes aspirantes de AEG fonctionnent de manière silencieuse – pour le plaisir de tous.

Hottes aspirantes – les modèles

Indépendante: la nouvelle hotte îlot AIH9810BM
Une nouvelle mode est entrée dans la cuisine: pour accompagner les îlots de cuisson indépendants, AEG a créé la hotte îlot indépendante. Même optiquement, elle s'adapte parfaitement aux fours et plans de cuisson d'AEG. Nouveau: avec spots à LED économiques

Performances de haut niveau: les hottes murales AWH9420BM et AWH6420BM
Les moteurs haute performance, entièrement électroniques, des hottes murales d'AEG assurent en un clin d'œil une aspiration efficace de la vapeur. Elles sont tellement rapides et efficaces, qu'aucune odeur ne reste.

Élégance au style minimaliste et à la conception innovante: AWS8440AW / AWS8440AB

AEG

Hottes aspirantes – la technologie

Hottes plates
Les hottes plates permettent d'associer un design compact à une technique très fonctionnelle. A peine visibles, mais toujours prêtes à vous servir.

Pratique: télécommande pour hottes aspirantes RM10000, adaptée pour AWS9610GM, AWS6610GM, AWH9510GM et AWH6510GM
Cette télécommande maniable et élégante est le complément idéal de la hotte aspirante. Elle permet de piloter confortablement toutes les fonctions importantes à distance.

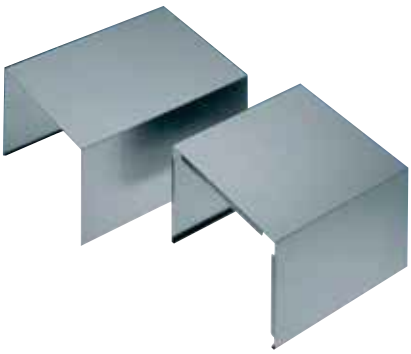

Flexible: cheminée télescopique K1000X, adaptée pour les hottes murales AWS9610GM et AWS6610GM
K5010M, adaptée pour les hottes murales AWS8440AW et AWS8440AB
Chez AEG, toutes les hottes îlot et murales disposent d'une cheminée adaptable en hauteur. Ainsi, elles conviennent parfaitement pour toutes les hauteurs de pièces normales. Des versions spéciales personnalisées sont disponibles sur demande et contre supplément.

Moderne: Le mode recyclage
Le mode évacuation n'est pas possible? Pas de problème: les hottes aspirantes de AEG conviennent également pour le mode recyclage. Le filtre à charbon actif élimine de manière fiable les odeurs et les résidus de l'air. Certains modèles peuvent être équipés de filtres à charbon actif LongLife lavables.

Fiable: l'électronique
Les niveaux de puissance d'aspiration sont pilotés de manière entièrement électronique et précise. Suivant le modèle, le pilotage s'effectue via des champs TouchControl ou des touches à effleurement. En outre, l'électronique contrôle l'utilisation du filtre et signale, le cas échéant, la nécessité d'un changement de filtre ou d'un nettoyage du filtre à graisse métallique.

Propre: filtre à graisse
Le filtre à graisse absorbe les matières grasses contenues dans les vapeurs de cuisson. L'affichage de saturation spécial dans le panneau de contrôle de la hotte aspirante indique à quel moment le filtre à graisse doit être nettoyé.

Totalement propre: la poursuite de marche de l'aération
La poursuite de marche veille à ce que l'air de la cuisine «redevienne pur» après la cuisson, en l'espace de 20 minutes maximum. Même le dernier résidu de vapeur de cuisson est aspiré avant que le ventilateur ne s'arrête automatiquement.

Intensif
Après l'activation de la vitesse intensive de la hotte aspirante, le ventilateur fonctionne automatiquement à la vitesse intensive pendant 5 minutes, puis il revient à la vitesse précédente. Cela tient compte des exigences accrues lors de la saisie des aliments et veille à un échange d'air parfait.

Hottes cheminées

RM10000
– Télécommande pour AWS9610GM, AWS6610GM, AWH9510GM et AWH6510GM
– Eclairage allumé/éteint
– Réglage de la puissance
– Fonction de poursuite de marche

RM10000
CHF 190.– CHF 175.95
incl. TVA excl. TVA
TAR (incl. TVA)

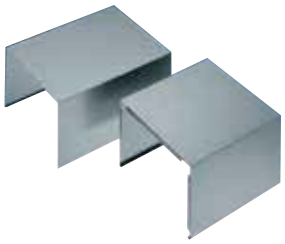

K1000X (support de cheminée)
CHF 330.– CHF 305.55
incl. TVA excl. TVA
TAR (incl. TVA)

AWS9610GM / AWS6610GM

90 CM | 60 CM | C

Equipement
– Montage mural
– Largeur 90 cm
– Classe d'efficacité énergétique C
– Aspiration périphérique
– Puissance d'extraction maxi. 520 m³/h
– 3 vitesses + vitesse intensive
– Commande via des capteurs sensitifs TouchControl
– Réglage électronique
– 2 filtres à graisse métalliques lavables
– Poursuite de marche de l'aération
– Témoin de saturation optique du filtre à graisse
– Témoin de saturation optique du filtre à charbon actif
– 2 spots à LED
– Fonctionnement avec évacuation et recyclage d'air* (*avec équipement spécial, contre supplément)

Equipement spécial
– *Filtre à charbon actif standard EFF622
– *Filtre à charbon actif LongLife (lavable) EFF772
– Support de cheminée K1000X
– Télécommande RM10000

Equipement AWH6610GM
– Largeur 60 cm (sinon, identique à AWS9610GM)

Dessins cotés page 76
Caractéristiques techniques page 127
Accessoires spéciaux page 120

AWS9610GM

CHF 2950.– CHF 2731.50
incl. TVA excl. TVA
TAR (incl. TVA) CHF 6.–

AWS6610GM

CHF 2750.– CHF 2546.30
incl. TVA excl. TVA
TAR (incl. TVA) CHF 6.–

AWH9510GM / AWH6510GM

90 CM | 60 CM | C | CHEMINÉE TÉLESCOPIQUE

Equipement
– Montage mural
– Largeur 90 cm
– Classe d'efficacité énergétique C
– Puissance d'extraction maxi. 510 m³/h
– 3 vitesses + vitesse intensive
– Commande via des capteurs sensitifs TouchControl
– Réglage électronique
– 3 filtres à graisse métalliques lavables
– Poursuite de marche de l'aération
– Témoin de saturation optique du filtre à graisse
– Témoin de saturation optique du filtre à charbon actif
– 2 spots à LED
– Fonctionnement avec évacuation et recyclage d'air* (*avec équipement spécial, contre supplément)

Equipement spécial
– *Filtre à charbon actif standard EFF722
– *Filtre à charbon actif LongLife (lavable) EFF762
– Télécommande RM10000

Equipement AWH6510GM
– Largeur 60 cm
– 2 filtres à graisse métalliques lavables (sinon, identique à AWH9510GM)

Dessins cotés page 76
Caractéristiques techniques page 127
Accessoires spéciaux page 120

AWH9510GM

CHF 1880.– CHF 1740.75
incl. TVA excl. TVA
TAR (incl. TVA) CHF 6.–

AWH6510GM

CHF 1680.– CHF 1555.55
incl. TVA excl. TVA
TAR (incl. TVA) CHF 2.50

Hottes îlot design

AIH9810BM

Equipement
– Montage au plafond
– Largeur 90 cm
– Classe d'efficacité énergétique C
– Puissance d'extraction maxi. 685 m^3/h
– 3 vitesses + vitesse intensive
– Commande par touches à effleurement rétro-éclairées
– Réglage électronique
– 3 filtres à graisse métalliques lavables
– 4 spots à LED
– Fonctionnement avec évacuation et recyclage d'air* (*avec équipement spécial, contre supplément)

Equipement spécial
– *Filtre à charbon actif standard EFF722
– *Filtre à charbon actif LongLife (lavable) EFF762

Dessins cotés page 76
Caractéristiques techniques page 127
Accessoires spéciaux page 120

AIH9810BM

CHF 2390.–	CHF 2212.95
incl. TVA	excl. TVA
TAR (incl. TVA)	CHF 12.–

Hottes cheminées

AWH9420BM / AWH6420BM

Equipement
– Montage mural
– Largeur 90 cm
– Classe d'efficacité énergétique D
– Déflecteur et cheminée en acier inox
(vue d'en bas du déflecteur: coloris gris clair)
– Puissance d'extraction maxi. 685 m³/h
– 3 vitesses + vitesse intensive
– Commande par touches à effleurement rétro-éclairées
– Réglage électronique
– 3 filtres à graisse métalliques lavables
– Poursuite de marche de l'aération
– Témoin de saturation optique du filtre à graisse
– Témoin de saturation optique du filtre à charbon actif
– Eclairage halogène (2 x 20 watts)
– Fonctionnement avec évacuation et recyclage d'air*
(*avec équipement spécial, contre supplément)

Equipement spécial
– *Filtre à charbon actif standard EFF722
– *Filtre à charbon actif LongLife (lavable) EFF762

Equipement AWH6420BM
– Largeur 60 cm
(sinon, identique à AWH9420BM)

Dessins cotés page 76
Caractéristiques techniques page 127
Accessoires spéciaux page 120

AWH9420BM		AWH6420BM	
CHF 1240.–	CHF 1148.15	**CHF 1090.–**	CHF 1009.25
incl. TVA	excl. TVA	**incl. TVA**	excl. TVA
TAR (incl. TVA)	CHF 6.–	TAR (incl. TVA)	CHF 2.50

AWH9400AM / AWH6400AM

Equipement
– Montage mural
– Largeur 90 cm
– Classe d'efficacité énergétique C
– Puissance d'extraction maxi. 600 m³/h
– 3 vitesses
– Commande par touches
– 3 filtres à graisse métalliques lavables
– Eclairage halogène (2 x 20 watts)
– Fonctionnement avec évacuation et recyclage d'air*
(*avec équipement spécial, contre supplément)

Equipement spécial
– *Filtre à charbon actif standard TYPE15

Equipement AWH6400AM
– Largeur 60 cm
– 2 filtres à graisse métalliques lavables
(sinon, identique à AWH9400AM)

Dessins cotés page 76
Caractéristiques techniques page 127
Accessoires spéciaux page 120

AWH9400AM		AWH6400AM	
CHF 1060.–	CHF 981.50	**CHF 900.–**	CHF 833.35
incl. TVA	excl. TVA	**incl. TVA**	excl. TVA
TAR (incl. TVA)	CHF 2.50	TAR (incl. TVA)	CHF 2.50

Hottes cheminées

AWS8440AB / AWS8440AW

80 CM | C | CHEMINÉE TÉLESCOPIQUE

Equipement
– Montage mural
– Largeur 80 cm
– Classe d'efficacité énergétique C
– Aspiration périphérique
– Panneau vitré noir ou blanc
– Puissance d'extraction maxi. 625 m³/h
– 3 vitesses
– Commande par boutons poussoirs latéraux
– Affichage LED des fonctions
– 1 filtres à graisse métalliques lavables
– 2 éclairages halogènes
– Fonctionnement avec évacuation et recyclage d'air*
(* avec équipement spécial, contre supplément)

Equipement spécial
– *Filtre à charbon actif standard TYPE15
– *Support de cheminée K5010M

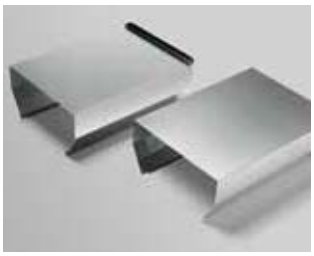

K5010M (support de cheminée)
CHF 330.– CHF 305.55
incl. TVA excl. TVA
TAR (incl. TVA)

Dessins cotés page 76
Caractéristiques techniques page 128
Accessoires spéciaux page 120

AWS8440AB		AWS8440AW	
CHF 1350.–	CHF 1250.–	**CHF 1350.–**	CHF 1250.–
incl. TVA	excl. TVA	**incl. TVA**	excl. TVA
TAR (incl. TVA)	CHF 2.50	TAR (incl. TVA)	CHF 2.50

AWH9480BM

90 CM | C | CHEMINÉE TÉLESCOPIQUE

Equipement
– Montage mural
– Largeur 90 cm
– Classe d'efficacité énergétique C
– Puissance d'extraction maxi. 625 m³/h
– 3 vitesses + vitesse intensive
– Commande par touches
– Affichage LED des fonctions
– 1 filtres à graisse métalliques lavables
– Eclairage halogène (2 x 20 watts)
– Fonctionnement avec évacuation et recyclage d'air*
(* avec équipement spécial, contre supplément)

Equipement spécial
– *Filtre à charbon actif standard TYPE15

Dessins cotés page 76
Caractéristiques techniques page 128
Accessoires spéciaux page 120

AWH9480BM	
CHF 1330.–	CHF 1231.50
incl. TVA	excl. TVA
TAR (incl. TVA)	CHF 6.–

Hottes cheminées

AWH9410AM / AWH6410AM

M

90 CM | 60 CM | E | CHEMINÉE TÉLESCOPIQUE

Equipement
– Montage mural
– Largeur 90 cm
– Classe d'efficacité énergétique E
– Puissance d'extraction maxi. 400 m³/h
– 3 vitesses + vitesse intensive
– Commande par touches, avec affichage des niveaux de réglage
– Poursuite de marche de l'aération
– Témoin de saturation optique du filtre à graisse
– Témoin de saturation optique du filtre à charbon actif
– Eclairage halogène (2 x 20 watts)
– Fonctionnement avec évacuation et recyclage d'air*
(*avec équipement spécial, contre supplément)

Equipement spécial
– *Filtre à charbon actif standard TYPE15

Equipement AWH6410AM
– Largeur 60 cm
– 2 filtres à graisse métalliques lavables
(sinon, identique à AWH9410AM)

Dessins cotés page 76
Caractéristiques techniques page 128
Accessoires spéciaux page 120

AWH9410AM		AWH6410AM	
CHF 1270.– incl. TVA	CHF 1175.95 excl. TVA	**CHF 1050.– incl. TVA**	CHF 972.20 excl. TVA
TAR (incl. TVA)	CHF 6.–	TAR (incl. TVA)	CHF 2.50

AWH9430AM / AWH6430AM

M

90 CM | 60 CM | D | CHEMINÉE TÉLESCOPIQUE

Equipement
– Montage mural
– Largeur 90 cm
– Classe d'efficacité énergétique D
– Puissance d'extraction maxi. 585 m³/h
– 3 vitesses
– Commande par touches
– 3 filtres à graisse métalliques lavables
– Eclairage halogène (2 x 28 watts)
– Fonctionnement avec évacuation et recyclage d'air*
(*avec équipement spécial, contre supplément)

Equipement spécial
– *Filtre à charbon actif standard EFF622
– *Filtre à charbon actif LongLife (lavable) EFF772

Equipement AWH6430AM
– Largeur 60 cm
– 2 filtres à graisse métalliques lavables
(sinon, identique à AWH9430AM)

Dessins cotés page 76
Caractéristiques techniques page 128
Accessoires spéciaux page 120

AWH9430AM		AWH6430AM	
CHF 870.– incl. TVA	CHF 805.55 excl. TVA	**CHF 770.– incl. TVA**	CHF 712.95 excl. TVA
TAR (incl. TVA)	CHF 2.50	TAR (incl. TVA)	CHF 2.50

Hottes aspirantes encastrables

ADF6100BW / ADF6100BB

W / B

60 CM | D

Equipement
– Montage en armoire supérieure
– Classe d'efficacité énergétique D
– Puissance d'extraction maxi. 581 m³/h
– 2 moteurs de ventilateur
– 3 vitesses + vitesse intensive
– Interrupteur à coulisse
– Bandeau frontal en blanc ou noir
– Possibilité d'intégration complète avec panneau frontal en place
– Eclairage et ventilateur aussi commandés par le coulissant
– 2 filtres à graisse métalliques lavables
– 2 lampes économiques 9 watts
– Fonctionnement avec évacuation et recyclage d'air* (*avec équipement spécial, contre supplément)

Equipement spécial
– *Filtre à charbon actif standard TYPE150
– Panneau frontal en acier inox (antitraces de doigts) BF6061-M

Dessins cotés page 77
Caractéristiques techniques page 128
Accessoires spéciaux page 120

ADF6100BW / ADF6100BB

CHF 710.–	CHF 657.40
incl. TVA	excl. TVA
TAR (incl. TVA)	CHF 2.50

ADF6000AW / ADF6000AB

W / B

60 CM | D

Equipement
– Montage en armoire supérieure
– Classe d'efficacité énergétique D
– Puissance d'extraction maxi. 352 m³/h
– 4 vitesses
– Interrupteur à coulisse
– Bandeau frontal en blanc ou noir
– Possibilité d'intégration complète avec panneau frontal en place
– Eclairage et ventilateur aussi commandés par le coulissant
– 2 filtres à graisse métalliques lavables
– 2 éclairages halogènes (2 x 28 watts)
– Fonctionnement avec évacuation et recyclage d'air* (*avec équipement spécial, contre supplément)

Equipement spécial
– *Filtre à charbon actif standard TYPE150
– Panneau frontal en acier inox (antitraces de doigts) BF6061-M

Dessins cotés page 77
Caractéristiques techniques page 128
Accessoires spéciaux page 120

ADF6000AW / ADF6000AB

CHF 590.–	CHF 546.30
incl. TVA	excl. TVA
TAR (incl. TVA)	CHF 2.50

Hottes aspirantes encastrables

Aérateur

ADX6300BW

60 CM | D

Equipement
– Montage entre deux armoires suspendues ou directement contre la paroi
– Classe d'efficacité énergétique D
– Puissance d'extraction maxi. 352 m³/h
– 1 moteur
– Réglable en continu + vitesse intensive
– Interrupteur à glissière
– 2 filtres à graisse métalliques lavables
– 2 lampes économiques
– Fonctionnement avec évacuation et recyclage d'air* (*avec équipement spécial, contre supplément)

Equipement spécial
– *Filtre à charbon actif standard TYPE57

Dessins cotés page 77
Caractéristiques techniques page 128
Accessoires spéciaux page 120

ADX6300BW

CHF 880.–	CHF 814.80
incl. TVA	excl. TVA
TAR (incl. TVA)	CHF 2.50

ADX6350AM Nouveauté

55 CM | E

Equipement
– Puissance d'extraction maxi. 272 m³/h
– Classe d'efficacité énergétique E
– 1 moteur
– 3 vitesses
– Interrupteur à glissière
– 1 filtre à graisse métallique lavable
– 2 éclairages halogènes (2 x 28 watts)
– Fonctionnement avec évacuation et recyclage d'air* (*avec équipement spécial, contre supplément)

Equipement spécial
– *Filtre à charbon actif standard TYPE150

Dessins cotés page 77
Caractéristiques techniques page 128
Accessoires spéciaux page 120

ADX6350AM Nouveauté

CHF 540.–	CHF 500.–
incl. TVA	excl. TVA
TAR (incl. TVA)	CHF 2.50

Hottes aspirantes encastrables sous placard suspendu

ADU6250AM

60 CM | D

Equipement
– Pour un montage en placard suspendu ou un montage mural indépendant
– Classe d'efficacité énergétique D
– Puissance d'extraction maxi. 368 m^3/h
– 1 moteur
– 3 vitesses + vitesse intensive
– Commande par touches
– Témoin de saturation optique du filtre à graisse
– Témoin de saturation optique du filtre à charbon actif
– 2 filtres à graisse métalliques lavables
– 2 éclairages halogènes
– Fonctionnement avec évacuation et recyclage d'air* (*avec équipement spécial, contre supplément)

Equipement spécial
– *Filtre à charbon actif standard TYPE48
– Raccordement mural WA6621

Dessins cotés page 77
Caractéristiques techniques page 128
Accessoires spéciaux page 120

ADU6250AM

CHF 500.–	CHF 462.95
incl. TVA	excl. TVA
TAR (incl. TVA)	CHF 2.50

ADU6200AW / ADU6200AB

60 CM | D

Equipement
– Pour un montage en placard suspendu ou un montage mural indépendant
– Classe d'efficacité énergétique D
– Blanc ou noir
– Déflecteur en verre
– Puissance d'extraction maxi. 336 m^3/h
– 2 moteurs de ventilation
– 3 vitesses + vitesse intensive
– Interrupteur à glissière
– 1 filtre à graisse métallique lavable
– 2 éclairages halogènes (2 x 28 watts)
– Fonctionnement avec évacuation et recyclage d'air* (*avec équipement spécial, contre supplément)

Equipement spécial
– *Filtre à charbon actif standard TYPE190

Dessins cotés page 77
Caractéristiques techniques page 128
Accessoires spéciaux page 120

ADU6200AW / ADU6200AB

CHF 450.–	CHF 416.65
incl. TVA	excl. TVA
TAR (incl. TVA)	CHF 2.50

Dessins cotés
Hottes îlot design, hottes cheminées design et hottes aspirantes

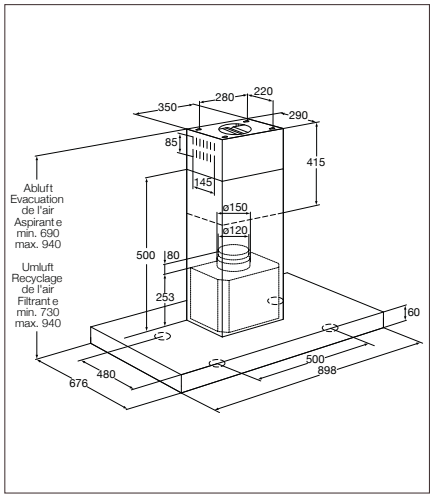

AIH9810BM

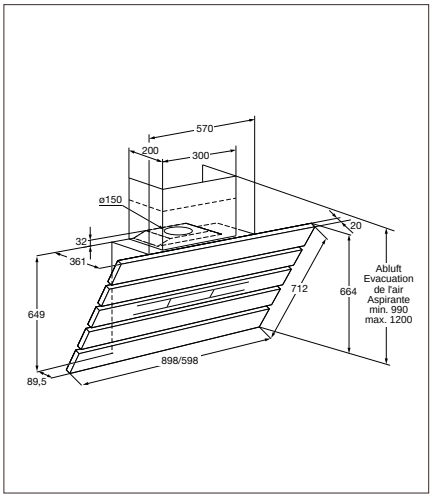

AWS9610GM / AWS6610GM

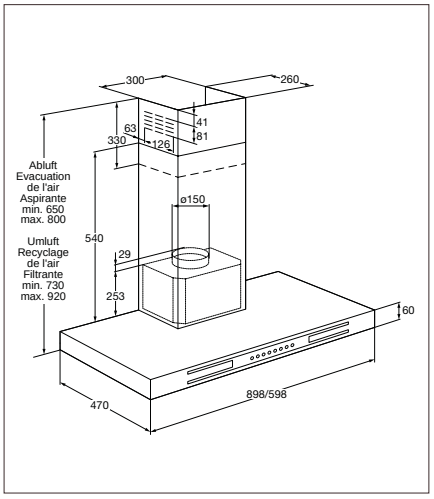

AWH9510GM / AWH6510GM

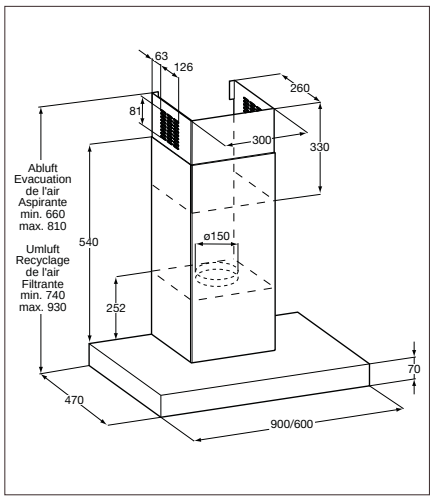

AWH9420BM / AWH6420BM

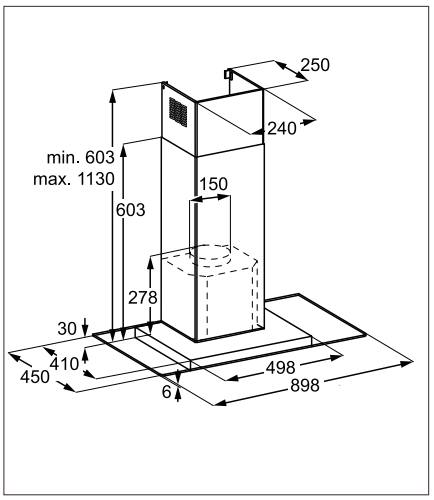

AWH9480BM

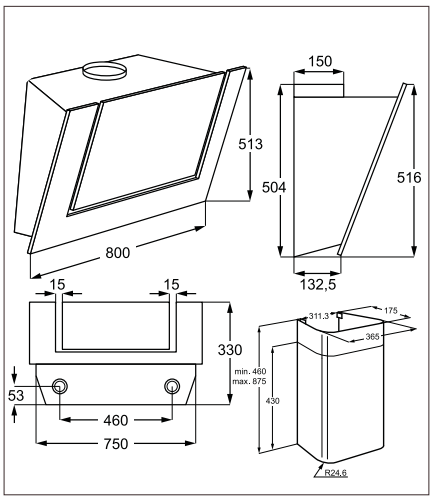

AWS8440AW / AWS8440AB

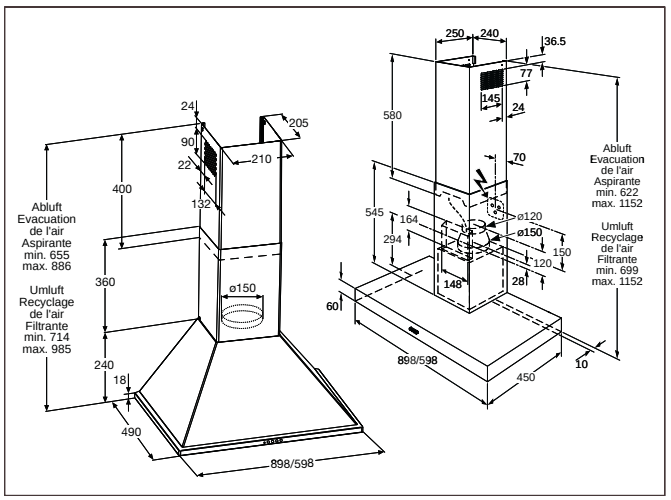

AWH9430AM / AWH6430AM / AWH9400AM / AWH6400AM

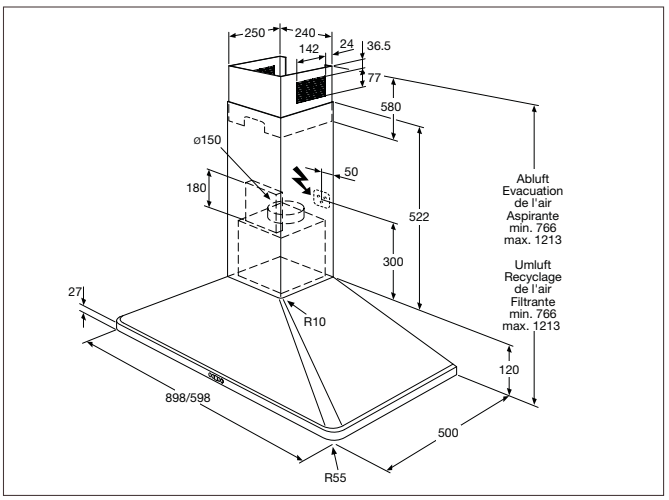

AWH9410AM / AWH6410AM

Dessins cotés
Hottes cheminées design et hottes aspirantes encastrables

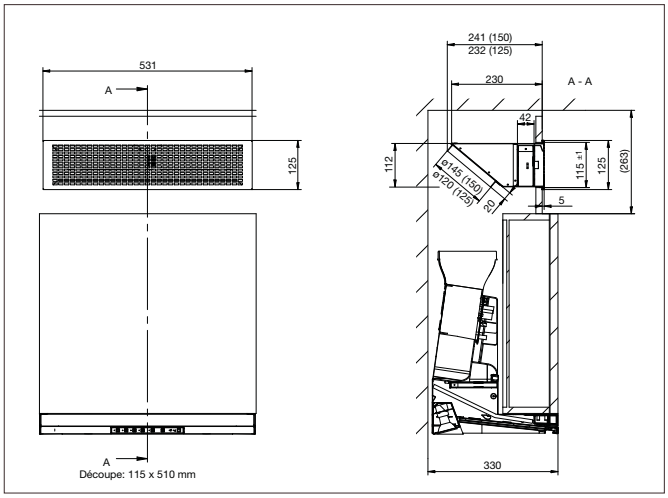

ULSLLF150/125

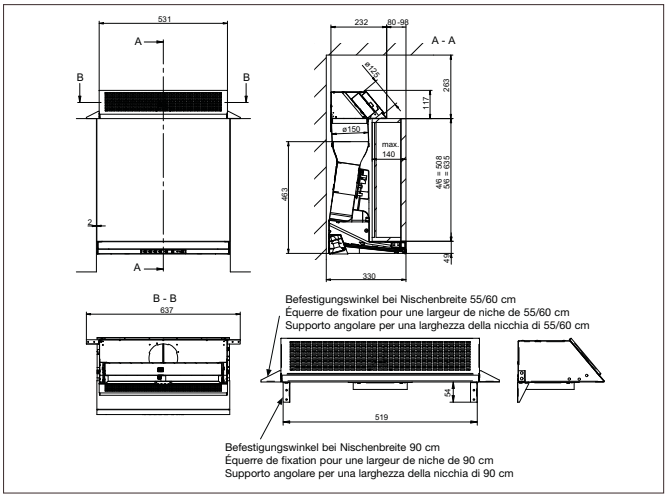

ULSLLF150A

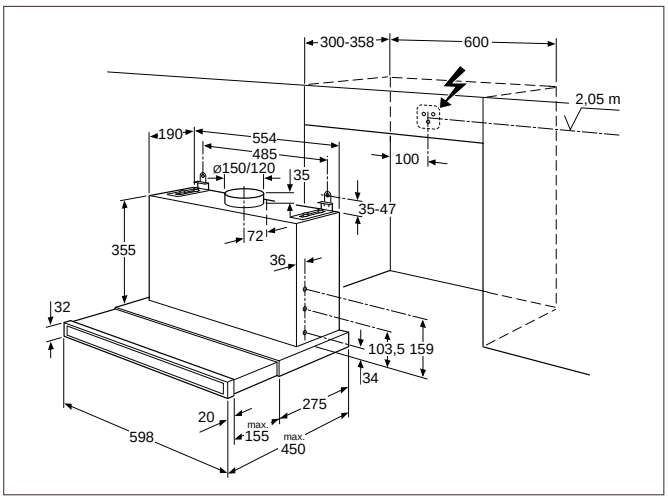

ADF6000AW / ADF6100BW

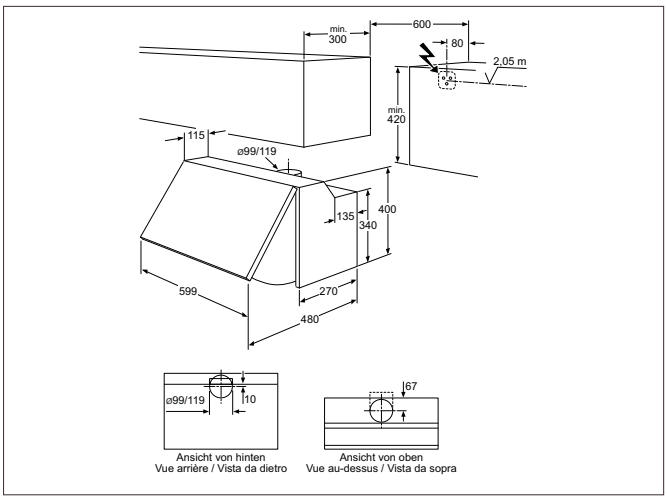

ADX6300BW

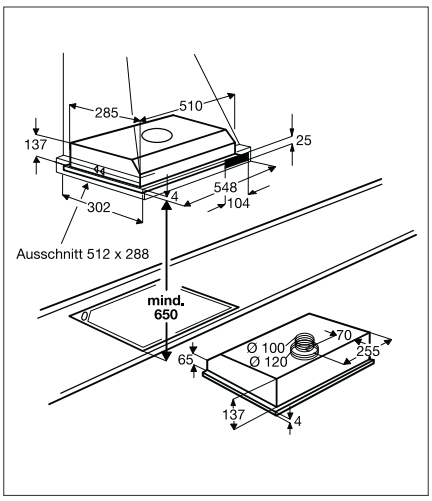

ADX6350AM

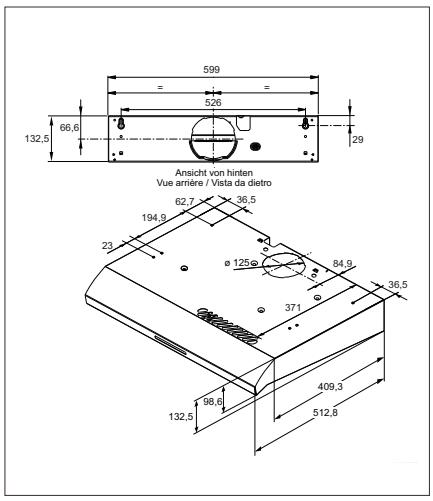

ADU6250AM

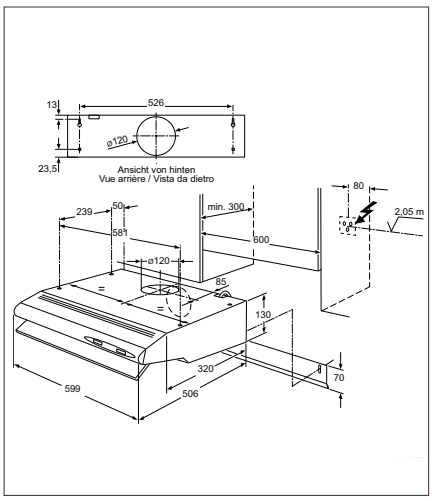

ADU6200AB / ADU6200AW

Aperçu des produits hottes aspirantes

	Hottes îlot design	Hottes design murales			
	AIH 9810BM	AWS 9610GM	AWS 6610GM	AWH 9510GM	AWH 6510GM
Prix en CHF incl. TVA (Prix excl. TVA)	**2390.–** (2212.95)	**2950.–** (2731.50)	**2750.–** (2546.30)	**1880.–** (1740.75)	**1680.–** (1555.55)
Classe d'efficacité énergétique	C	C	C	C	C
Couleur acier inox	•	•	•	•	•
Largeur 90 cm	•	•		•	
Largeur 60 cm			•		•
Aspiration périphérique		•	•		
Commande sensitive		•	•	•	•
Commande par touches	•				
Témoin de saturation du filtre		•			
Automatisme de marche à vide		•			
Éclairage à LED	•	•	•	•	•
Télécommande		Accessoires	Accessoires	Accessoires	Accessoires
Mode évacuation	•	Accessoires	Accessoires	•	•
Mode recyclage avec filtre à charbon actif LongLife, lavable	Accessoires	Accessoires	Accessoires	Accessoires	Accessoires
Mode recyclage avec filtre à charbon actif standard	Accessoires	Accessoires	Accessoires	Accessoires	Accessoires
Version spéciale de la cheminée possible	•	•	•	•	•

	Hottes design murales			
	AWH 9410AM	AWH 6410AM	AWH 9430AM	AWH 6430AM
Prix en CHF incl. TVA (Prix excl. TVA)	**1270.–** (1175.95)	**1050.–** (972.20)	**870.–** (805.55)	**770.–** (712.95)
Classe d'efficacité énergétique	E	E	D	D
Couleur acier inox	•	•	•	•
Largeur 90 cm	•		•	
Largeur 60 cm		•		•
Aspiration périphérique				
Commande sensitive				
Commande par touches	•	•	•	•
Témoin de saturation du filtre	•	•		
Automatisme de marche à vide	•	•		
Lampes halogènes	•	•	•	•
Télécommande				
Mode évacuation	•	•	•	•
Mode recyclage avec filtre à charbon actif LongLife, lavable			Accessoires	Accessoires
Mode recyclage avec filtre à charbon actif standard	Accessoires	Accessoires	Accessoires	Accessoires
Version spéciale de la cheminée possible	•	•	•	•

Aperçu des produits hottes aspirantes

Hottes design murales

	AWH 9420BM	AWH 6420BM	AWS 8440AB/AW	AWH 9400AM	AWH 6400AM	AWH 9480BM
Prix en CHF incl. TVA (Prix excl. TVA)	**1240.–** (1148.15)	**1090.–** (1009.25)	**1350.–** (1250.–)	**1060.–** (981.50)	**900.–** (833.35)	**1330.–** (1231.50)
Classe d'efficacité énergétique	D	D	C	C	C	C
Couleur acier inox	•	•		•	•	•
Couleur noire			•			
Couleur blanche			•			
Largeur 90 cm	•		80 cm	•		•
Largeur 60 cm		•			•	
Aspiration périphérique			•			
Commande sensitive						
Commande par touches	•	•	•	•	•	•
Témoin de saturation du filtre	•	•				
Automatisme de marche à vide	•	•				
Lampes halogènes	•	•	•	•	•	•
Télécommande						
Mode évacuation	•	•	•	•	•	•
Mode recyclage avec filtre à charbon actif LongLife, lavable	Accessoires	Accessoires				Accessoires
Mode recyclage avec filtre à charbon actif standard	Accessoires	Accessoires	•	Accessoires	Accessoires	Accessoires
Version spéciale de la cheminée possible	sur demande	sur demande	•	•	•	•

Hottes aspirantes encastrables

Aérateur

Hottes aspirantes encastrables sous placard suspendu

	ADF 6100BW/BB	ADF 6000AW/AB	ADX 6300BW	ADX 6350AM	ADU 6250AM	ADU 6200AW/AB
Prix en CHF incl. TVA (Prix excl. TVA)	**710.–** (657.40)	**590.–** (546.30)	**880.–** (814.80)	**540.–** (500.–)	**500.–** (462.95)	**450.–** (416.65)
Classe d'efficacité énergétique	D	D	D	E	E	D
Couleur métallique	Accessoires	Accessoires		Gris	•	
Couleur noire	•	•				•
Couleur blanche	•	•	•			•
Largeur 60 cm	•	•	•	55 cm	•	•
Hotte à déflecteur plat	•	•				
Interrupteur à coulisse	•	•	•	•		•
Commande par touches					•	
Témoin de saturation du filtre					•	
Lampes halogènes			•	•	•	•
Lampe économique	•	•				
Mode évacuation	•	•	•	•	•	•
Mode recyclage avec filtre à charbon actif standard	•	•	•	•	•	•

RÉFRIGÉRATION / CONGÉLATION

Dans un monde où tout va vite, qui a encore le temps de faire ses courses tous les jours? Grâce à la fonction de réfrigération longue durée, vous avez accès à des aliments frais tous les jours de la semaine. Elle est conçue pour conserver les aliments frais jusqu'à trois fois plus longtemps. Vous décidez vous-même de la configuration de refroidissement idéale.

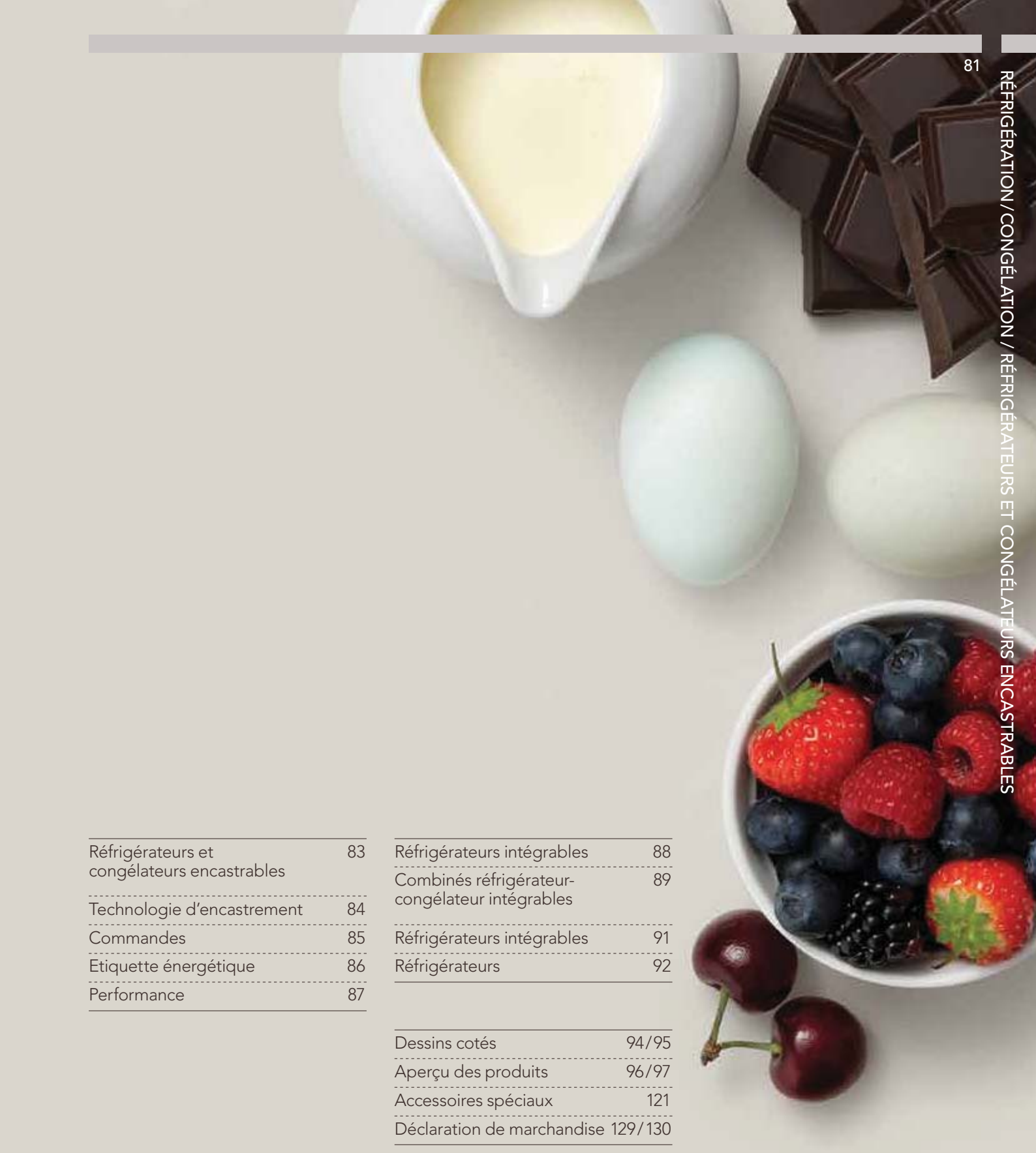

Réfrigérateurs et congélateurs encastrables	83
Technologie d'encastrement	84
Commandes	85
Etiquette énergétique	86
Performance	87

Réfrigérateurs intégrables	88
Combinés réfrigérateur-congélateur intégrables	89
Réfrigérateurs intégrables	91
Réfrigérateurs	92

Dessins cotés	94/95
Aperçu des produits	96/97
Accessoires spéciaux	121
Déclaration de marchandise	129/130

Réfrigérateurs et congélateurs encastrables

Les réfrigérateurs AEG garantissent une excellente efficacité énergétique. Vous trouverez certainement dans la vaste offre de modèles encastrables un réfrigérateur ou un combiné réfrigérateur-congélateur couvrant parfaitement vos besoins.

La réfrigération de compartiment 0°C bloque le «processus de vieillissement» des aliments frais
Compartiment de réfrigération LongFresh 0°C d'AEG: pour une conservation des aliments frais jusqu'à 3 fois plus durable.

Elégant et pratique
Les rayonnages en verre de sécurité supportent des charges jusqu'à 25 kg, sont réglables en hauteur, simples à entretenir et hygiéniques. L'une des clayettes est même modulable pour les produits réfrigérés plus volumineux – de la place est ainsi créée pour les aliments plus grands.

WINERACK
Stocker des bouteilles rondes de manière sûre dans un réfrigérateur peut devenir un régal pour les yeux. Ce support à bouteilles inédit est facilement insérable à différentes hauteurs dans les glissières latérales du réfrigérateur.

Réfrigérateurs et congélateurs encastrables
Technologie d'encastrement

Réfrigérateurs et congélateurs encastrables intégrables
La désignation de ces appareils commence toujours par «AIK».
Elle se termine par la lettre R pour les appareils dont les charnières de porte sont fixées à droite. Lorsqu'elle se termine par les lettres R/L, vous pouvez choisir de vous faire livrer l'appareil avec montage des charnières à droite ou à gauche.

TECHNIQUE DE COUPLAGE DE PORTE

Montage avec porte couplée
La porte de l'appareil est simplement couplée avec la porte du meuble, ce qui permet d'ouvrir et de fermer simultanément la porte du meuble et celle de l'appareil.

TECH-NIQUE DE PORTE VISSÉE

Montage avec porte vissée
Avec cette technique d'encastrement, les charnières sont uniquement montées sur l'appareil. La face de meuble et la porte de l'appareil sont vissées pour former une seule unité plane.

Equipement de porte haut de gamme
Le design intérieur de couleur bleu transparent est à la fois esthétique et pratique. La partie supérieure comprend notamment un casier à beurre avec clapet de couverture et des bandes décoratives en métal sur l'avant. Les autres balconnets situés dans la porte sont réglables en hauteur. Le compartiment à bouteilles convient particulièrement pour les grandes bouteilles jusqu'à 2 litres. Les bandes décoratives en métal, qui selon la catégorie font partie de l'équipement, laissent une impression générale de qualité supérieure.

Balconnets transparents et structurés avec éléments décoratifs en métal

Nouveau réfrigérateur-congélateur avec espace de congélation Low Frost
Sur les nouveaux réfrigérateurs-congélateurs AEG, les conduites de refroidissement sont totalement invisibles et installées à l'extérieur de l'espace de congélation. Cette particularité garantit une température homogène dans tout l'espace de congélation. Grâce à la technologie Low Frost, toute formation de glace entre les tiroirs est désormais impossible et les parois lisses intérieures sont faciles à nettoyer. De gros volumes à congeler? Les tiroirs et les panneaux intermédiaires peuvent être retirés pour gagner en espace de congélation.

Réfrigérateurs et congélateurs encastrables
Commandes

La plus belle façon de communiquer avec un réfrigérateur SANTO
L'écran LCD à touches sensitives élégant et clair constitue l'interface entre une commande électronique intelligente et l'utilisateur. Il fournit des informations sur la température ainsi que sur les modes de fonctionnement choisis.
Le tout en texte clair – au degré près et sans équivoque possible.

Les avantages de l'écran LCD – une exclusivité AEG
- Affichages de grande taille, clairs et de qualité
- Utilisation confortable de toutes les fonctions grâce aux touches sensitives TouchControl

Réglage électronique de la température avec technologie LED
Réglage facile de la température avec la touche entre 2 °C et 8 °C.

WINERACK
Stocker des bouteilles rondes de manière sûre dans un réfrigérateur peut devenir un régal pour les yeux. En utilisant par exemple le WINERACK d'AEG en fil d'acier fin. Ce support à bouteilles inédit est facilement insérable à différentes hauteurs dans les glissières latérales du réfrigérateur. Cet accessoire optionnel WINERACK s'adapte à la plupart des réfrigérateurs SANTO.

COOL MATIC

Réglage électronique du froid: COOLMATIC®*
Avec la touche COOLMATIC®*, une température imposée dans l'espace de réfrigération de +2 °C est prescrite pour 6 heures. Idéal pour une réfrigération rapide après des achats importants. Ensuite, la température saisie à l'origine est rétablie automatiquement. Naturellement, il est possible d'interrompre prématurément la fonction COOLMATIC®*. L'affichage numérique de la température offre un aperçu rapide de l'état actuel.

FROST MATIC

Réglage électronique du froid: FROSTMATIC®
La touche FROSTMATIC® permet de réduire rapidement la température pour une période donnée. On peut ainsi congeler rapidement et de manière délicate les produits alimentaires. A la fin de la procédure de congélation, la fonction FROSTMATIC® revient à nouveau au fonctionnement normal.

* COOLMATIC® is a registered trademark of WAECO International GmbH

Réfrigérateurs et congélateurs encastrables
Faible consommation d'énergie

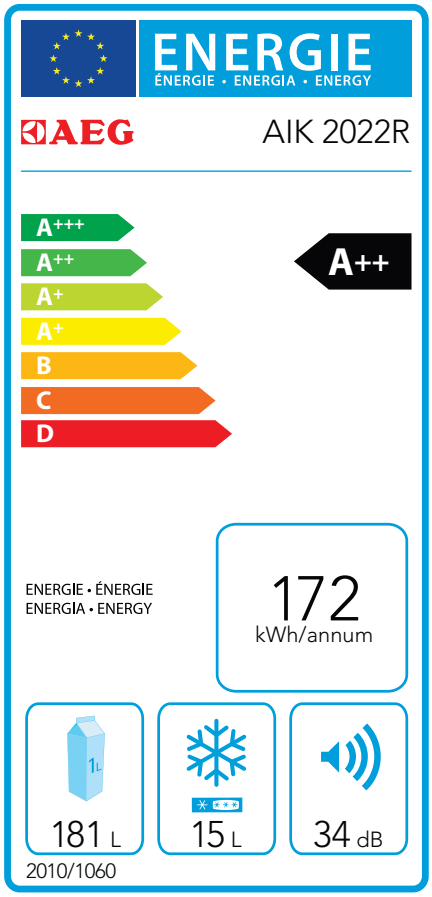

Nouvelle étiquette énergétique
L'étiquette énergétique, jointe à chaque réfrigérateur et congélateur, renseigne sur la classe d'efficacité énergétique, la consommation annuelle d'énergie, la capacité utile ainsi que, depuis peu, sur la puissance sonore. (RÉGULATION [EU] No 1060/2010, Directive 2010/30/EU)

Classe énergétique A++
AEG accorde une grande importance à la minimisation de la consommation d'énergie. Le classe d'efficacité énergétique A++ est la preuve que nous nous montrons toujours à la hauteur de cette exigence. Un net avantage pour l'environnement et le portemonnaie.

Réfrigérateurs et congélateurs encastrables
Performance: des vivres restant frais et appétissants

La réfrigération de compartiment 0°C bloque le «processus de vieillissement» des aliments frais
Compartiment de réfrigération LongFresh 0°C d'AEG: pour une conservation des aliments frais jusqu'à 3 fois plus durable.
Avec ses réfrigérateurs LongFresh, AEG propose des caractéristiques d'équipement tout à fait nouvelles:
- Classe d'efficacité: A++
- Réglage individuel de l'humidité pour chacun des deux compartiments
- Le volume du compartiment de réfrigération 0°C compte parmi les plus grands proposés sur le marché

En clair, il suffit de faire ses achats une fois par semaine en toute décontraction puis de profiter du confort LongFresh tout au long de la semaine. Avec le modèle AIK 2652R, AEG propose toutes les températures de stockage possibles:
1. Espace de réfrigération
2. Compartiment de réfrigération LongFresh 0°C*
3. Compartiment de congélation 4 étoiles

* La température se situe entre 0,5 et 3°C

Elégant et pratique
Les rayonnages en verre de sécurité supportent des charges jusqu'à 25 kg sont réglables en hauteur, simples à entretenir et hygiéniques. L'une des clayettes est même modulable pour les produits réfrigérés plus volumineux – de la place est ainsi créée pour les aliments plus grands. Selon la catégorie, ils sont équipés de bandes décoratives de couleur métallisée.

Frais, transparence bleutée, beau – notre design intérieur
Parfait, si le réfrigérateur conserve la fraîcheur des produits non seulement plus longtemps mais révèle sa fonction également par l'apparence: frais et appétissant, propre et bien accessible.

Réfrigérateurs intégrables

SANTO AIK2653R Hauteur de niche 178 cm

A++ | TECH-NIQUE DE PORTE VISSÉE | COOL MATIC | FROST MATIC

CLASSE TOP
- Capacité utile totale: 261 litres
- Capacité utile espace de réfrigération: 159 litres dont LongFresh: 76 litres
- Capacité utile compartiment ✻✻✻ : 26 litres
- Consommation d'énergie annuelle: 230 kWh
- Consommation d'énergie par 100 litres: 0,24 kWh
- 3 zones de température
- Commande électronique
- Affichage numérique de la température avec panneau de commande à touches sensitives
- Eclairage LED extra clair
- Signal optique et sonore en cas de porte ouverte
- Charnières à droite, réversibles

Compartiment ✻✻✻
- FROSTMATIC®
- Capacité de congélation en 24 heures: 3 kg
- Durée de conservation en cas de panne: 20 heures
- Dégivrage manuel du compartiment ✻✻✻

Espace de réfrigération
- COOLMATIC®
- Refroidissement dynamique par ventilation forcée
- Clayettes en verre avec éléments décoratifs en métal
- Equipement de porte haut de gamme: Balconnets transparents, avec éléments décoratifs en métal
- Protection antirenversement des bouteilles
- 1 clayette modulable en verre
- 3 tiroirs montés LongFresh sur rails télescopiques dont 2 avec réglage séparé de l'humidité de l'air

Accessoires
2 casiers à œufs

Accessoires spéciaux
WINERACK

Dessins cotés page 94
Accessoires spéciaux page 121
Caractéristiques techniques page 129

Dimensions en cm (H/L/P)
176,8/55,6/54,9

CHF 3280.– CHF 3037.05
incl. TVA excl. TVA
TAR (incl. TVA) CHF 30.–

SANTO AIK3023R Hauteur de niche 178 cm

A++ | TECHNIQUE DE COUPLAGE DE PORTE | FROST MATIC

CLASSE TOP
- Capacité utile totale: 294 litres
- Capacité utile espace de réfrigération: 268 litres
  Capacité utile compartiment ✻✻✻ : 26 litres
- Consommation d'énergie annuelle: 219 kWh
- Consommation d'énergie par 100 litres de capacité utile en 24 heures: 0,20 kWh
- 3 zones climatiques
- Réglage électronique de la température avec technologie LED
- Balconnets transparents, en partie avec éléments décoratifs en métal
- Dispositif antibasculement pour les bouteilles
- Clayettes en verre
- 1 grand tiroir sur glissières télescopiques pour fruits, légumes et bouteilles
- Charnières à droite, réversibles

Compartiment ✻✻✻
- FROSTMATIC®
- Capacité de congélation en 24 heures: 3 kg
- Durée de conservation en cas de panne: 20 heures
- 1 clayette en verre
- Dégivrage manuel du compartiment ✻✻✻

Accessoires
2 casiers à œufs

Accessoires spéciaux
WINERACK

Dessins cotés page 94
Accessoires spéciaux page 121
Caractéristiques techniques page 130

Dimensions en cm (H/L/P)
177,2/54,0/54,7

CHF 2895.– CHF 2680.55
incl. TVA excl. TVA
TAR (incl. TVA) CHF 30.–

Combinés réfrigérateur-congélateur intégrables

SANTO AIK2852R/L Hauteur de niche 178 cm

TECH-NIQUE DE PORTE VISSÉE | FROST MATIC

CLASSE CONFORT
- Capacité utile totale: 267 litres
- Capacité utile réfrigérateur: 192 litres
- Capacité utile compartiment ✳*** : 75 litres
- Consommation d'énergie annuelle: 230 kWh
- Consommation d'énergie par 100 litres de capacité utile en 24 heures: 0,23 kWh
- Réglage électronique de la température avec technologie LED
- Eclairage LED
- Charnières à droite, réversibles

Compartiment ✳*
- Technologie LowFrost
- FROSTMATIC®
- Capacité de congélation en 24 heures: 4 kg
- Durée de stockage en cas de dérangement: 24 heures
- Dégivrage manuel du compartiment ✳***

Compartiment réfrigérateur
- Etagères en verre
- Balconnets transparents, en partie avec éléments décoratifs en métal
- Dispositif antibasculement pour les bouteilles
- 2 casiers à fruits et légumes

Accessoires
2 casiers à œufs

Accessoires spéciaux
WINERACK

Dessins cotés page 94
Accessoires spéciaux page 121
Caractéristiques techniques page 129

Dimensions en cm (H/L/P)
176,4/55,6/54,2

CHF 2790.– incl. TVA
TAR (incl. TVA)

CHF 2583.35
excl. TVA
CHF 30.–

SANTO AIK2902R/L Hauteur de niche 178 cm

TECHNIQUE DE COUPLAGE DE PORTE

CLASSE CONFORT
- Capacité utile totale: 277 litres
- Capacité utile réfrigérateur: 202 litres
- Capacité utile compartiment ✳*** : 75 litres
- Consommation d'énergie annuelle: 233 kWh
- Consommation d'énergie par 100 litres de capacité utile en 24 heures: 0,23 kWh
- Réglage de la température avec bouton rotatif
- Éclairage intérieur
- Charnières à droite/gauche, permutable

Compartiment ✳*
- Technologie LowFrost
- Capacité de congélation en 24 heures: 4 kg
- Durée de stockage en cas de dérangement: 22 heures
- Dégivrage manuel du compartiment ✳***

Compartiment réfrigérateur
- Clayettes en verre avec éléments décoratifs en métal
- Balconnets transparents, en partie avec éléments décoratifs en métal
- 2 bacs à fruits et à légumes, recouverts par une clayette en verre

Accessoires
2 casiers à œufs

Dessins cotés page 94
Accessoires spéciaux page 121
Caractéristiques techniques page 129

Dimensions en cm (H/L/P)
177,2/54,0/54,7

CHF 2525.– incl. TVA
TAR (incl. TVA)

CHF 2337.95
excl. TVA
CHF 30.–

Combinés réfrigérateur-congélateur intégrables

SANTO AIK2403R Hauteur de niche 158 cm

TECHNIQUE DE COUPLAGE DE PORTE

CLASSE CONFORT
– Capacité utile totale: 235 litres
– Capacité utile réfrigérateur: 160 litres
– Capacité utile compartiment ✳*** : 75 litres
– Consommation d'énergie annuelle: 218 kWh
– Consommation d'énergie par 100 litres de capacité utile en 24 heures: 0,25 kWh
– Charnières à droite, réversibles
– Réglage de la température par électronique à LED

Compartiment ✳*:**
– Technologie Low Frost
– Capacité de congélation en 24 heures: 4 kg
– Durée de conservation en cas de panne: 22 heures
– Dégivrage manuel du compartiment ✳***

Compartiment réfrigérateur
– Clayettes en verre avec éléments décoratifs en métal
– Balconnets transparents, compartiment à bouteilles avec éléments décoratifs en métal
– 2 bacs à fruits et à légumes, recouverts par une clayette en verre

Accessoires
2 casiers à œufs

Dessins cotés page 94
Accessoires spéciaux page 121
Caractéristiques techniques page 129

Dimensions en cm (H/L/P)
157,5/54,0/54,7

CHF 2465.– CHF 2282.40
incl. TVA excl. TVA
TAR (incl. TVA) CHF 30.–

SANTO AIK2682R Hauteur de niche 158 cm

TECHNIQUE DE COUPLAGE DE PORTE

CLASSE CONFORT
– Capacité utile totale: 268 litres
– Capacité utile réfrigérateur: 218 litres
– Capacité utile congélateur: ✳*** : 50 litres
– Consommation d'énergie annuelle: 219 kWh
– Consommation d'énergie par 100 litres de capacité utile en 24 heures: 0,22 kWh
– Capacité de congélation en 24 heures: 4 kg
– Durée de conservation en cas de panne: 20 heures
– Balconnets transparents, en partie avec éléments décoratifs en métal
– Dispositif antibasculement pour les bouteilles
– Un grand bac à fruits et à légumes
– Clayettes en verre avec éléments décoratifs en métal
– Charnières à droite, réversibles

Accessoires
2 casier à œufs

Dessins cotés page 94
Accessoires spéciaux page 121
Caractéristiques techniques page 129

Dimensions en cm (H/L/P)
157,5/54,0/54,7

CHF 2250.– CHF 2083.35
incl. TVA excl. TVA
TAR (incl. TVA) CHF 30.–

Réfrigérateurs intégrables

SANTO AIK2022R/L Hauteur de niche 123 cm

A++ | TECH-NIQUE DE PORTE VISSÉE | FROST MATIC

CLASSE CONFORT
- Capacité utile totale: 181 litres
- Capacité utile réfrigérateur: 166 litres
- Capacité utile compartiment ****: 15 litres
- Consommation d'énergie annuelle: 172 kWh
- Consommation d'énergie par 100 litres de capacité utile en 24 heures: 0,26 kWh
- Réglage de la température par électronique à LED
- Éclairage intérieur à LED
- Capacité de congélation en 24 heures: 2 kg
- Durée de stockage en cas de dérangement: 12 heures
- Balconnets transparents, en partie avec éléments décoratifs en métal
- Dispositif antibasculement pour les bouteilles
- 2 casiers à fruits et légumes
- Clayettes en verre avec éléments décoratifs en métal
- Charnières à droite/gauche, réversibles

Accessoires
2 casiers à œufs

Accessoire optionnel
WINERACK

Dessins cotés page 95
Accessoires spéciaux page 121
Caractéristiques techniques page 130

Dimensions en cm (H/L/P)
121,9/55,6/55,0

CHF 1865.– CHF 1726.85
incl. TVA excl. TVA
TAR (incl. TVA) CHF 30.–

SANTO AIK2222R Hauteur de niche 123 cm

A++ | TECH-NIQUE DE PORTE VISSÉE | COOL MATIC

CLASSE CONFORT
- Capacité utile totale: 202 litres
- Consommation d'énergie annuelle: 103 kWh
- Consommation d'énergie par 100 litres de capacité utile en 24 heures: 0,14 kWh
- Réglage de la température par électronique à LED
- Éclairage intérieur à LED
- Balconnets transparents, en partie avec éléments décoratifs en métal
- Dispositif antibasculement pour les bouteilles
- 2 casiers à fruits et légumes
- Clayettes en verre avec éléments décoratifs en métal
- Charnières à droite, réversibles
- Technique de porte fixe

Accessoires
2 casiers à œufs

Accessoire optionnel
WINERACK

Dessins cotés page 95
Accessoires spéciaux page 121
Caractéristiques techniques page 130

Dimensions en cm (H/L/P)
121,9/55,6/55,0

CHF 1850.– CHF 1712.95
incl. TVA excl. TVA
TAR (incl. TVA) CHF 30.–

Réfrigérateurs

SANTO AIK2103R Hauteur de niche 123 cm

A++ | TECHNIQUE DE COUPLAGE DE PORTE | FROST MATIC

CLASSE CONFORT
- Capacité utile totale: 189 litres
- Capacité utile réfrigérateur: 174 litres
- Capacité utile compartiment de congélation ✳✳✳: 15 litres
- Consommation d'énergie annuelle: 175 kWh
- Consommation d'énergie par 100 litres de capacité utile en 24 heures: 0,25 kWh
- Réglage de la température par électronique à LED
- Capacité de congélation en 24 heures: 2 kg
- Durée de stockage en cas de dérangement: 12 heures
- Balconnets transparents, en partie avec éléments décoratifs en métal
- Dispositif antibasculement pour les bouteilles
- 2 tiroirs à fruits et légumes
- Clayettes en verre avec éléments décoratifs en métal
- Charnières à droite, réversibles

Accessoires
2 casiers à œufs

Accessoire optionnel
WINERACK

Dessins cotés page 95
Accessoires spéciaux page 121
Caractéristiques techniques page 130

Dimensions en cm (H/L/P)
121,8/54,0/54,9

CHF 1800.– CHF 1666.65
incl. TVA excl. TVA
TAR (incl. TVA) CHF 30.–

SANTO AIK1343R Hauteur de niche 88 cm

A++ | TECH-NIQUE DE PORTE VISSÉE

CLASSE CONFORT
- Capacité utile totale: 118 litres
- Capacité utile réfrigérateur: 103 litres
- Capacité utile compartiment de congélation ✳✳✳: 15 litres
- Consommation d'énergie annuelle: 149 kWh
- Consommation d'énergie par 100 litres de capacité utile en 24 heures: 0,35 kWh
- Réglage de la température par électronique à LED
- Eclairage LED
- Capacité de congélation en 24 heures: 2 kg
- Durée de conservation en cas de panne: 12 heures
- Balconnets transparents, compartiment à bouteilles avec éléments décoratifs en métal
- Dispositif antibasculement pour les bouteilles
- 1 casiers à fruits et légume
- Clayettes en verre avec éléments décoratifs en métal
- Charnières à droite, réversibles

Accessoires
2 casiers à œufs

Dessins cotés page 95
Accessoires spéciaux page 121
Caractéristiques techniques page 130

Dimensions en cm (H/L/P)
87,3/55,6/54,9

CHF 1695.– CHF 1569.45
incl. TVA excl. TVA
TAR (incl. TVA) CHF 30.–

Réfrigérateurs

SANTO AUK1172R Hauteur de niche 82–89 cm

TECH-NIQUE DE PORTE VISSÉE

CLASSE CONFORT
- Capacité utile totale: 117 litres
- Capacité utile réfrigérateur: 100 litres
- Capacité utile compartiment ✳*** : 17 litres
- Consommation par année: 141 kWh
- Consommation par 100 litres de capacité utile en 24 heures: 0,33 kWh
- Écoulement de l'eau de dégivrage dans le compartiment ✳***
- Capacité de congélation en 24 heures: 2,5 kg
- Durée de conservation en cas de panne: 13 heures
- Clayettes en verre avec éléments décoratifs en métal
- Technique de porte fixe
- Réglage en hauteur frontal des pieds arrière
- Charnières à droite, réversibles
- Socle Vario réglable en hauteur et en profondeur
- Ventilation et aération par le socle

Accessoire
1 casier à œufs

Dessins cotés page 95
Accessoires spéciaux page 121
Caractéristiques techniques page 130

Dimensions en cm (H/L/P)
81,5/59,6/55,0

CHF 1620.– **incl. TVA** CHF 1500.– excl. TVA
TAR (incl. TVA) CHF 30.–

SANTO AEK2102RW Hauteur de niche 123 cm

CLASSE CONFORT
- Capacité utile totale: 210 litres
- Capacité utile réfrigérateur: 193 litres
- Capacité utile compartiment ✳*** : 17 litres
- Consommation d'énergie annuelle: 225 kWh
- Consommation d'énergie par 100 litres de capacité utile en 24 heures: 0,24 kWh
- Capacité de congélation en 24 heures: 2 kg
- Durée de conservation en cas de panne: 12 heures
- Dégivrage manuel du compartiment ✳***
- Balconnets transparents, en partie avec éléments décoratifs en métal
- Dispositif antibasculement pour les bouteilles
- 2 casiers à fruits et légumes
- Clayettes en verre avec éléments décoratifs en métal
- Charnières à droite, réversibles

Cadre décor et poignée
Aluminium anodisé

Accessoires
2 casiers à œufs

Accessoire optionnel
WINERACK

Dessins cotés page 95
Accessoires spéciaux page 121
Caractéristiques techniques page 130

Dimensions en cm (H/L/P)
121,8/54,0/54,2

CHF 2010.– **incl. TVA** CHF 1861.10 excl. TVA
TAR (incl. TVA) CHF 30.–

Dessins cotés
Combinés réfrigérateur-congélateur intégrables

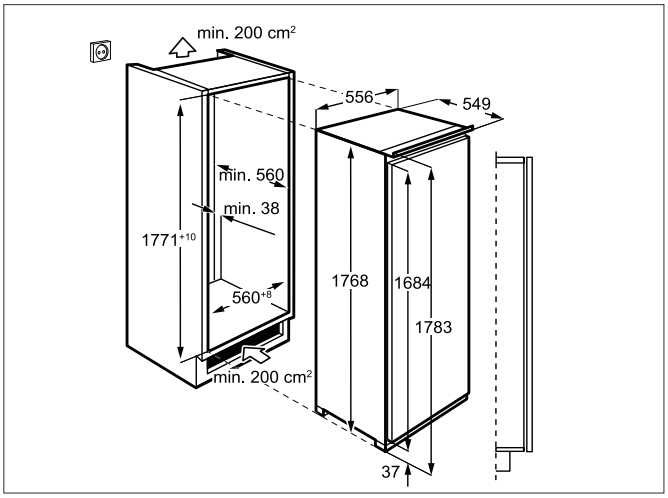

AIK2653R

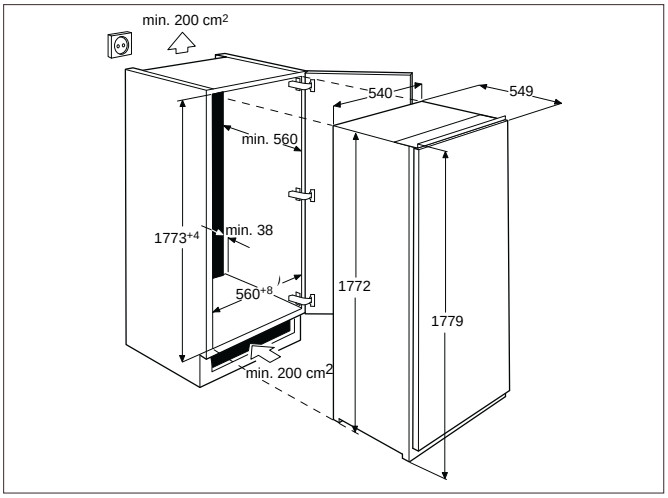

AIK3023R

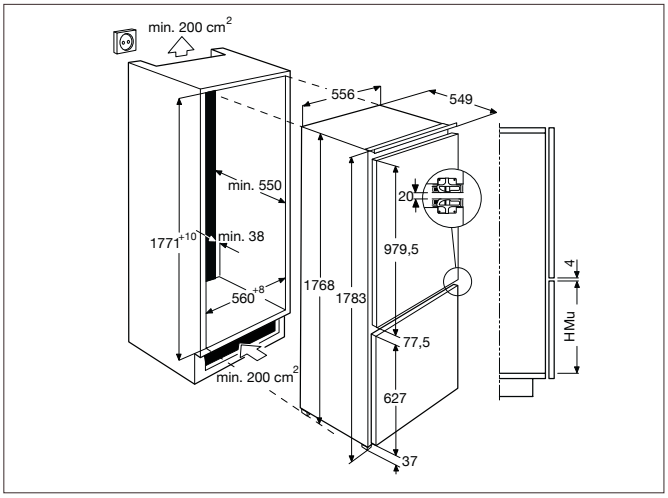

AIK2852R/L

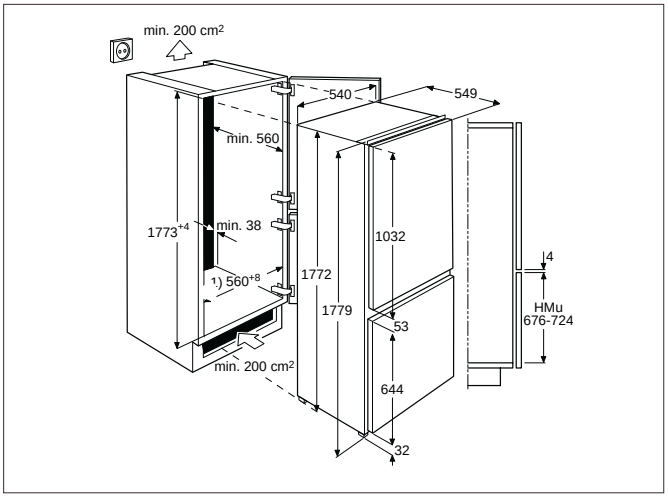

AIK2902R/L

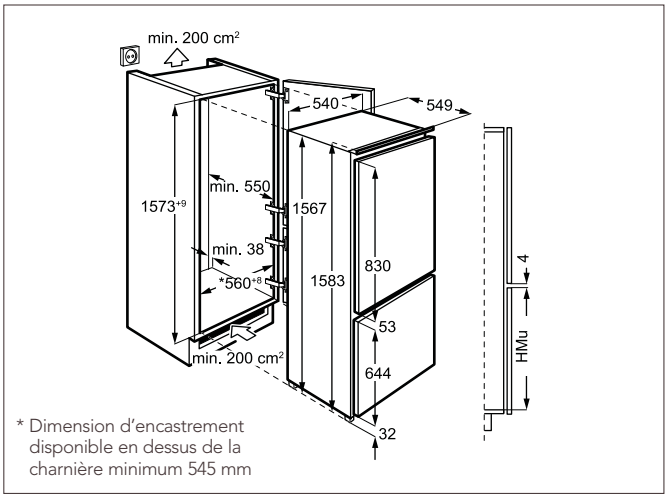

AIK2403R

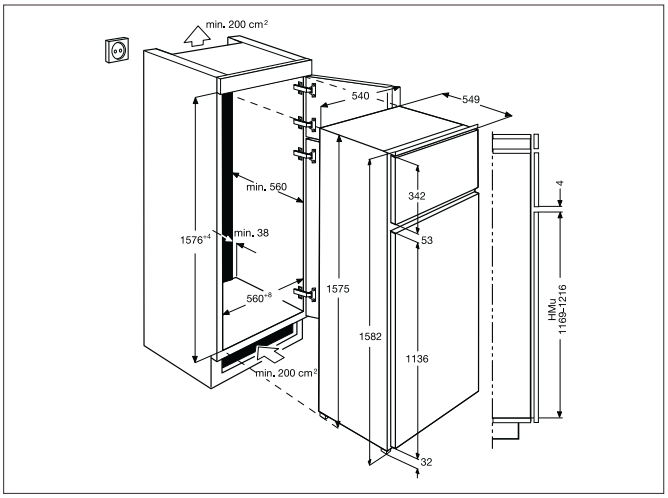

AIK2682R

Dessins cotés
Réfrigérateurs intégrables

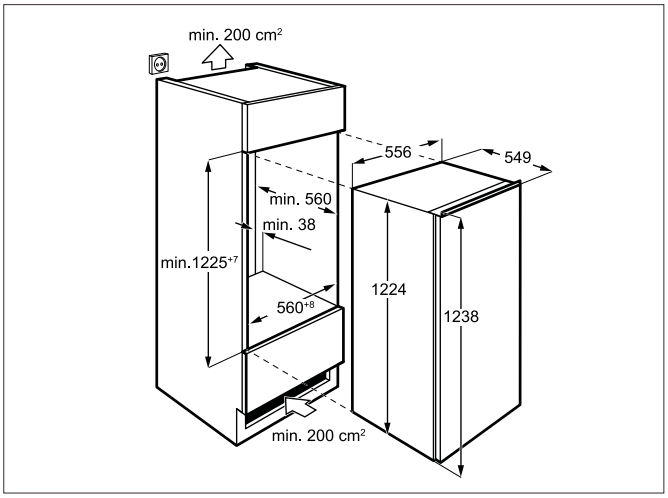

AIK2022R/L, AIK2222R

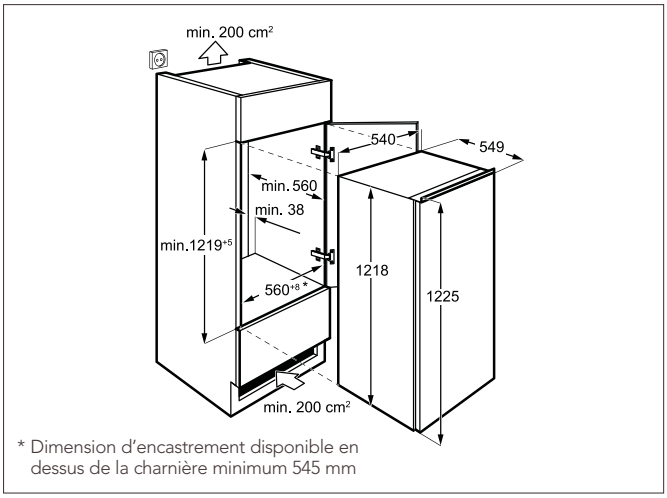

AIK2103R

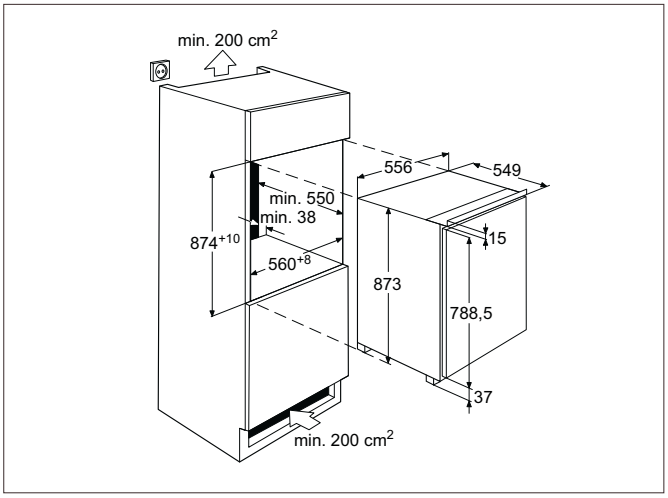

AIK1343R

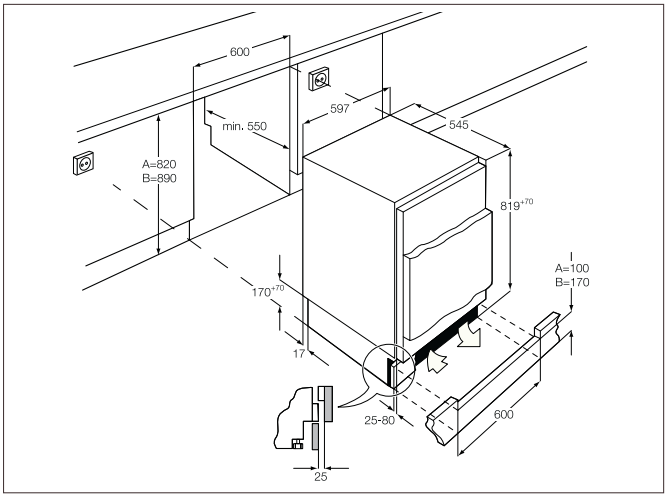

AUK1172R

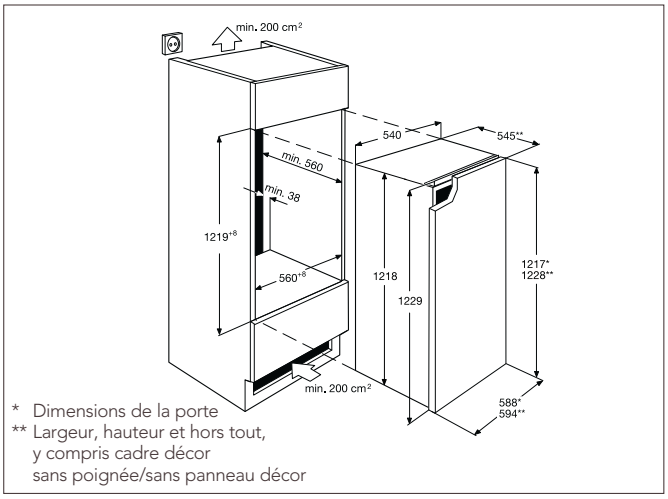

AEK2102RW

Aperçu des produits réfrigérateurs et congélateurs encastrables

	Réfrigérateurs intégrables		Combinés réfrigérateur-congélateur intégrables		
	SANTO AIK2653R	SANTO AIK3023R	SANTO AIK2852R/L	SANTO AIK2902R/L	SANTO AIK2403R
Prix en CHF incl. TVA (Prix excl. TVA)	**3280.–** (3037.05)	**2895.–** (2680.55)	**2790.–** (2583.35)	**2525.–** (2337.95)	**2465.–** (2282.40)
Hauteur cm	176,8 – 178,3	177,2	176,4 – 178,3	177,2 – 177,9	156,7 – 158,3
Largeur cm	56	54	56	54	54
Profondeur en cm, distance du mur comprise	56	56	56	56	56
Classe d'efficacité énergétique	A++	A++	A++	A++	A++
Consommation électrique en kWh/an	230	219	230	233	218
Capacité utile totale en l	261	294	267	277	235
Capacité utile totale Congélation en l	26	26	75	75	75
Nombre de portes	1	1	2	2	2
Entièrement intégrable technique de porte fixe	•		•		
Possibilité de frein de porte complètement intégré		•		•	•
Couleur façade blanche, peut être décorée (cadre décor et poignée en métal)					
Fixation de la porte	r / w	r / w	r / l / w	r / l / w	r / w
Ouverture de porte, signal d'alarme visuel/sonore	• / •	– / –	– / –	– / –	– / –
Réglage électronique de la température	•	•	•		•
Affichage numérique de la température	•				
Bacs à fruits/légumes	3	1 panier à bouteilles / bac à légumes amovible	2	2	2
LongFresh	•				
COOLMATIC	•				
Dégivrage autom. compartiment de réfrigération	•	•	•	•	•
Dégivrage manuel compartim. de congélation	•	•	•	•	•
FROSTMATIC	•	•	•		•
Refroidissement dynamique	•				

Fixation de la porte: l = gauche, r = droite, w = interchangeable

Aperçu des produits réfrigérateurs et congélateurs encastrables

	Combinés réfrigérateur-congélateur intégrables		Réfrigérateurs			
SANTO AIK2682R	SANTO AIK2022R/L	SANTO AIK2222R	SANTO AIK2103R	SANTO AIK1343R	SANTO AUK1172R	SANTO AEK2102RW
2250.– (2083.35)	**1865.–** (1726.85)	**1850.–** (1712.95)	**1800.–** (1666.65)	**1695.–** (1569.45)	**1620.–** (1500.–)	**2010.–** (1861.10)
157,6 – 158,0	122,4 – 123,8	122,4 – 123,8	121,8 – 122,5	87,4 – 88,2	82 – 89	121,9 – 122,4
54	56	56	54	56	60	54
56	56	56	56	56	56	56
A++	A++	A++	A++	A++	A++	A++
219	172	103	175	149	141	184
268	181	202	189	118	117	210
50	15	–	15	15	17	17
2	1	1	1	1	1	1
	•	•		•	•	
•			•			
						•
r / w	r / l / w	r / w	r / w	r / w	r / w	r / w
–/–	–/–	–/–	–/–	–/–	–/–	–/–
	•	•	•	•		
1	2	2	2	1	1	2
		•				
•	•	•	•	•	•	•
•	•		•	•	•	•
	•					

LAVER

Un cuisinier passionné ne devrait pas se soucier de savoir si la vaisselle lavée est parfaitement propre. Grâce au bras gicleur satellite unique à double rotation, le système ProClean® de la nouvelle collection assure un nettoyage optimal, que le lave-vaisselle soit plein ou qu'il contienne des ustensiles imposants ou de forme inhabituelle.

ProClean® – système de nettoyage	100
ProClean® – écologie	102
ProClean® – programmes	103

Lave-vaisselle intégrables 60 cm	104
Lave-vaisselle entièrement intégrables 60 cm	105
Lave-vaisselle entièrement intégrables 45 cm	107
Tableau des programmes	108

Dessins cotés	109 – 111
Aperçu des produits	112 / 113
Accessoires spéciaux	121
Déclaration de marchandise	131

ProClean® – système de nettoyage

13 couverts

15 couverts

Système de nettoyage ProClean®
Nouveau système de paniers pouvant accueillir entre 13 et 15 couverts.

Espace intérieur XXL – 164 litres représentent un monde en soi

Les grosses pièces comme les casseroles ou les assiettes à servir qui font jusqu'à 33 cm de diamètre trouvent facilement leur place avec ProClean® et vous êtes ainsi parfaitement équipés pour le quotidien. Grâce à une conception technique rationnelle, l'espace intérieur, avec des dimensions extérieures absolument identiques, est passé de 60 à 64 cm de haut et de 154 à 164 litres, et la capacité est ainsi de 6,5% supérieure à celle proposée par la concurrence.

Hauteur de travail confortable pour les grandes personnes
Les nouveaux lave-vaisselle ProClean®, grâce à des pieds extensibles, peuvent aussi être facilement intégrés dans des niches surélevées et représentent une avancée en matière d'ergonomie et de confort.

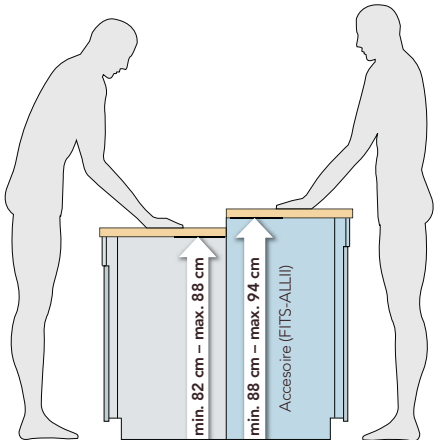

Le bras d'aspersion satellite unique
Plus l'eau de lavage est finement répartie, plus le décollage des salissures est précis. Le système de nettoyage ProClean® mise sur le nouveau bras d'aspersion satellite ProClean® à double rotation et assure ainsi la propreté jusque dans les coins et les endroits difficilement atteignables, même si la machine est complètement chargée ou si la vaisselle est volumineuse.

Puissance d'aspersion à 5 niveaux
ProClean® crée les meilleures conditions pour encore plus de perfection, grâce à un bras gicleur supplémentaire à cinq niveaux d'aspersion. Le bras gicleur dans le haut de la machine contribue à la propreté de tout le chargement et assure notamment un nettoyage du panier supérieur ou tiroir à couverts de haut en bas.

Plus de place et de flexibilité pour le quotidien

Réglage de la hauteur QuickLift
Les paniers du ProClean® assurent la stabilité, un comportement parfait lors du déchargement et un ordre bien pensé, avec la bonne place pour tous les types et toutes les formes d'ustensiles de cuisine. Le système QuickLift de niveau permet de régler la hauteur du panier supérieur pour adapter l'espace intérieur à des formats plus importants, même lorsque le chargement est complet.

Plateau à couverts
Tiroir à couverts amovible – peut se ranger dans un tiroir de cuisine. Poignée intégrée pour retirer les couverts plus facilement. Espace également pour les tasses à expresso, les louches, les porte-couteaux.

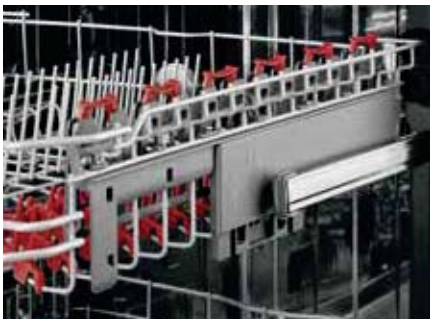

Sortie totale de tous les paniers
Tous les paniers peuvent être sortis totalement pour un chargement aisé de l'espace arrière.

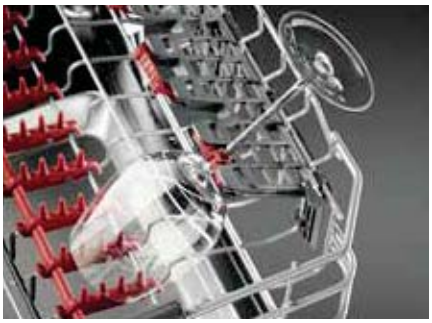

Porte-verre
Les verres à pied sont maintenus par les bras SoftGrip originaux et restent parfaitement stables sur les supports SoftSpikes®.

De la place pour les grands verres
Dans les appareils à panier à couverts, les grands verres trouvent leur place en périphérie du panier supérieur.

Taille maximum des assiettes

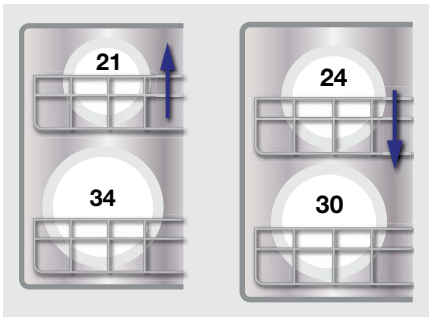

Taille maximale des assiettes pour un lave-vaisselle de 13 couverts standard

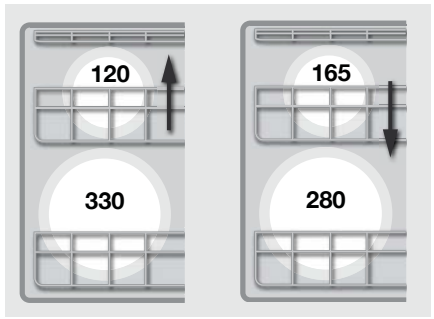

Taille maximale des assiettes pour un lave-vaisselle de 15 couverts standard

ProClean® – écologie

Environnement préservé sans mode veille: AutoOff
Le mode veille est toujours sous-estimé, bien qu'il contribue de façon décisive à consommer de l'énergie sur de nombreux appareils: AEG comble cette lacune pour la réalisation d'économies d'énergie et la consommation électrique est réellement nulle lorsque le lave-vaisselle n'est pas utilisé. La fonction AutoOff met la machine automatiquement hors circuit 10 minutes après la fin du programme, ceci complètement, comme si la prise avait été enlevée.

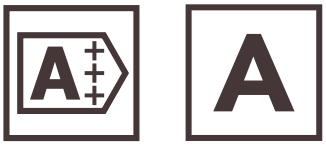

2x des prestations de pointe – 2x la note maximale
Avec le programme d'économie d'énergie 50 °C, certains modèles FAVORIT consomment tout juste 11 litres d'eau et 0,86 kWh de courant. Ces valeurs de pointe sont classées en catégorie d'efficacité énergétique A+++. De même, les résultats de lavage obtiennent également un A, car de nombreuses mesures sont responsables de l'efficacité optimale du lavage.

Utiliser l'eau chaude au lieu de la chauffer:
Pour réduire au minimum la consommation d'énergie et l'émission de CO_2, il est également possible de raccorder les lave-vaisselle ProClean® à l'eau chaude (60 °C max.). Une innovation écologique bienvenue lorsque l'eau est chauffée de façon alternative, par exemple par l'énergie solaire ou par des pompes à chaleur. Il en résulte un potentiel d'économie d'énergie d'environ 60 % et une réduction de la durée du programme d'environ 30 %.

Les étiquettes énergétiques

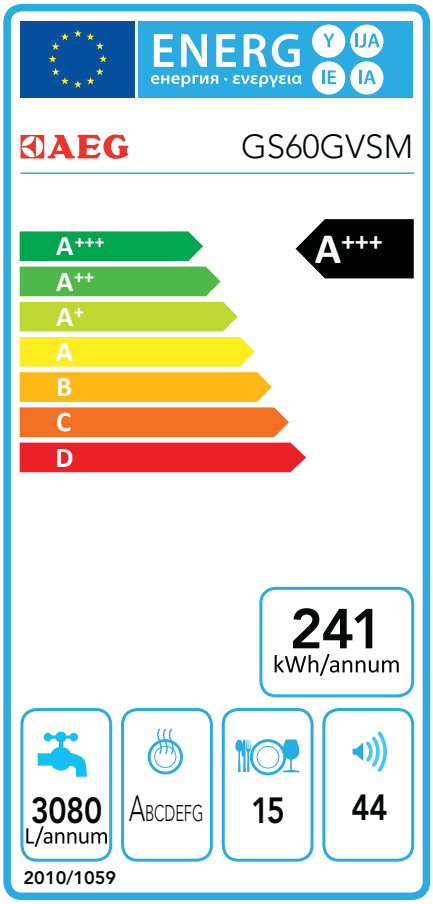

Etiquette énergétique actuelle

Aperçu d'encastrement des lave-vaisselle en norme Euro ProClean®

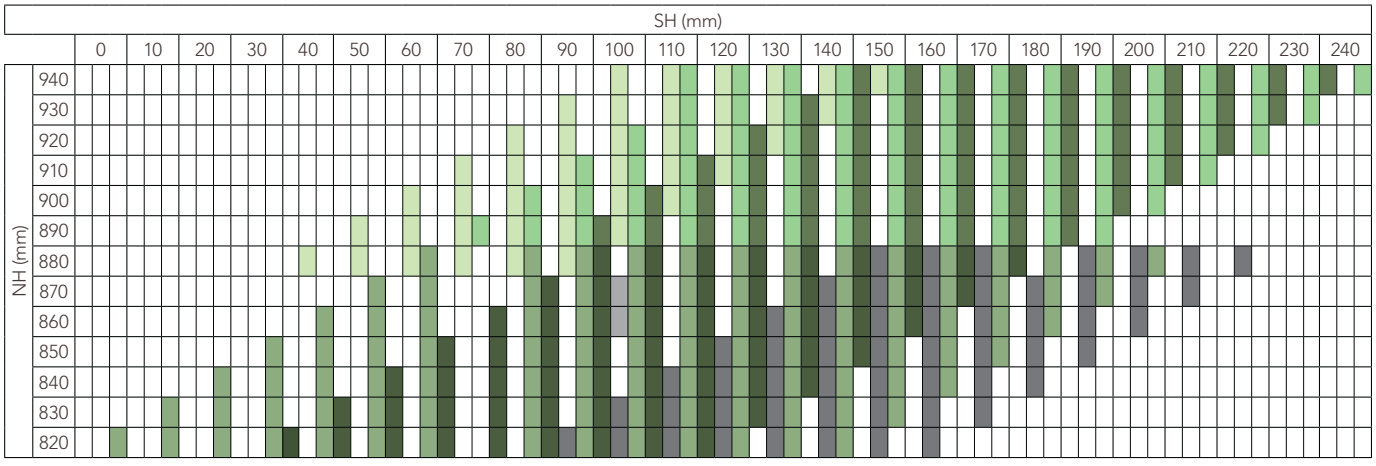

- Lave-vaisselle encastrables, 60 cm, hauteur standard d'encastrement: hauteur de niche maxi. (NH) 880 mm / hauteur de socle maxi. (SH) 180 mm
- Lave-vaisselle encastrables, 60 cm, encastrement avec accessoires (FitsAll): hauteur de niche maxi. (NH) 940 mm / hauteur de socle maxi. (SH) 240 mm
- Lave-vaisselle entièrement intégrables, 45 cm, hauteur standard d'encastrement: hauteur de niche maxi. (NH) 880 mm / hauteur de socle maxi. (SH) 180 mm
- Lave-vaisselle entièrement intégrables, 45 cm, encastrement avec accessoires GAES45-36: hauteur de niche (NH) 860–870 mm / hauteur de socle maxi. (SH) 100–110 mm
- Lave-vaisselle entièrement intégrables, 60 cm: hauteur de niche maxi. (NH) 880 mm / hauteur de socle maxi. (SH) 140 mm
- Lave-vaisselle entièrement intégrables, 60 cm, avec accessoires (FitsAll): hauteur de niche maxi. (NH) 940 mm / hauteur de socle maxi. (SH) 240 mm
- Lave-vaisselle entièrement intégrables, 60 cm, avec accessoires GAES60-60: hauteur de niche maxi. (NH) 940 mm / hauteur de socle maxi. (SH) 150 mm

ProClean® – programmes

Multitalent
Quel que soit le produit de lavage, la vaisselle ressort étincelante. Les avantages éblouissants des nouveaux lave-vaisselle ProClean® avec la fonction tablettes multi-actions.
La fonction tablettes multi-actions permet d'adapter le déroulement du programme et de couper l'affichage et l'ajout de liquide de rinçage et de sel. Nos lave-vaisselle sont naturellement conçus pour toutes les tablettes multi-actions, comme par exemple les 3 en 1 ou tout en 1 ou pour les tablettes aux actions séparées.

De la vaisselle propre rapidement: programme de 30 minutes à 60°C pour une utilisation quotidienne
Il nettoie votre vaisselle quotidienne en 30 minutes seulement, avec une consommation de 9 litres d'eau et tout juste 0,9 kWh d'électricité. Et cela même avec un chargement complet.

Température à 70°C et extra hygiène
L'idéal pour nettoyer la vaisselle très sale, éliminer les restes de nourriture qui ont séché, comme le blanc d'œuf ou la fécule. Une température appliquée pendant 10 minutes à l'étape de rinçage permet d'assurer une sécurité supplémentaire en matière d'hygiène – par exemple pour les planches à découper. Ceci garantit que 99,99 % des bactéries ont été éliminées lors du lavage.

Programme automatique 45° à 70°C
Le programme automatique avec une plage de températures de nettoyage de 45° à 70°C garantit que la vaisselle, quels que soient le type de pièces et le degré de salissure, est toujours nettoyée à la température qui convient. On profite ainsi des avantages du programme automatique pour laver la vaisselle normalement sale, mais également pour nettoyer parfaitement la vaisselle très sale, comme les casseroles et les poêles.

SpotControl bicolore

Le lave-vaisselle ProClean® entièrement intégré est connu pour être très silencieux. Pour qu'on le remarque, il émet un point lumineux rouge sur le sol tant qu'un programme tourne ou il clignote lorsqu'une panne survient. Le lave-vaisselle indique que le programme est terminé par un point lumineux vert.

SENSORLOGIC
La fonction SENSORLOGIC identifie le type et la quantité de vaisselle et ajuste le volume d'eau en conséquence.

Choisissez l'heure de mise en marche
Avec la présélection de mise en marche éminemment pratique, vous pouvez retarder le démarrage du programme jusqu'à 24 heures. Pendant le déroulement du programme, la durée restante en minutes est affichée.

Ecologique et rapide: le nouveau programme rapide d'AEG pour l'utilisation quotidienne!
Le nouveau programme rapide d'AEG pour l'utilisation quotidienne! Il nettoie votre vaisselle quotidienne en 30 minutes seulement, avec une consommation de seulement 9 litres d'eau et de tout juste 0,8 kWh d'électricité. Et ceci même avec un chargement complet de 13 ou 15 couverts standard!

Acier inoxydable sans traces de doigts
Avec le nouveau revêtement en acier inoxydable antitraces de doigts, celles-ci font désormais partie du passé. De ce fait, votre lave-vaisselle brillera à chaque instant.

Lave-vaisselle intégrables 60 cm

FAVORIT GS60BIS

CLASSE CONFORT Beta

Programmes
– 5 programmes
– Programme automatique
– Fonction AutoOff
– TimeSaver

Indicateurs
– Affichage LCD, 3 positions
– Indication de remplissage du produit de rinçage et du sel
– Mise en marche différée: max. 24 h
– Indication de durée résiduelle

Paniers à vaisselle
– Charge: 15 couverts standard
– Panier à couverts
– Panier supérieur à hauteur réglable
– Range-assiettes rabattables dans le panier inférieur
– Équipement détaillé, voir page 112

Équipement
– Bras gicleur satellite ProClean®
– Bras gicleur supérieur
– Capteur de la dureté de l'eau à réglage électronique
– Commande par touches à effleurement
– Sécurité antifuite et anti-débordement AquaControl

Données de consommation
– Evaluation A++ A de l'étiquette énergétique européenne

Consommation dans le programme Eco
– Consommation d'énergie: 0,96 kWh
– Consommation d'eau: 11 litres
– Niveau sonore: 44 dB(A)
– Programme Silence: 42 dB(A)

Dessins cotés page 109–111
Accessoires spéciaux page 121
Caractéristiques techniques page 131

FAVORIT GS60BISM

CHF 2310.– **incl. TVA** CHF 2138.90 excl. TVA
TAR (incl. TVA) CHF 12.–

FAVORIT GS60BISW

CHF 2210.– **incl. TVA** CHF 2046.30 excl. TVA
TAR (incl. TVA) CHF 12.–

FAVORIT GS60BISB

CHF 2210.– **incl. TVA** CHF 2046.30 excl. TVA
TAR (incl. TVA) CHF 12.–

FAVORIT GS60AI

CLASSE DE BASE Alpha

Programmes
– 6 programmes
– Programme automatique
– Fonction AutoOff
– TimeSaver

Indicateurs
– Affichage LCD, 3 positions
– Indication de remplissage du produit de rinçage et du sel
– Mise en marche différée: max. 24 h
– Indication de durée résiduelle

Paniers à vaisselle
– Charge: 13 couverts standard
– Panier supérieur à hauteur réglable
– Range-assiettes rabattables dans le panier inférieur
– Équipement détaillé, voir page 112

Équipement
– Capteur de la dureté de l'eau à réglage électronique
– Commande par touches à effleurement
– Sécurité antifuite et anti-débordement AquaControl

Données de consommation
– Evaluation A++ A de l'étiquette énergétique européenne

Consommation dans le programme Eco
– Consommation d'énergie: 0,93 kWh
– Consommation d'eau: 10 litres
– Niveau sonore: 46 dB(A)

Dessins cotés page 109–111
Accessoires spéciaux page 121
Caractéristiques techniques page 131

FAVORIT GS60AIM

CHF 1860.– **incl. TVA** CHF 1722.20 excl. TVA
TAR (incl. TVA) CHF 12.–

FAVORIT GS60AIW

CHF 1760.– **incl. TVA** CHF 1629.65 excl. TVA
TAR (incl. TVA) CHF 12.–

FAVORIT GS60AIB

CHF 1760.– **incl. TVA** CHF 1629.65 excl. TVA
TAR (incl. TVA) CHF 12.–

Lave-vaisselle entièrement intégrables 60 cm

FAVORIT GS60GVS

CLASSE TOP Gamma

Programmes
– 6 programmes
– Programme automatique
– Fonction AutoOff
– TimeSaver

Indicateurs
– Affichage LCD, 3 positions
– Indication de remplissage du produit de rinçage et du sel
– Mise en marche différée: max. 24 h
– Indication de durée résiduelle
– Indicateur de fonctionnement SpotControl

Paniers à vaisselle
– Charge: 15 couverts standard
– Panier à couverts
– Panier supérieur à hauteur réglable
– Range-assiettes rabattables dans le panier inférieur
– Équipement détaillé, voir page 112

Équipement
– Bras gicleur satellite ProClean®
– Bras gicleur supérieur
– Capteur de la dureté de l'eau à réglage électronique
– Commande par touches à effleurement
– Signal de fin
– Sécurité antifuite et anti-débordement AquaControl
– Ouverture de porte automatique

Données de consommation
– Evaluation A+++ A de l'étiquette énergétique européenne

Consommation dans le programme Eco
– Consommation d'énergie: 0,86 kWh
– Consommation d'eau: 11 litres
– Niveau sonore: 44 dB(A)
– Programme Silence: 42 dB(A)

Dessins cotés page 110/111
Accessoires spéciaux page 121
Caractéristiques techniques page 131

FAVORIT GS60GVSM

CHF 2450.–	CHF 2268.50
incl. TVA	excl. TVA
TAR (incl. TVA)	CHF 12.–

Lave-vaisselle entièrement intégrables 60 cm

FAVORIT GS60BV

CLASSE CONFORT Beta

Programmes
– 6 programmes
– Programme automatique
– Fonction AutoOff
– TimeSaver

Indicateurs
– Affichage LCD, 3 positions
– Indication de remplissage du produit de rinçage et du sel
– Mise en marche différée: max. 24 h
– Indication de durée résiduelle
– Indicateur de fonctionnement SpotControl

Paniers à vaisselle
– Charge: 13 couverts standard
– Panier supérieur à hauteur réglable
– Range-assiettes rabattables dans le panier inférieur
– Équipement détaillé, voir page 112

Équipement
– Bras gicleur satellite ProClean®
– Bras gicleur supérieur
– Capteur de la dureté de l'eau à réglage électronique
– Commande par touches à effleurement
– Signal de fin
– Sécurité antifuite et anti-débordement AquaControl

Données de consommation
– Evaluation A++ A de l'étiquette énergétique européenne

Consommation dans le programme Eco
– Consommation d'énergie: 0,93 kWh
– Consommation d'eau: 10 litres
– Niveau sonore: 44 dB(A)
– Programme Silence: 42 dB(A)

Dessins cotés page 110/111
Accessoires spéciaux page 121
Caractéristiques techniques page 131

FAVORIT GS60BVM

CHF 2190.– CHF 2027.80
incl. TVA excl. TVA
TAR (incl. TVA) CHF 12.–

FAVORIT GS60AV

CLASSE DE BASE Alpha

Programmes
– 5 programmes

Indicateurs
– Affichage LCD, 3 positions
– Indication de remplissage du produit de rinçage et du sel
– Mise en marche différée: max. 24 h
– Indication de durée résiduelle
– Indicateur de fonctionnement SpotControl

Paniers à vaisselle
– Charge: 13 couverts standard
– Panier supérieur à hauteur réglable
– Range-assiettes rabattables dans le panier inférieur
– Équipement détaillé, voir page 112

Équipement
– Bras gicleur satellite ProClean®
– Bras gicleur supérieur
– Capteur de la dureté de l'eau à réglage électronique
– Commande par touches à effleurement
– Signal de fin
– Sécurité antifuite et anti-débordement AquaControl

Données de consommation
– Evaluation A++ A de l'étiquette énergétique européenne

Consommation dans le programme Eco
– Consommation d'énergie: 0,93 kWh
– Consommation d'eau: 10,2 litres
– Niveau sonore: 48 dB(A)

Dessins cotés page 110/111
Accessoires spéciaux page 121
Caractéristiques techniques page 131

FAVORIT GS60AVB

CHF 1640.– CHF 1518.50
incl. TVA excl. TVA
TAR (incl. TVA) CHF 12.–

Lave-vaisselle entièrement intégrables 45 cm

FAVORIT GS45BV Disponible dès mai 2015

CLASSE CONFORT Beta

Programmes
– 5 programmes
– Programme automatique
– Fonction AutoOff
– TimeSaver

Indicateurs
– Affichage LCD, 3 positions
– Indication de remplissage du produit de rinçage et du sel
– Mise en marche différée: max. 24 h
– Indicateur de fonctionnement SpotControl

Paniers à vaisselle
– Charge: 9 couverts standard
– Panier supérieur à hauteur réglable
– Range-assiettes rabattables dans le panier inférieur
– Équipement détaillé, voir page 112

Équipement
– Bras gicleur satellite ProClean®
– Bras gicleur dans le haut
– Capteur de la dureté de l'eau à réglage électronique
– Commande par touches à effleurement
– Signal de fin
– Sécurité antifuite et anti-débordement AquaControl

Données de consommation
– Evaluation A+ A de l'étiquette énergétique européenne

Consommation dans le programme Eco
– Consommation d'énergie: 0,79 kWh
– Consommation d'eau: 9,5 litres
– Niveau sonore: 49 dB(A)

Dessins cotés page 111
Accessoires spéciaux page 121
Caractéristiques techniques page 131

FAVORIT GS45BVM Disponible dès mai 2015

CHF 2090.– CHF 1935.20
incl. TVA excl. TVA
TAR (incl. TVA) CHF 12.–

FAVORIT GS45AV Disponible dès mai 2015

CLASSE DE BASE Alpha

Programmes
– 5 programmes

Indicateurs
– Voyant sel

Paniers à vaisselle
– Charge: 9 couverts standard
– Panier supérieur à hauteur réglable
– Range-assiettes rabattables dans le panier inférieur
– Équipement détaillé, voir page 112

Équipement
– Bras gicleur standard
– Bras gicleur dans le haut
– Capteur de la dureté de l'eau à réglage électronique
– Commande par touches à effleurement
– Sécurité antifuite et anti-débordement AquaControl

Données de consommation
– Evaluation A A de l'étiquette énergétique européenne

Consommation dans le programme Eco
– Consommation d'énergie: 0,86 kWh
– Consommation d'eau: 9,5 litres
– Niveau sonore: 52 dB(A)

Dessins cotés page 111
Accessoires spéciaux page 121
Caractéristiques techniques page 131

FAVORIT GS45AVB Disponible dès mai 2015

CHF 1590.– CHF 1472.20
incl. TVA excl. TVA
TAR (incl. TVA) CHF 12.–

Tableau des programmes
Lave-vaisselle

Tableau des programmes lave-linge FAVORIT

	FAVORIT GS60BIS	FAVORIT GS60AI	FAVORIT GS60GVS	FAVORIT GS60BV	FAVORIT GS60AV	FAVORIT GS45BV	FAVORIT GS45AV
Nombre de programmes	5	6	6	6	5	5	5
Températures	4	4	4	4	4	4	4
Programmes:							
Court, 30 minutes / 60 °C	•	•	•	•	•	•	•
60 minutes, 55 °C							
Automatique, 45–70 °C	•	•	•	•	•	•	•
Eco, 50 °C	•	•	•	•	•	•	•
Normal, 65 °C							
Extra-Silent, 50 °C	•		•	•			
Verres, 45 °C		•	•	•			
Intensif, 70 °C	•	•	•	•	•	•	•
ProZone							
Prélavage, froid		•			•	•	•
Options:							
Extra Hygiène	•		•	•			
MultiTab	•	•	•	•	•	•	
ProBoost							
TimeSaver	•	•	•	•	•	•	

Lave-vaisselle: vue d'ensemble des programmes

Prélavage froid	Programme rapide 60 °C	ECO incl. prélavage 50 °C	Normal 50 °C/65 °C	Intensif, avec AntiBac 70 °C	Automatique 45 à 70 °C	Extra-Silent	Verres 45 °C
Programme de prélavage lorsqu'un programme complet n'est pas nécessaire.	Programme 30 minutes pour de la vaisselle peu sale pour l'usage quotidien	Programme économique pour de la vaisselle normalement sale avec action longue durée à basse température.	Programme standard pour de la vaisselle normalement sale et des restes de nourriture légèrement incrustés.	Programme pour de la vaisselle très sale et des restes de nourriture fortement incrustés contenant de la fécule et des protéines, ainsi que pour les casseroles normalement sales et les filtres à graisse équipant les hottes aspirantes. Le programme intensif comprend en outre une fonction AntiBac pour les planches à découper, biberons, etc., qui élimine jusqu'à 99,99 % des bactéries.	Le programme commandé par capteur pour presque toutes les tâches de lavage. S'adapte de façon entièrement automatique à la charge du lave-vaisselle et au degré de saleté de la vaisselle.	Programme spécial avec réduction de la puissance de la pompe pour un lavage encore plus discret.	Programme particulièrement délicat pour de la vaisselle sensible à la température (p. ex. verres).

Dessins cotés
Lave-vaisselle

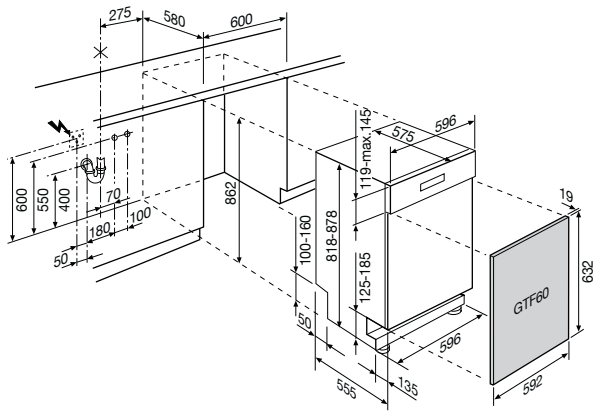

Kabel-Schlauchlängen Longueur du câble et des tuyaux Lungehzza del cavo e tubi	Länge ab Geräteseitenwand (cm) Longueur à partir du coté de l'appareil (cm) Lunghezza a partire dalla fiancata dell'apparecchio (cm)	
	links/gauche/sinistra	rechts/droite/destra
Zulaufschlauch/Tuyau d'arrivée/Tubo di carico	180	130
Ablaufschlauch/Tuyau d'écoulement/Tubo di scarico	130	180
Netzkabel/Câble électrique/Cavo elettrico	130	100

GS60AI/BIS + GTF60

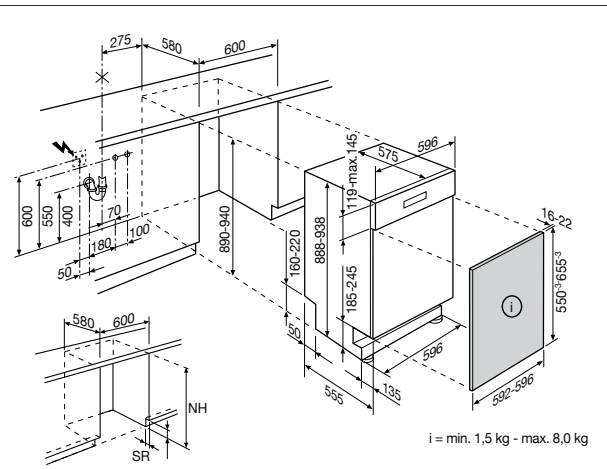

i = min. 1,5 kg - max. 8,0 kg

NH (mm)	SH (mm)															
	80	90	100	110	120	130	140	150	160	170	180	190	200	210	220	230	240
940																	
930																	
920																	
910																	
900																	
890																	

NH = Nischenhöhe/Hauteur de la niche/Altezza della nicchia
SH = Sockelhöhe/Hauteur de socle/Altezza dello zoccolo
SR = Sockelrücksprung/Rentrée de socle/Rientro dello zoccolo

Sockelrücksprung/Rentrée de socle/Rientro dello zoccolo (SR) < 30 mm
= Sockelausschnitt/Découpe de socle/Ritaglio zoccolo 5 mm

600
x = Sockelausschnittmass (mm)
Dim. découpe de socle (mm)
Dim. ritaglio zoccolo (mm)

Kabel-Schlauchlängen Longueur du câble et des tuyaux Lungehzza del cavo e tubi	Länge ab Geräteseitenwand (cm) Longueur à partir du coté de l'appareil (cm) Lunghezza a partire dalla fiancata dell'apparecchio (cm)	
	links/gauche/sinistra	rechts/droite/destra
Zulaufschlauch/Tuyau d'arrivée/Tubo di carico	180	130
Ablaufschlauch/Tuyau d'écoulement/Tubo di scarico	130	180
Netzkabel/Câble électrique/Cavo elettrico	130	100

GS60AI/BIS + FITSALLII

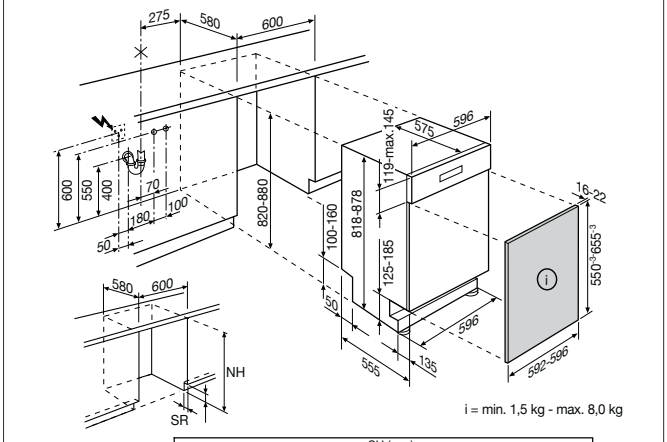

i = min. 1,5 kg - max. 8,0 kg

NH (mm)	SH (mm)															
	40	50	60	70	80	90	100	110	120	130	140	150	160	170	180	190
880																
870																
860																
850																
840																
830																
820																

NH = Nischenhöhe/Hauteur de la niche/Altezza della nicchia
SH = Sockelhöhe/Hauteur de socle/Altezza dello zoccolo
SR = Sockelrücksprung/Rentrée de socle/Rientro dello zoccolo

Sockelrücksprung/Rentrée de socle/Rientro dello zoccolo (SR) < 30 mm
= Sockelausschnitt/Découpe de socle/Ritaglio zoccolo 5 mm

600
x = Sockelausschnittmass (mm)
Dim. découpe de socle (mm)
Dim. ritaglio zoccolo (mm)

Kabel-Schlauchlängen Longueur du câble et des tuyaux Lungehzza del cavo e tubi	Länge ab Geräteseitenwand (cm) Longueur à partir du coté de l'appareil (cm) Lunghezza a partire dalla fiancata dell'apparecchio (cm)	
	links/gauche/sinistra	rechts/droite/destra
Zulaufschlauch/Tuyau d'arrivée/Tubo di carico	180	130
Ablaufschlauch/Tuyau d'écoulement/Tubo di scarico	130	180
Netzkabel/Câble électrique/Cavo elettrico	130	100

GS60AI/BIS

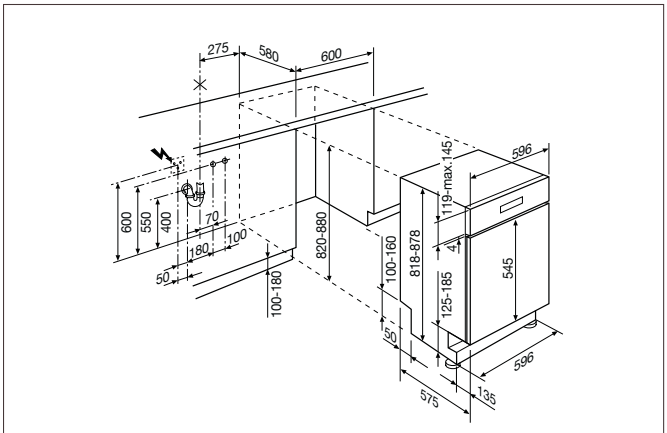

Kabel-Schlauchlängen Longueur du câble et des tuyaux Lungehzza del cavo e tubi	Länge ab Geräteseitenwand (cm) Longueur à partir du coté de l'appareil (cm) Lunghezza a partire dalla fiancata dell'apparecchio (cm)	
	links/gauche/sinistra	rechts/droite/destra
Zulaufschlauch/Tuyau d'arrivée/Tubo di carico	180	130
Ablaufschlauch/Tuyau d'écoulement/Tubo di scarico	130	180
Netzkabel/Câble électrique/Cavo elettrico	130	100

GS60AI/BIS + FI60

Dessins cotés
Lave-vaisselle

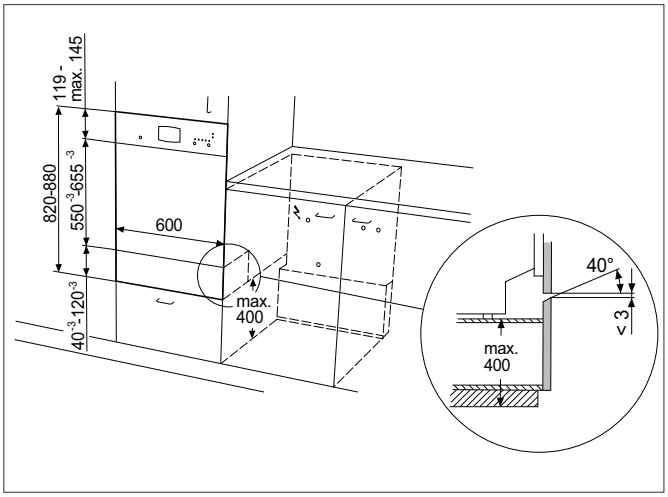

GS60AI/BIS encastré en armoire haute

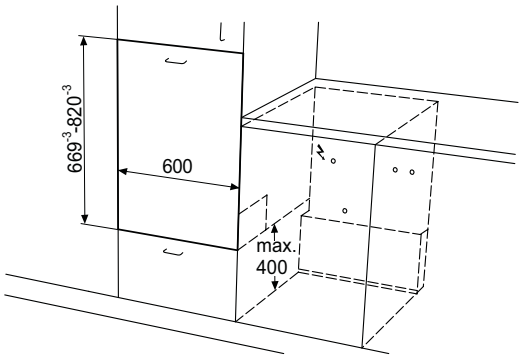

Eingebaut im Hochschrank mit Nischenhöhe 820 mm keine Verblendung notwendig!
Quand le lave-vaisselle est encastré dans une armoire haute avec une hauteur de niche de 820 mm, aucun revêtement n'est nécessaire.
Non è necessario nessun pannello di rivestimento nel caso in cui venga incassata in un armadio a colonna con un nicchia alta 820 mm.

GS60AV/BV/GVS encastré en armoire haute

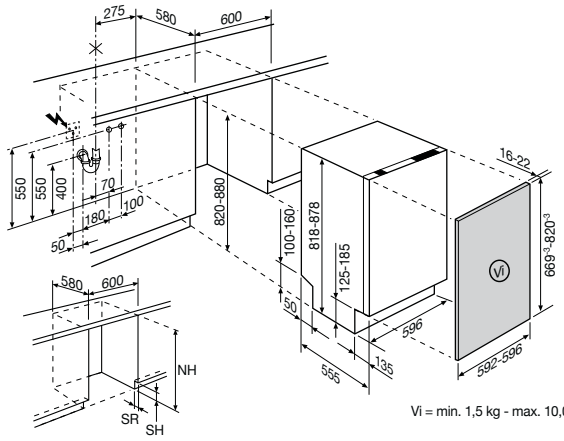

Vi = min. 1,5 kg - max. 10,0 kg

NH (mm)	SH (mm)																				
	0	10	20	30	40	50	60	70	80	90	100	110	120	130	140	150	160	170	180	190	200
880																					
870																					
860																					
850																					
840																					
830																					
820																					

NH = Nischenhöhe/Hauteur de la niche/Altezza della nicchia
SH = Sockelhöhe/Hauteur de socle/Altezza dello zoccolo
SR = Sockelrücksprung/Rentrée de socle/Rientro dello zoccolo

Kabel-Schlauchlängen Longueur du câble et des tuyaux Lungehzza del cavo e tubi	Länge ab Geräteseitenwand (cm) Longueur à partir du coté de l'appareil (cm) Lunghezza a partire dalla fiancata dell'apparecchio (cm)	
	links/gauche/sinistra	rechts/droite/destra
Zulaufschlauch/Tuyau d'arrivée/Tubo di carico	180	130
Ablaufschlauch/Tuyau d'écoulement/Tubo di scarico	130	180
Netzkabel/Câble électrique/Cavo elettrico	130	100

GS60AV/BV/GVS

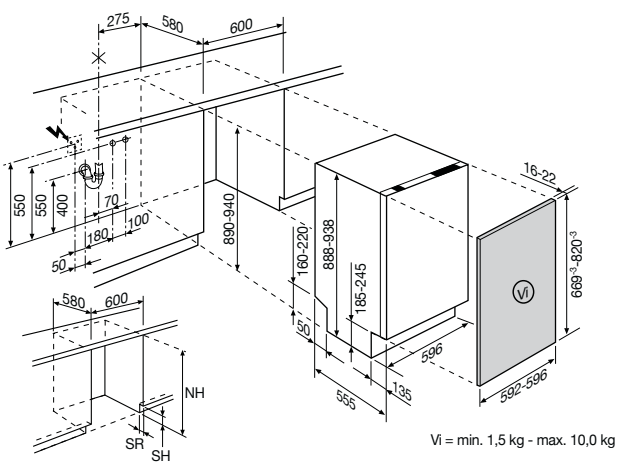

Vi = min. 1,5 kg - max. 10,0 kg

NH (mm)	SH (mm)																	
	70	80	90	100	110	120	130	140	150	160	170	180	190	200	210	220	230	240
940																		
930																		
920																		
910																		
900																		
890																		

NH = Nischenhöhe/Hauteur de la niche/Altezza della nicchia
SH = Sockelhöhe/Hauteur de socle/Altezza dello zoccolo
SR = Sockelrücksprung/Rentrée de socle/Rientro dello zoccolo

Kabel-Schlauchlängen Longueur du câble et des tuyaux Lungehzza del cavo e tubi	Länge ab Geräteseitenwand (cm) Longueur à partir du coté de l'appareil (cm) Lunghezza a partire dalla fiancata dell'apparecchio (cm)	
	links/gauche/sinistra	rechts/droite/destra
Zulaufschlauch/Tuyau d'arrivée/Tubo di carico	180	130
Ablaufschlauch/Tuyau d'écoulement/Tubo di scarico	130	180
Netzkabel/Câble électrique/Cavo elettrico	130	100

GS60AV/BV/GVS + FITSALLII

Dessins cotés
Lave-vaisselle

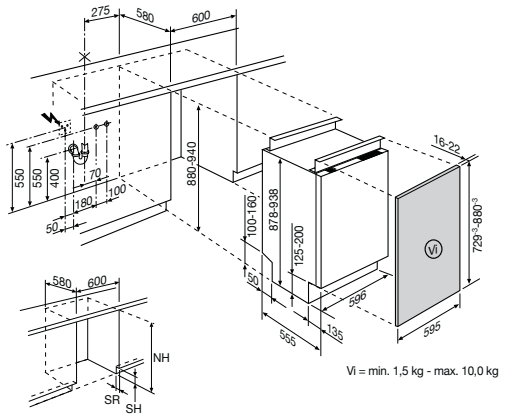

NH (mm)	SH (mm)																			
	0	10	20	30	40	50	60	70	80	90	100	110	120	130	140	150	160	170	180	190	200
940																					
930																					
920																					
910																					
900																					
890																					
880																					

NH = Nischenhöhe/Hauteur de la niche/Altezza della nicchia
SH = Sockelhöhe/Hauteur de socle/Altezza dello zoccolo
SR = Sockelrücksprung/Rentrée de socle/Rientro dello zoccolo

Kabel-Schlauchlängen Longueur du câble et des tuyaux Lungehzza del cavo e tubi	Länge ab Geräteseitenwand (cm) Longueur à partir du coté de l'appareil (cm) Lunghezza a partire dalla fiancata dell'apparecchio (cm)	
	links/gauche/sinistra	rechts/droite/destra
Zulaufschlauch/Tuyau d'arrivée/Tubo di carico	180	130
Ablaufschlauch/Tuyau d'écoulement/Tubo di scarico	130	180
Netzkabel/Câble électrique/Cavo elettrico	130	100

GS60AV/BV/GVS + GAES/60-60

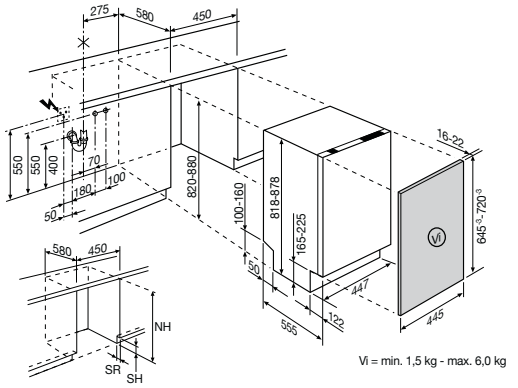

NH (mm)	SH (mm)												
	100	110	120	130	140	150	160	170	180	190	200	210	220	230
880														
870														
860														
850														
840														
830														
820														

NH = Nischenhöhe/Hauteur de la niche/Altezza della nicchia
SH = Sockelhöhe/Hauteur de socle/Altezza dello zoccolo
SR = Sockelrücksprung/Rentrée de socle/Rientro dello zoccolo

Sockelrücksprung/Rentrée de socle/Rientro dello zoccolo (SR) < 30 mm
= Sockelausschnitt/Découpe de socle/Ritaglio zoccolo 5 mm

x = Sockelausschnittmass (mm)
Dim. découpe de socle (mm)
Dim. ritaglio zoccolo (mm)

Kabel-Schlauchlängen Longueur du câble et des tuyaux Lungehzza del cavo e tubi	Länge ab Geräteseitenwand (cm) Longueur à partir du coté de l'appareil (cm) Lunghezza a partire dalla fiancata dell'apparecchio (cm)	
	links/gauche/sinistra	rechts/droite/destra
Zulaufschlauch/Tuyau d'arrivée/Tubo di carico	180	130
Ablaufschlauch/Tuyau d'écoulement/Tubo di scarico	130	180
Netzkabel/Câble électrique/Cavo elettrico	130	100

GS45AV/BV

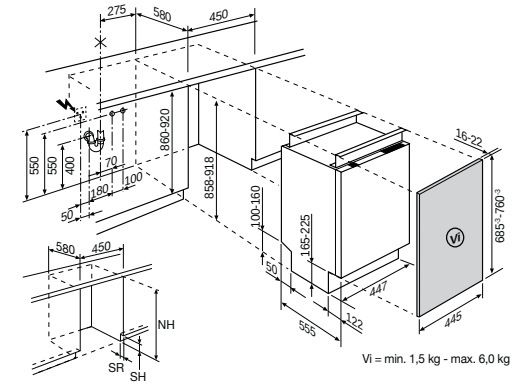

NH (mm)	SH (mm)												
	100	110	120	130	140	150	160	170	180	190	200	210	220	230
920														
910														
900														
890														
880														
870														
860														

NH = Nischenhöhe/Hauteur de la niche/Altezza della nicchia
SH = Sockelhöhe/Hauteur de socle/Altezza dello zoccolo
SR = Sockelrücksprung/Rentrée de socle/Rientro dello zoccolo

Sockelrücksprung/Rentrée de socle/Rientro dello zoccolo (SR) < 30 mm
= Sockelausschnitt/Découpe de socle/Ritaglio zoccolo 5 mm

x = Sockelausschnittmass (mm)
Dim. découpe de socle (mm)
Dim. ritaglio zoccolo (mm)

Kabel-Schlauchlängen Longueur du câble et des tuyaux Lungehzza del cavo e tubi	Länge ab Geräteseitenwand (cm) Longueur à partir du coté de l'appareil (cm) Lunghezza a partire dalla fiancata dell'apparecchio (cm)	
	links/gauche/sinistra	rechts/droite/destra
Zulaufschlauch/Tuyau d'arrivée/Tubo di carico	180	130
Ablaufschlauch/Tuyau d'écoulement/Tubo di scarico	130	180
Netzkabel/Câble électrique/Cavo elettrico	130	100

GS45AV/BV + GAES/45-36

Aperçu des produits lave-vaisselle

Lave-vaisselle intégrables 60 cm

	FAVORIT GS60BISM	FAVORIT GS60BISW	FAVORIT GS60BISB	FAVORIT GS60AIM	FAVORIT GS60AIW	FAVORIT GS60AIB
Prix en CHF incl. TVA (Prix excl. TVA)	**2310.–** (2138.90)	**2210.–** (2046.30)	**2210.–** (2046.30)	**1860.–** (1722.20)	**1760.–** (1629.65)	**1760.–** (1629.65)
Intégrable	•	•	•	•	•	•
Entièrement intégrable						
Etiquette énergétique	A++ A	A++ A	A++ A	A++ A	A++ A	A++ A
Détecteur de chargement	•	•	•	•	•	•
Encastrable en armoire haute	•	•	•	•	•	•
Montage de la porte coulissante	–	–	–	–	–	–
Bras gicleur satellite	•	•	•	•	•	•
Bras gicleur dans le haut	•	•	•	•	•	•
Bras d'aspersion dans le haut	–	–	–	–	–	–
Détecteur d'eau AquaStop	•	•	•	•	•	•
Ecran	LCD, 3 positions	LCD, 3 positions	LCD, 3 positions	LCD, 3 positions	LCD, 3 positions	LCD, 3 positions
Mise en marche différée	max. 24 h	max. 24 h	max. 24 h	max. 24 h	max. 24 h	max. 24 h
Indication de durée résiduelle	•	•	•	•	•	•
Projection au sol SpotControl	–	–	–	–	–	–
Nombre de programmes	5	5	5	6	6	6
Nombre de couverts standard	15	15	15	13	13	13
Panier à couverts	•	•	•	–	–	–
Équipement du panier supérieur:						
Panier supérieur à hauteur réglable	•	•	•	•	•	•
Porte-verre SoftGrip	–	–	–	–	–	–
Supports pour tasses rabattables	•	•	•	•	•	•
Rangée de pointes escamotable pour verres	•	•	•	•	•	•
SoftSpikes	–	–	–	–	–	–
Équipement du panier inférieur:						
Rangées de pointes escamotables dans le panier inférieur	•	•	•	•	•	•
Panier à couverts	–	–	–	•	•	•

Aperçu des produits lave-vaisselle

Lave-vaisselle entièrement intégrables 60 cm

Lave-vaisselle entièrement intégrables 45 cm

FAVORIT GS60GVSM

FAVORIT GS60BVM

FAVORIT GS60AVB

FAVORIT GS45BVM

FAVORIT GS45AVB

2450.– (2268.50)	**2190.–** (2027.80)	**1640.–** (1518.50)	**2090.–** (1935.20)	**1590.–** (1472.20)
–	–	–	–	–
•	•	•	•	•
A+++ A	A++ A	A++ A	A+ A	A A
•	•	•	•	–
•	•	•	•	–
•	•	•	•	–
•	•	•	•	–
•	•	•	–	–
–	–	–	•	–
•	•	•	•	•
LCD, 3 positions	LCD, 3 positions	LCD, 3 positions	LCD, 3 positions	–
max. 24 h	max. 24 h	max. 24 h	max. 24 h	–
•	•	•	•	–
SpotControl	SpotControl	SpotControl	SpotControl	–
6	6	5	5	5
15	13	13	9	9
•	–	–	–	–
•	•	•	•	–
•	•	–	–	–
•	•	•	•	•
•	•	•	–	–
•	•	–	–	–
•	•	•	•	•
–	•	•	•	•

Accessoires spéciaux BO / EH / BOC

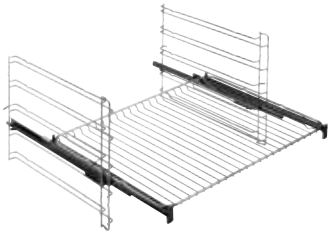

TR1LFAV_H

Glissières souples dotées du revêtement antiadhésif SuperClean, 1 paire à clipser sur les grilles de fixation

TR1LFAV_H	**CHF**	**169.–**
	CHF	156.50

pour BO, EH

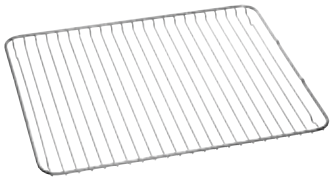

WS-AP | WS

Grille (ne convient pas aux fours à vapeur)

WS-AP	**CHF**	**57.–**
	CHF	52.80

L 466 / P 385 / H 22 mm
pour BO, EH

WS	**CHF**	**52.–**
	CHF	48.15

L 426 / P 360 / H 22 mm
pour BOC

CTGR-AP | CTGR

Plaque à gâteaux revêtue d'émail LongClean facile d'entretien (ne convient pas aux fours à vapeur)

CTGR-AP	**CHF**	**57.–**
	CHF	52.80

L 466 / P 385 / H 22 mm
pour BO, EH

CTGR	**CHF**	**52.–**
	CHF	48.15

L 426 / P 360 / H 22 mm
pour BOC

DPGR-AP | DPGR

Plaque à gâteaux à bord haut revêtue d'émail LongClean facile d'entretien (ne convient pas aux fours à vapeur)

DPGR-AP	**CHF**	**57.–**
	CHF	52.80

L 466 / P 385 / H 40 mm
pour BO, EH

DPGR	**CHF**	**52.–**
	CHF	48.15

L 426 / P 360 / H 40 mm
pour BOC

Accessoires spéciaux BO / EH / BOC

PT-AP | PT

Plaque à gâteaux professionnelle, pour cuire et sécher, avec revêtement antiadhésif sur la face supérieure (convient aux fours à vapeur)

PT-AP	**CHF**	**77.–**
	CHF	71.30

L 465 / P 385 mm
pour BO, EH

PT	**CHF**	**72.–**
	CHF	66.65

L 424 / P 363
pour BOC

GBS426

Récipient en verre pour tous les fours
(ne convient pas aux glissières télescopiques)

GBS426	**CHF**	**63.–**
	CHF	58.35

L 426 / P 349 mm
pour BOC

KBR30

Plaque à gâteaux ronde, revêtue d'émail LongClean d'entretien facile, pour pâtes rondes prêtes à dérouler (ne convient pas à la fonction vapeur)

KBR30	**CHF**	**70.–**
	CHF	64.80

Ø 300 mm / H 30 mm
pour tous les fours

PIZZASET

Plaque en brique réfractaire, pour pizza. À placer sur la grille.
Pelle en bois et recettes pizza y comprises.

PIZZASET	**CHF**	**145.–**
	CHF	134.25

L 389 / P 328 mm
pour tous les fours

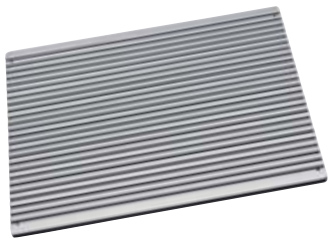

GP354

Plaque-gril (avec revêtement antiadhésif) pour le four.
À placer sur la grille. Cahier de recettes y compris.

GP354	**CHF**	**123.–**
	CHF	113.90

354 x 325 mm
pour tous les fours

Accessoires spéciaux BO / EH / BOC

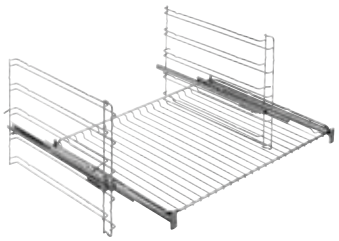

TR1LFSTV_H

Glissières souples (acier inox) 1 paire de rails télescopiques à clipser sur les grilles de fixation

TR1LFSTV_H	**CHF**	**199.–**
	CHF	184.25

pour BO

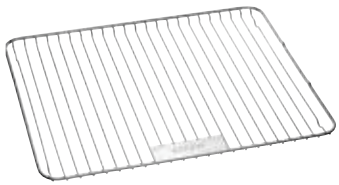

WSS-AP | GR426SCN

Grille (acier inox)

WSS-AP	**CHF**	**81.–**
	CHF	75.–

L 466 / P 385 mm
pour BO

GR426SCN	**CHF**	**76.–**
	CHF	70.35

L 426 / P 360 mm
pour BOC

PPKS8

Récipient pour cuisson au four avec éléments perforés, ⅛ avec couvercle (acier inox) convient à tous les fours à vapeur

PPKS8	**CHF**	**217.–**
	CHF	200.95

8 pièces
Gastronorme ⅜, ¼, ⅙, ⅛
Hauteur du récipient: 40 mm
Hauteur de l'élément perforé: 10 mm

BASIS SET

Récipient pour cuisson au four avec élément perforé (acier inox) convient à tous les fours à vapeur

BASIS SET	**CHF**	**98.–**
	CHF	90.75

2 pièces
Gastronorme ½
Hauteur du récipient: 50 mm
Hauteur de l'élément perforé: 40 mm

PFSK2

Récipient pour cuisson au four avec passoire (acier inox) convient à tous les fours à vapeur

PFSK2	**CHF**	**93.–**
	CHF	86.10

2 pièces
Gastronorme ⅓
Hauteur du récipient: 40 mm
Hauteur de l'élément perforé: 10 mm

Dimensions gastronorme
½ = L 325 P 265 mm
⅓ = L 325 P 176 mm
¼ = L 265 P 162 mm
⅜ = L 325 P 131 mm
⅙ = L 176 P 162 mm
⅛ = L 176 P 108 mm

Accessoires spéciaux BO / EH / BOC

SPO170

Eponge très absorbante, pour éliminer l'eau restante

SPO170	**CHF**	**16.–**
	CHF	14.80

pour tous les fours à vapeur

SPOBOX170

Boîte de conservation pour maintenir l'éponge humide

SPOBOX170	**CHF**	**7.–**
	CHF	6.50

pour tous les fours à vapeur

Four compact avec micro-ondes

CP28

Plaque à gâteaux ronde pour BOCHMG

CP28	**CHF**	**62.–**
	CHF	57.40

Ø 300 x H 30 mm

Accessoires spéciaux pour plan de cuisson

Accessoire d'encastrement pour les plans de cuisson

PROBOX™

Fond de protection
L'utilisation d'un fond de protection (ProBox) apporte au planificateur une marge de manœuvre accrue pour ses plans. Dans le même temps, la distance de sécurité et la ventilation des plans de cuisson à touches sensitives est assurée. Un tiroir peut être installé sans problèmes sous un plan de cuisson autonome grâce à l'utilisation du fond de protection (ProBox).

Platines de cuisson autonomes, encastrables (commande tactile SingleControl)
Si les plans de cuisson autonomes doivent être encastrés sans le fond de sécurité proposé (ProBox), on observera ce qui suit: les platines de cuisson avec éléments de commande sur le plan de cuisson doivent être encastrées sur les meubles bas avec un panneau frontal fixe et un fond de protection entre la platine de cuisson et l'espace sur lequel elle se situe (meuble de platine de cuisson). La distance entre le fond de protection et le bac des platines est précisée dans les instructions de montage (généralement 20–50 mm).

Platines de cuisson à induction autonomes, encastrables (commande tactile SingleControl)
Ventilation et aération des platines de cuisson à induction.
Les platines de cuisson à induction de l'assortiment actuel peuvent être encastrées dans les découpes standard et ne nécessitent aucun trou de ventilation particulier.
Si les platines de cuisson à induction doivent être encastrées sans le fond de protection proposé (ProBox), on observera ce qui suit:
– fente d'évacuation d'air de 2 mm de hauteur minimum à l'avant sous le plan de travail
– coupe de ventilation courante de 2 mm de hauteur minimum entre la platine et le four/cuisinière encastrable pour autant que cette constellation soit disponible
– dans le cas d'un fond de protection du côté du meuble, celui-ci doit être encastré solidement 20 mm sous le bord inférieur de la platine

OPTIFIX™

Installation facile grâce à OptiFix
Pas de fixation séparée dans l'évidement: découper – raccorder – encastrer – c'est tout.

Cadre adaptateur AR600/588 acier inox
– pour les plans de cuisson nécessitant une découpe dans le plan de travail de L 56,0/P 49,0 cm (AR = L 60,0/P 58,8 cm).

Cadre adaptateur AR618/548 acier inox
– pour les plans de cuisson nécessitant une découpe dans le plan de travail de L 56,0/P 49,0 cm (AR = L 61,8/P 54,8 cm)

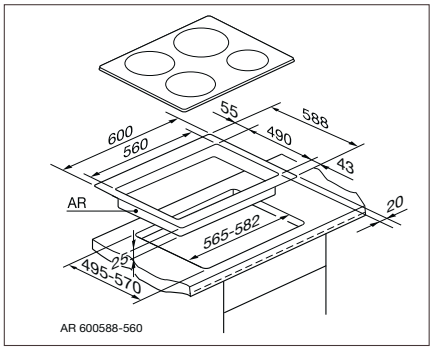

AR600/588 acier inox
CHF 269.– CHF 249.05
incl. TVA excl. TVA

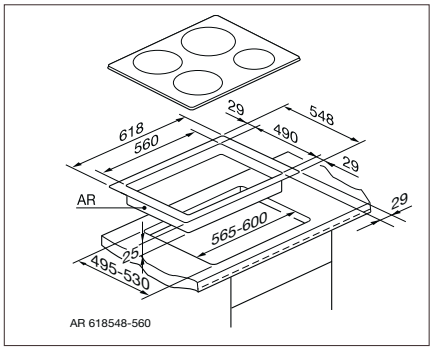

AR618/548 acier inox
CHF 269.– CHF 249.05
incl. TVA excl. TVA

Plans de cuisson en vitrocéramique

		incl. TVA	excl. TVA
Accessoires de montage			
TSB55-GK (L 51 cm)	Protection thermique et contre les contacts accidentels pour l'encastrement d'un tiroir	**145.–**	134.25
TSB60-GK (L 56 cm)	sous les plans de cuisson en vitrocéramique à induction	**145.–**	134.25
TSB82-GK (L 78,5 cm)		**180.–**	166.65
TSB90-GK (L 86 cm)		**180.–**	166.65
TSB100/150-GK	pour les largeurs 96 / 106 / 116 / 126 / 136 / 146 cm	**290.–**	268.50
XL_ADAPTER	compensateur de profondeur pour plans de travail / découpes L 56, P 50 cm sur P 49 cm	**28.–**	25.95
Accessoire			
WOKSETP5	5 litres, avec couvercle en cloche et grille d'égouttage pour tous les types de feux	**389.–**	360.20
INFI-WOK	3 litres, avec support wok pour zones de cuisson à induction Ø 180–280 mm	**289.–**	267.60

Accessoires spéciaux hottes aspirantes

Accessoires de montage hottes aspirantes

		incl. TVA	excl. TVA
ULSLLF150A	Set de recyclage de l'air avec filtre à charbon actif LongLife, régénérable, raccordement Ø 150 mm pour hottes encastrables (filtre: durée de vie jusqu'à 4 ans), carter et grille blancs, allant avec le placard suspendu sans panneau	**460.–**	425.95
ULSLLF150	Set de recyclage de l'air avec filtre à charbon actif LongLife, régénérable, raccordement Ø 150 mm pour hottes encastrables (filtre: durée de vie jusqu'à 4 ans), grille blanche, allant avec le placard suspendu avec panneau	**439.–**	406.50
ULSLLF125	Set de recyclage de l'air avec filtre à charbon actif LongLife, régénérable, raccordement Ø 125 mm pour hottes encastrables (filtre: durée de vie jusqu'à 4 ans), grille blanche, allant avec le placard suspendu avec panneau	**439.–**	406.50
K1000X	Cheminée d'évacuation pour AWS9610GM, AWS6610GM	**330.–**	305.55
K5010M	Cheminée d'évacuation pour AWS8440AW, AWS8440AB	**330.–**	305.55
EFF722	Filtre à charbon actif standard pour AWH9510GM, AWH6510GM, AIH9810BM, AWH9420BM, AWH6420BM	**82.–**	75.95
EFF622	Filtre à charbon actif standard pour AWS9610GM, AWS6610GM, AWH9430AM, AWH6430AM	**82.–**	75.95
EFF762	Filtre à charbon actif LongLife, lavable, pour AWH9500GM, AWH6500GM, AIH9800BM, AWH9420BM, AWH6420BM	**158.–**	146.30
EFF772	Filtre à charbon actif LongLife, lavable, pour AWS9610GM, AWS6610GM, AWH9430AM, AWH6430AM	**158.–**	146.30
TYPE15	Filtre à charbon actif pour AWH9400AM, AWH6400AM, AWH9410AM, ADH6410AM, AWS8440AW, AWS8440AB, AWH9480BM	**93.–**	86.10
TYPE150	Filtre à charbon actif pour ADF6100BB, ADF6000AB, ADX6350AM, ADF6100BW, ADF6000AW	**104.–**	96.30
TYPE57	Filtre à charbon actif pour ADX6300BW	**78.–**	72.20
TYPE190	Filtre à charbon actif pour ADU6200AB, ADU6200AW	**70.–**	64.80
TYPE48	Filtre à charbon actif pour ADU6250AM	**70.–**	64.80
BF6061-M	Panneau frontal m, antitraces de doigts, pour ADF6100BB, ADF6000AB, ADF6100BW, ADF6000AW	**61.–**	56.50

Accessoires

		incl. TVA	excl. TVA
RM10000	Télécommande pour AWS9610GM, AWS6610GM, AWH9510GM, AWH6510GM	**190.–**	175.95
WA6621	Raccordement mural pour ADU 6250 AM, nivellement 30 mm	**40.–**	37.05
Modèle hors série pour cheminées spéciales possible pour AWH9510GM, AWH6510GM, AIH9810BM, AWH9480BM, AWS9610GM, AWS6610GM, AWH9430AM, AWH6430AM, AWH9400AM, AWH6400AM, AWH9410AM, AWH6410AM, AWS8440AW, AWS8440AB			**(prix sur demande)**

ULSLLF150A

CHF 439.– CHF 406.50
incl. TVA excl. TVA

ULSLLF150

CHF 460.– CHF 425.95
incl. TVA excl. TVA

ULSLLF125

CHF 439.– CHF 406.50
incl. TVA. excl. TVA

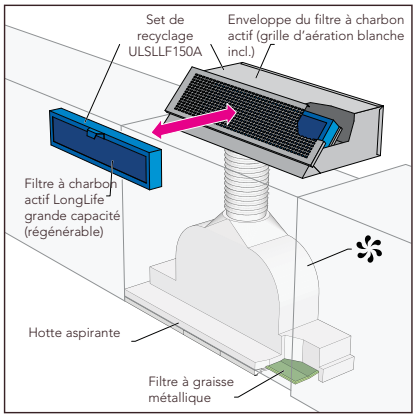

ULSLLF150A allant avec le placard suspendu sans panneau

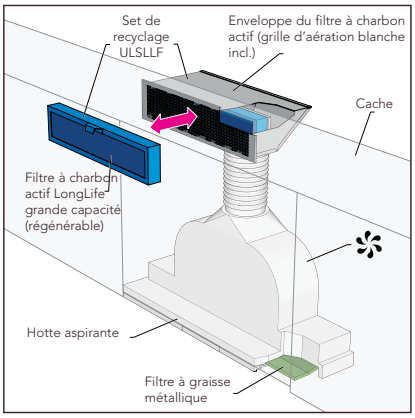

ULSLLF150 / ULSLLF125 allant avec le placard suspendu avec panneau

La solution simple pour un air sain dans votre cuisine

Le nouveau set de recyclage avec filtre à charbon actif régénérable LongLife convient parfaitement pour les hottes aspirantes encastrables en mode recyclage dans des bâtiments modernes et étanches, par exemple Minergie®.

– Excellente réduction des odeurs avec 1 kg de charbon actif de grande qualité.
– Bonne évolution régulière du filtre grâce à la régénération au four
– Durée de vie jusqu'à 4 ans
– Réduction des coûts bienvenue
– Manipulation simple de la cassette filtrante, sans auxiliaire de l'avant
– Tubulures de raccordement Ø 150 et 125 mm (tuyau flexible, côté meuble)

Accessoires spéciaux pour appareils de froid et lave-vaisselle encastrables

Réfrigérateurs et congélateurs encastrables

WINERACK
Support élégant pour 4 bouteilles, prévu pour AIK2653 / AIK2852 / AIK2403 / AIK2022 / AIK2222 / AIK2403 (design alu)

CHF 41.– CHF 37.95
incl. TVA excl. TVA

Accessoires de montage lave-vaisselle encastrables

	W	B	M		incl. TVA	excl. TVA
FI60	•	•		Façade de porte chromée, blanc ou noir, avec cadre décor (encastrement en norme Euro, hauteur de socle 15 cm) pour FAVORIT GS60AI / GS60BI / GS60GI Dimension du cadre décor: H 54,2/L 58,7/E 0,2 cm	**160.–**	148.15
FI60			•	Façade de porte chromée (encastrement en norme Euro, hauter de socle 15 cm) pour FAVORIT GS60AI / GS60BI / GS60GI Dimension du cadre décor: H 54,2/B 58,7/D 0,2 cm	**200.–**	185.20
GTF60			•	Façade de porte 5/6 (chromé) pour FAVORIT GS60AI / GS60BI / GS60GI	**200.–**	185.20
GTF60	•	•		Façade de porte 5/6 (métal) pour FAVORIT GS60AI / GS60BI / GS60GI	**160.–**	148.15
GAES/60-60				Set d'encastrement adaptateur de hauteur pour niche de 940 mm max./hauteur de socle de 150 mm max. pour lave-vaisselle entièrement intégrables de 60 cm	**115.–**	106.90
GAES/45-36				Set d'encastrement adaptateur de hauteur pour montage en sous-plan SMS 6/6, pour lave-vaisselle entièrement intégrables de 45 cm	**95.–**	88.30
SKH100/60/55SW				Socle complet en bois avec revêtement plastique, H 10 / L 60–55 / P 60–50 cm (largeur niche 55 + 60 cm)	**196.–**	181.50
FITSALLII				Pieds de prolongation (6 cm) pour lave-vaisselle en norme Euro, 60 cm, pour des hauteurs de niches jusqu'à 94 cm maximum	**55.–**	50.95
Schl. 3 m GA55/60				Rallongement du tuyau d'arrivée/évacuation et du câble de branchement au réseau. 3,5 m depuis la paroi de la niche (ajustement dans nos ateliers)	**295.– net**	274.15
Schl. 2 m GA55/60				Rallongement du tuyau d'arrivée/évacuation et du câble de branchement au réseau. 2,2 m depuis la paroi de la niche (ajustement dans nos ateliers)	**225.– net**	209.10
TS15-60				Charnière de porte plus robuste pour lave-vaisselle encastrés et entièrement intégrés de 60 cm	**216.– net**	200.–

Déclaration de marchandise fours à encastrer 60 cm en norme Euro

La déclaration de marchandise standardisée correspond aux directives publiées par l'ASSOCIATION SUISSE DES FABRICANTS ET FOURNISSEURS D'APPAREILS ÉLECTRODOMESTIQUES FEA en collaboration avec des organisations des consommateurs. La déclaration de marchandise est basée sur les normes de l'IEC INTERNATIONAL ELECTROTECHNICAL COMMISSION (commission technique CT 59).

Marque de la firme	**AEG**

Type de construction			**Fours à encastrer 60 cm en norme Euro**								
			Steam	**Pyrolyse**	**Pyrolyse**	**Catalyse**		**Catalyse**			
Type resp. désignation de vente			**BOGES**	**BOGEP**	**BOBEP**	**BOGZR**	**BOGZ**	**BOBZR**	**BOBZ**	**BOB**	**BOA**
Page d'illustration			**17**	**24**	**26**	**25**	**25**	**26**	**27**	**27**	**28**
Données de consommation											
Classe d'efficacité énergétique pour syst. de chauffage[1]											
A+++ (basse consommation), D (consommation élevée)			A	A	A	A	A	A	A	A	A
Consommation d'énergie cuisson conventionnelle		kWh/cycle	1,09	0,99	0,99	0,99	0,99	0,99	0,99	0,99	0,93
Consommation d'énergie air pulsé/chaleur tournante		kWh/cycle	0,89	0,88	0,88	0,88	0,88	0,88	0,88	0,88	–
Consommation en mode veille, en marche/arrêt		W	0,99/0,49	0,99/0	0,99/0	0,99/0	0,99/0	0,99/0	0,99/0	–	–
Consommation d'énergie autonettoyage pyrolitique		kWh/cycle	–	4,2/7,0	4,2/7,0	–	–	–	–	–	–
Qualités d'utilisation[1]											
Température maximale réglable											
pour chaleur sup./inf., air pulsé/chaleur tournante		°C	230/230	300/300	300/300	275/275	275/275	275/275	275/275	275/275	275/–
Température vapeur		°C	50 – 96	–	–	–	–	–	–	–	–
Puissance de sortie micro-ondes		W	–	–	–	–	–	–	–	–	–
Surface maximale du gril		cm^2	1400	1400	1400	1400	1400	1400	1400	1400	1400
Volume utile de l'espace de cuisson		litre	70	71	71	71	71	71	71	71	77
Dimensions[2]											
Hauteur		cm	58,5 – 59,6	58,5 – 59,6	58,5 – 59,6	58,5 – 59,6	58,5 – 59,6	58,5 – 59,6	58,5 – 59,6	58,5 – 59,6	59,8
Largeur		cm	56,0 – 56,8	56,0 – 56,8	56,0 – 56,8	56,0 – 56,8	56,0 – 56,8	56,0 – 56,8	56,0 – 56,8	56,0 – 56,8	56,0 – 56,8
Profondeur (à partir partie frontal meuble)		cm	58,0	58,0	58,0	58,0	58,0	58,0	58,0	58,0	58,0
Profondeur à porte ouverte (avant p. frontal meuble)		cm	44,5	44,5	44,5	44,5	44,5	44,5	44,5	44,5	44,5
Poids à vide[3]			39	39	39	37	37	37	37	36	31
Equipement											
Four		petit/moyen/grand	–/–/•	–/–/•	–/–/•	–/–/•	–/–/•	–/–/•	–/–/•	–/–/•	–/–/•
Dimensions	Hauteur	cm	35,7	35,7	35,7	35,7	35,7	35,7	35,7	35,7	36,1
	Largeur	cm	48,0	48,0	48,0	48,0	48,0	48,0	48,0	48,0	48,4
	Profondeur	cm	41,6	41,6	41,6	41,6	41,6	41,6	41,6	41,6	42,3
Eclairage/hublot			•/•	•/•	•/•	•/•	•/•	•/•	•/•	•/•	•/•
Système de chauffage:	Chaleur sup. et inf.		•	•	•	•	•	•	•	•	•
	Air pulsé		–	–	–	–	–	–	–	–	–
	Chaleur tournante		•	•	•	•	•	•	•	•	–
	Micro-ondes		–	–	–	–	–	–	–	–	–
	Vapeur		•	–	–	–	–	–	–	–	–
Autonettoyage catalytique			–	–	–	•	–	•	–	–	–
Autonettoyage pyrolytique			–	•	•	–	–	–	–	–	–
Grilloir infrarouge existant/à ajouter ultérieurement			•/–	•/–	•/–	•/–	•/–	•/–	•/–	•/–	•/–
Grilloir moteur/à air pulsé			–/•	–/•	–/•	–/•	–/•	–/•	–/•	–/•	–/–
Minuterie/programmateur			•/•	•/•	•/•	•/•	•/•	•/•	•/•	–/–	–/–
Tiroir à ustensiles/chauffable			–/–	–/–	–/–	–/–	–/–	–/–	–/–	–/–	–/–
Raccordement électrique											
Valeur nominale totale		kW	3,5	3,5	3,5	3,5	3,5	3,5	3,5	3,5	3,0
Valeur de raccordement total max.		kW	3,5	3,5	3,5	3,5	3,5	3,5	3,5	3,5	3,0
Tension		V	400 V 2 N E	400 V 2 E	400 V 2 E	400 V 2 E	400 V 2 E	400 V 2 E	400 V 2 E	400 V 2 E	400 V 2 E
Ampérage		A	2 x 10	2 x 10	2 x 10	2 x 10	2 x 10	2 x 10	2 x 10	2 x 10	2 x 16
Sécurité et service											
Conforme aux normes de sécurité suisses			•	•	•	•	•	•	•	•	•
Pays d'origine			DE	DE	DE	DE	DE	DE	DE	DE	DE
Garantie		2 années	•	•	•	•	•	•	•	•	•
Service par		Electrolux SA	•	•	•	•	•	•	•	•	•
Nom et adresse de la représentation générale			**Electrolux SA, Badenerstrasse 587, 8048 Zurich**								

Explications
- • disponible ou oui – non disponible

1) Valeurs déterminées conformément à la norme EN 50304/60350.
2) Espace minimum nécessaire de la niche. Pour les appareils encastrables, voir mesures sur les fiches d'instructions et le prospectus.
3) Pour les appareils destinés à être encastrés dans des armoires, veuillez vérifier si l'armoire peut supporter le poids de l'appareil.

* Longueur du câble de raccordement: 2,2 m – commutable sur 230 V = 1 x 16 A
** Câble 2,2 m avec prise type 12.

Remarques: état des données figurant dans le tableau: 1/2015.
Sous réserve de modifications.
L'étiquette-énergie apposée sur le modèle d'exposition fournit des données à jour sur l'efficacité énergétique de l'appareil.

Déclaration de marchandise fours à encastrer 38 cm en norme Euro

La déclaration de marchandise standardisée correspond aux directives publiées par l'ASSOCIATION SUISSE DES FABRICANTS ET FOURNISSEURS D'APPAREILS ÉLECTRODOMESTIQUES FEA en collaboration avec des organisations des consommateurs. La déclaration de marchandise est basée sur les normes de l'IEC INTERNATIONAL ELECTROTECHNICAL COMMISSION (commission technique CT 59).

Marque de la firme			**AEG**			
Type de construction			**Fours à encastrer 38 cm en norme Euro**			
			Steam Compact	**Solo Steam Compact**	**Classic – chal. tourn.**	**Chal. tourn.+ micro-ondes**
Type resp. désignation de vente			**BOCSHG**	**BOCSE**	**BOCHGR**	**BOCHMG**
Page d'illustration			**21**	**22**	**22**	**23**
Données de consommation						
Classe d'efficacité énergétique pour syst. de chauffage[1]						
A+++ (basse consommation), D (consommation élevée)			A	–	A	–
Consommation d'énergie cuisson conventionnelle		kWh/cycle	–	–	–	–
Consommation d'énergie air pulsé/chaleur tournante		kWh/cycle	0,73	–	0,73	–
Consommation en mode veille, en marche/arrêt		W	0,99/0,49	0,99/0,49	0,99/0,49	0,99/0,49
Consommation d'énergie autonettoyage pyrolitique		kWh/cycle	–	–	–	
Qualités d'utilisation[1]						
Température maximale réglable						
pour chaleur sup./inf., air pulsé/chaleur tournante		°C	230	–	250	230
Température vapeur		°C	50–96	50–96	–	–
Puissance de sortie micro-ondes		W	–	–	–	100–1000
Surface maximale du gril		cm^2	910	–	910	910
Volume utile de l'espace de cuisson		litre	34	38	34	33
Dimensions[2]						
Hauteur		cm	38,8	38,8	38,8	38,8
Largeur		cm	56,0 – 56,8	56,0 – 56,8	56,0 – 56,8	56,0 – 56,8
Profondeur (à partir partie frontal meuble)		cm	58,0	58,0	58,0	58,0
Profondeur à porte ouverte (avant p. frontal meuble)		cm	25,0	25,0	25,0	25,0
Poids à vide[3]			28	27	27,5	43
Equipement						
Four		petit/moyen/grand	– / • / –	– / • / –	– / • / –	– / • / –
Dimensions	Hauteur	cm	20,6	22,9	20,7	22,8
	Largeur	cm	43,8	43,8	43,9	43,8
	Profondeur	cm	37,8	37,8	37,9	37,8
Eclairage/hublot			• / •	• / •	• / •	• / •
Système de chauffage:	Chaleur sup. et inf.		–	–	–	–
	Air pulsé		–	–	–	–
	Chaleur tournante		•	–	•	•
	Micro-ondes		–	–	–	•
	Vapeur		•	•	–	–
Autonettoyage catalytique			–	–	–	–
Autonettoyage pyrolytique			–	–	–	–
Grilloir infrarouge existant/à ajouter ultérieurement			• / –	–	• / –	• / –
Grilloir moteur/à air pulsé			– / •	–	– / •	– / •
Minuterie/programmateur			• / •	• / •	• / •	• / •
Tiroir à ustensiles/chauffable			– / –	– / –	– / –	– / –
Raccordement électrique						
Valeur nominale totale		kW	2,3	1,9	2,3	2,3
Valeur de raccordement total max.		kW	2,3	1,9	2,3	2,3
Tension		V	230**	230**	230**	230**
Ampérage		A	10	10	10	10
Sécurité et service						
Conforme aux normes de sécurité suisses			•	•	•	•
Pays d'origine			CH	CH	CH	CH
Garantie		2 années	•	•	•	•
Service par		Electrolux SA	•	•	•	•
Nom et adresse de la représentation générale			**Electrolux SA, Badenerstrasse 587, 8048 Zurich**			

Explications
- • disponible ou oui – non disponible
1) Valeurs déterminées conformément à la norme EN 50304/60350.
2) Espace minimum nécessaire de la niche. Pour les appareils encastrables, voir mesures sur les fiches d'instructions et le prospectus.
3) Pour les appareils destinés à être encastrés dans des armoires, veuillez vérifier si l'armoire peut supporter le poids de l'appareil.
* Longueur du câble de raccordement: 2,2 m – commutable sur 230 V = 1 x 16 A
** Câble 2,2 m avec prise type 12.

Remarques: état des données figurant dans le tableau: 1/2015.
Sous réserve de modifications.
L'étiquette-énergie apposée sur le modèle d'exposition fournit des données à jour sur l'efficacité énergétique de l'appareil.

Déclaration de marchandise cuisinières à encastrer 60 cm en norme Euro

La déclaration de marchandise standardisée correspond aux directives publiées par l'ASSOCIATION SUISSE DES FABRICANTS ET FOURNISSEURS D'APPAREILS ÉLECTRODOMESTIQUES FEA en collaboration avec des organisations des consommateurs. La déclaration de marchandise est basée sur les normes de l'IEC INTERNATIONAL ELECTROTECHNICAL COMMISSION (commission technique CT 59).

Marque de la firme	**AEG**

Type de construction			**Cuisinières à encastrer 60 cm en norme Euro**					
Type resp. désignation de vente			**EHGZR**	**EHGZ**	**EHBZR**	**EHBZ**	**EHB**	**EHA**
Page d'illustration			**29**	**29**	**30**	**30**	**31**	**32**
Données de consommation								
Classe d'efficacité énergétique pour syst. de chauffage[1]								
A+++ (basse consommation), D (consommation élevée)			A	A	A	A	A	A
Consommation d'énergie cuisson conventionnelle		kWh/cycle	0,99	0,99	0,99	0,99	0,99	0,93
Consommation d'énergie air pulsé/chaleur tournante		kWh/cycle	0,88	0,88	0,88	0,88	0,88	–
Consommation en mode veille, en marche/arrêt		W	0,99/0	0,99/0	0,99/0	0,99/0	–	–
Consommation d'énergie autonettoyage pyrolitique		kWh/cycle	–	–	–	–	–	–
Qualités d'utilisation[1]								
Température maximale réglable								
pour chaleur sup./inf., air pulsé/chaleur tournante		°C	275/275	275/275	275/275	275/275	275/275	275/–
Température vapeur		°C	–	–	–	–	–	–
Puissance de sortie micro-ondes		W	–	–	–	–	–	–
Surface maximale du gril		cm^2	1400	1400	1400	1400	1400	1400
Volume utile de l'espace de cuisson		litre	71	71	71	71	71	77
Dimensions[2]								
Hauteur		cm	59,8	59,8	59,8	59,8	59,8	59,8
Largeur		cm	56,0 – 56,8	56,0 – 56,8	56,0 – 56,8	56,0 – 56,8	56,0 – 56,8	56,0 – 56,8
Profondeur (à partir partie frontal meuble)		cm	58,0	58,0	58,0	58,0	58,0	58,0
Profondeur à porte ouverte (avant p. frontal meuble)		cm	44,5	44,5	44,5	44,5	44,5	44,5
Poids à vide[3]			38	38	38	38	36	31
Combinables avec vitrocéramique ou plaques en fonte			•/•	•/•	•/•	•/•	•/•	•/•
Equipement								
Four		petit/moyen/grand	–/–/•	–/–/•	–/–/•	–/–/•	–/–/•	–/–/•
Dimensions	Hauteur	cm	35,7	35,7	35,7	35,7	35,7	36,1
	Largeur	cm	48,0	48,0	48,0	48,0	48,0	48,4
	Profondeur	cm	41,6	41,6	41,6	41,6	41,6	42,3
Eclairage/hublot			•/•	•/•	•/•	•/•	•/•	•/•
Système de chauffage:	Chaleur sup. et inf.		•	•	•	•	•	•
	Air pulsé		–	–	–	–	–	–
	Chaleur tournante		•	•	•	•	•	–
	Micro-ondes		–	–	–	–	–	–
	Vapeur		–	–	–	–	–	–
Autonettoyage catalytique			•	–	•	–	–	–
Autonettoyage pyrolytique			–	–	–	–	–	–
Grilloir infrarouge existant/à ajouter ultérieurement			•/–	•/–	•/–	•/–	•/–	•/–
Grilloir moteur/à air pulsé			–/•	–/•	–/•	–/•	–/•	–/–
Minuterie/programmateur			•/•	•/•	•/•	•/•	–/–	–/–
Tiroir à ustensiles/chauffable			–/–	–/–	–/–	–/–	–/–	–/–
Raccordement électrique								
Valeur nominale totale		kW	3,5	3,5	3,5	3,5	3,5	3,0
Valeur de raccordement total max.		kW	11,1	11,1	11,1	11,1	11,1	10,6
Tension		V	400 V 2–3 E	400 V 2–3 E	400 V 2–3 E	400 V 2–3 E	400 V 2–3 E	400 V 2–3 E
Ampérage		A	2–3 x 16	2–3 x 16	2–3 x 16	2–3 x 16	2–3 x 16	2 x 16
Sécurité et service								
Conforme aux normes de sécurité suisses			•	•	•	•	•	•
Pays d'origine			DE	DE	DE	DE	DE	DE
Garantie		2 années	•	•	•	•	•	•
Service par		Electrolux SA	•	•	•	•	•	•
Nom et adresse de la représentation générale			**Electrolux SA, Badenerstrasse 587, 8048 Zurich**					

Explications
- • disponible ou oui – non disponible
1) Valeurs déterminées conformément à la norme EN 50304/60350.
2) Espace minimum nécessaire de la niche. Pour les appareils encastrables, voir mesures sur les fiches d'instructions et le prospectus.
3) Pour les appareils destinés à être encastrés dans des armoires, veuillez vérifier si l'armoire peut supporter le poids de l'appareil.
* Longueur du câble de raccordement: 2,2 m – commutable sur 230 V = 1 x 16 A
** Câble 2,2 m avec prise type 12.

Remarques: état des données figurant dans le tableau: 1/2015.
Sous réserve de modifications.
L'étiquette-énergie apposée sur le modèle d'exposition fournit des données à jour sur l'efficacité énergétique de l'appareil.

Déclaration de marchandise fours à micro-ondes

La déclaration de marchandise standardisée correspond aux directives publiées par l'ASSOCIATION SUISSE DES FABRICANTS ET FOURNISSEURS D'APPAREILS ÉLECTRODOMESTIQUES FEA en collaboration avec des organisations des consommateurs. La déclaration de marchandise est basée sur les normes de l'IEC INTERNATIONAL ELECTROTECHNICAL COMMISSION (commission technique CT 59).

Marque de la firme			**AEG**	
Type de construction/genre de pose			**Four à micro-ondes**	**Four à micro-ondes**
Désignation de vente			**MW17E10**	**MW17EG10**
Encastrement en armoire supérieure 60 cm			•	•
Encastrement en armoire haute 60 cm			•	•
Page d'illustration			**33**	**33**
Dimensions				
Hauteur		cm	37,1	37,1
Largeur		cm	59,4	59,4
Profondeur		cm	29,6	29,6
Charnière			gauche	gauche
Poids à vide		kg	15,5	15,5
Equipement				
Dimensions intérieures:	Hauteur	cm	20,2	20,2
	Largeur	cm	28,5	28,5
	Profondeur	cm	29,8	29,8
Volume		l	17	17
Hublot/éclairage intérieur			•/•	•/•
Revêtement intérieur			blanc lacqué	blanc lacqué
Réglage de la puissance			électromécanique	électromécanique
Positions de réglage			5	5
Minuterie/affichage de contrôle			– électromécanique	– électromécanique
			– optique	– optique
			– acoustique	– acoustique
Programmes de décongélation			2	2
Programme de cuisson			6	2
Programmes combinés			–	4
Indication de l'heure exacte			24 h, pouvant être désactivé	24 h, pouvant être désactivé
Système			plateau tournant	plateau tournant
Raccordement électrique				
Tension		V	230	230
Fréquence		Hz	50	50
Protection par fusibles		A	10	10
Valeur de raccordement total max.		kW	1,2	2,2
Type de raccordement			1,4 m câble avec fiche	1,4 m câble avec fiche
Valeurs individuelles (pour appareils combinés)				
Puissance raccordée micro-ondes		kW	0,8	0,8
Puissance raccordée air chaud/air pulsé		kW	–	–
Puissance raccordée chaleur supérieure/inférieure		kW	–	–
Puissance raccordée gril		kW	–	1,0
Qualités d'utilisation				
Types de fonctionnement, valeurs nominales				
Cuisson position 1		100%	800 W	800 W
Cuisson position 2		70%	560 W	560 W
Cuisson position 3		50%	400 W	400 W
Décongeler/chauffer		30%	240 W	240 W
Chauffe-plats		10%	80 W	80 W
Puissance de sortie micro-ondes			90–800 W	90–800 W
Chaleur supérieure et inférieure			–	–
Air pulsé/air chaud			–	–
Gril à quarz/tournebroche			–/–	•/–
Modes de fonctionnement combinés				
Micro-ondes combinées au gril				•
Accessoires				
Plateau tournant en verre			Ø 27,2 cm	Ø 27,2 cm
Grille				•
Sécurité et service				
Conforme aux normes de sécurité suisse			•	•
Pays d'origine			UK	UK
Garantie			2 années	
Service par			Service après-vente Electrolux et partenaires autorisés	
Mode d'emploi		a/f/i	•/•/•	
Instruction d'installation		a/f/i	•/•/•	
Nom et adresse du fournisseur			**Electrolux SA, Badenerstrasse 587, 8048 Zurich**	

Explications
• = disponibles ou oui – = non existant

Remarque: état des indications du tableau 1/2015. Sous réserve de modifications.

Déclaration de marchandise plans de cuisson

La déclaration de marchandise standardisée correspond aux directives publiées par l'ASSOCIATION SUISSE DES FABRICANTS ET FOURNISSEURS D'APPAREILS ÉLECTRODOMESTIQUES FEA en collaboration avec des organisations des consommateurs. La déclaration de marchandise est basée sur les normes de l'IEC INTERNATIONAL ELECTROTECHNICAL COMMISSION (commission technique CT 59).

Marque de la firme		**AEG**																
Type de construction		**Platines de cuisson à induction**						**Plans de cuisson en vitrocéramique**										**Platines en acier fin**
Type ou désignation commerciale		KFA78DIO	KFA78DIM	KFA58DIO	KFA58DIM	KFA58SIM	KFA58SIO	KFA78DM	KFA69DM	KFA69DO	KFA58DM	KFA58DO	KFA58SM	KFA58DKM	KFA58HCM	KFA58HPM	KFA58HM	KM412.2
Illustré à la page		**47**	**47**	**48**	**48**	**49**	**49**	**50**	**51**	**51**	**52**	**52**	**53**	**54**	**55**	**55**	**56**	**56**
Dimensions cadre inclus																		
Hauteur	cm	5,3	5,3	5,3	5,3	5,3	5,3	4,5	4,5	4,5	4,5	4,5	4,5	4,5	4,3	4,3	4,3	4,3
Largeur	cm	77,0	76,6	58,0	57,6	57,6	58,0	76,6	69,6	70,0	57,6	58,0	57,6	57,6	57,6	57,6	57,6	58,0
Profondeur	cm	51,0	51,6	51,0	51,6	51,6	51,0	51,6	51,6	51,0	51,6	51,0	51,6	51,6	51,6	51,6	51,6	51,0
Découpe plan de cuisson																		
Largeur	cm	75,6/77,6	75,0	56,6/58,6	56,0	56,0	56,6/58,6	75,0	68,0	68,6/70,6	56,0	56,6/58,6	56,0	56,0	56,0	56,0	56,0	56,0
Profondeur	cm	49,6/51,6	49,0	49,6/51,6	49,0	49,0	49,6/51,6	49,0	49,0	49,6/51,6	49,0	49,6/51,6	49,0	49,0	49,0	49,0	49,0	49,0
Rayon	cm	R5/R10	–	R5/R10	–	–	R5/R10	–	–	–	–	R5/R10	–	–	–	–	–	–
Poids net	kg																	
Equipement des plans de cuisson																		
Zone de cuisson avant gauche		Ⓘ	Ⓘ	Ⓘ	Ⓘ	Ⓘ	Ⓘ	Ⓢ	Ⓢ	Ⓢ	Ⓢ	Ⓢ	Ⓢ	Ⓢ	Ⓢ	Ⓢ	Ⓢ	Ⓑ
Diamètre	cm	18	18	21	21	21	21	18/12	21/17/12	21/17/12	21/17/12	21/17/12	21	18	12/21	12/21	21	18
Puissance	kW	1,8/2,8	1,8/2,8	2,3/3,7	2,3/3,7	2,3/3,7	2,3/3,7	1,7	2,3	2,3	2,3	2,3	2,3	1,8	2,2	2,2	2,3	2
Zone de cuisson arrière gauche		Ⓘ	Ⓘ	Ⓘ	Ⓘ	Ⓘ	Ⓘ	Ⓢ	Ⓢ	Ⓢ	Ⓢ	Ⓢ	Ⓢ	Ⓢ	Ⓢ	Ⓢ	Ⓢ	●
Diamètre	cm	18	18	18	18	18	18	14,5	14,5	14,5	14,5	14,5	14,5	14,5	14,5	14,5	14,5	14,5
Puissance	kW	1,8/2,8	1,8/2,8	1,8/2,8	1,8/2,8	1,8/2,8	1,8/2,8	1,2	1,2	1,2	1,2	1,2	1,2	1,2	1,2	1,2	1,2	1
Zone de cuisson arrière droite		Ⓘ	Ⓘ	Ⓘ	Ⓘ	Ⓘ	Ⓘ	Ⓢ	Ⓢ	Ⓢ	Ⓢ	Ⓢ	Ⓢ	Ⓢ	Ⓢ	Ⓢ	Ⓢ	Ⓑ
Diamètre	cm	30	30	17 x 26,5	17 x 26,5	18	18	17 x 26,5	17 x 26,5	17 x 26,5	17 x 26,5	17 x 26,5	18	18	17 x 26,5	18	18	18
Puissance	kW	2,4/3,7	2,4/3,7	2,3/3,2	2,3/3,2	1,8/2,8	1,8/2,8	2,2	2,2	2,2	2,2	2,2	1,8	1,8	2,2	1,8	1,8	2
Zone de cuisson avant droite		Ⓘ	Ⓘ	Ⓘ	Ⓘ	Ⓘ	Ⓘ	Ⓢ	Ⓢ	Ⓢ	Ⓢ	Ⓢ	Ⓢ	Ⓢ	Ⓢ	Ⓢ	Ⓢ	Ⓑ
Diamètre	cm	14,5	14,5	14,5	14,5	14,5	14,5	27/21/14,5	18,0	18,0	14,5	14,5	14,5	14,5	14,5	14,5	14,5	14,5
Puissance	kW	1,4/2,5	1,4/2,5	1,4/2,5	1,4/2,5	1,4/2,5	1,4/2,5	2,7	1,8	1,8	1,2	1,2	1,2	1,2	1,2	1,2	1,2	1,5
Indicateur de chaleur résiduelle		●	●	●	●	●	●	●	●	●	●	●	●	●	●	●	●	–
Touches sensitives TouchControl		●	●	●	●	●	●	●	●	●	●	●	●	–	–	–	–	–
Régulateur d'énergie/électr./boutons		–/–/–	–/–/–	–/–/–	–/–/–	–/–/–	–/–/–	–/–/–	–/–/–	–/–/–	–/–/–	–/–/–	–/–/–	●/–/●	●/–/●	●/–/●	●/–/●	●/–/●
Affichage numérique		●	●	●	●	●	●	●	●	●	●	●	●	–	–	–	–	–
Raccordement électrique	V	400V 2NE	400V 2NE	400V 2NE	400V 2NE	400V 2NE	400V 2NE	400V 2NE	400V 2NE	400V 2NE	400V 2NE	400V 2NE	400V 2NE	400V 2NE	400V	400V	400V	400V
Puissance raccordée	kW	7,4	7,4	7,4	7,4	7,4	7,4	7,8	7,5	7,5	6,9	6,9	6,5	6,0	6,8	6,4	6,5	6,5
Correspond aux normes de sécurité CH		●	●	●	●	●	●	●	●	●	●	●	●	●	●	●	●	●
Pays d'origine		DE	DE	DE	DE	DE	DE	DE	DE	DE	DE	DE	DE	DE	DE	DE	DE	DE
Garantie et service																		
Garantie: durée, étendue		2 ans sur toutes les pièces et le travail																
Service par		Service après-vente Electrolux et partenaires autorisés																
Mode d'emploi		●	●	●	●	●	●	●	●	●	●	●	●	●	●	●	●	●
Instruc. de pose et d'encastrement		●	●	●	●	●	●	●	●	●	●	●	●	●	●	●	●	●
Nom et adresse du fournisseur		**Electrolux SA, Badenerstrasse 587, 8048 Zurich**																

Explications

– = non disponible
● = oui, disponible

Ⓢ Zone de cuisson instantanée
Ⓘ Zone de cuisson à induction
Ⓑ Plaque de cuisson ultra-rapide

Remarque: état des indications du tableau 1/2015. Sous réserve de modifications.

Déclaration de marchandise hottes aspirantes

La déclaration de marchandise standardisée correspond aux directives publiées par l'ASSOCIATION SUISSE DES FABRICANTS ET FOURNISSEURS D'APPAREILS ÉLECTRODOMESTIQUES FEA en collaboration avec des organisations des consommateurs. La déclaration de marchandise est basée sur les normes de l'IEC INTERNATIONAL ELECTROTECHNICAL COMMISSION (commission technique CT 59).

Marque de la firme		**AEG**									
Type ou désignation commerciale		**AWS9610GM**	**AWS6610GM**	**AWH9510GM**	**AWH6510GM**	**AIH9810BM**	**AWH9420BM**	**AWH6420BM**	**AWH9400AM**	**AWH6400AM**	**AWS8440AB AWS8440AW**
Page d'illustration		**68**	**68**	**68**	**68**	**69**	**70**	**70**	**70**	**70**	**71**
Données relatives à la consommation [1]											
Classe d'efficacité énergétique											
A+ (basse consommation), …, G (consommation élevée) [8]		C	C	C	C	C	D	D	C	C	C
Consommation annuelle d'énergie	kWh	73	73	74	74	96	*	*	82	82	80
Classe d'efficacité fluidodynamique											
A (efficacité élevée) ….G (faible efficacité)		D	D	D	D	C	*	*	B	B	B
Classe d'efficacité lumineuse											
A (efficacité élevée) ….G (faible efficacité)		A	A	A	A	A	*	*	E	E	F
Classe d'efficacité de filtration des graisses											
A (efficacité élevée) ….G (faible efficacité)		E	E	B	B	B	*	*	B	B	E
Consommation en mode veille, en marche/arrêt	W	*/0,85	*/0,85	*/0,6	*/0,6	*/0,85	*/0,85	*/0,85	0	0	0
Qualités d'utilisation											
Débit d'air											
Evacuation [2]											
à haute intensité	m^3/h	520	520	510	510	685	685	685	–	–	–
à puissance max.	m^3/h	460	460	480	480	610	610	610	600	600	625
à puissance min.	m^3/h	235	235	275	275	315	315	315	256	256	256
Recyclage [2]											
à haute intensité	m^3/h	270	270	340	340	425	425	425	–	–	–
à puissance max.	m^3/h	255	255	310	310	400	400	400	*	*	*
à puissance min.	m^3/h	180	180	190	190	220	220	220	*	*	*
Pression [2]											
à haute intensité	m^3/h	290	290	320	320	500	500	500	–	–	–
à puissance max.	m^3/h	*	*	*	*	*	*	*	314	314	414
à puissance min.	m^3/h	*	*	*	*	*	*	*	*	*	*
Niveau sonore [3]											
à haute intensité	dB(A)	66	66	70	70	70	70	70	–	–	–
à puissance max.	dB(A)	62	62	68	68	67	67	67	71	71	65
à puissance min.	dB(A)	47	47	57	57	54	54	54	51	51	44
Dimensions [4]											
Hauteur évacution / recyclage	cm	99/64,4	99/64,4	65/73	65/73	63/67	66/74	66/74	62,2/69,9	62,2/69,9	97,2/51,2
Largeur	cm	90	60	90	60	90	90	60	90	60	80
Profondeur	cm	35,8	35,8	47	47	67,6	47	47	45	45	33,9
Profondeur en position avancée [5]	cm										
Distance min. du plan de cuisson à gaz / électrique	cm	40/40	40/40	65/50	65/50	65/65	65/50	65/50	65/50	65/50	45/45
Poids [6]	kg	23,7	20,1	16,2	14,4	26,6	15	13,55	13,8	11,9	16,8
Equipement											
Diamètre du raccord d'évacuation	mm	150	150	150	150	150	150	150	150	150	150
Position du raccord d'évacuation		en haut	en haut	en haut	en haut	en haut	en haut	en haut	en haut	en haut	en haut
Clapet de retenue intégré / joint		•/–	•/–	•/–	•/–	•/–	•/–	•/–	•/–	•/–	•/–
Fonctionnement en mode évacuation / recyclage [7]		•/•[7]	•/•[7]	•/•[7]	•/•[7]	•/•[7]	•/•[7]	•/•[7]	•/•[7]	•/•[7]	•/•[7]
Type de filtres / nombre		métall. / 2	métall. / 2	métall. / 2	métall. / 2	métall. / 3	métall. / 3	métall. / 2	métall. / 3	métall. / 2	métall. / 1
Utilisation											
interne / externe		•/–	•/–	•/–	•/–	•/–	•/–	•/–	•/–	•/–	•/–
nombre de vitesses / sans pallier		3+1/–	3+1/–	3+1/–	3+1/–	3+1/–	3+1/–	3+1/–	3+1/–	3+1/–	3/–
réglage de la puissance électronique / électromécanique		•/–	•/–	•/–	•/–	•/–	•/–	•/–	•/–	•/–	–/•
Eclairage											
halogène / LED		–/•	–/•	–/•	–/•	–/•	•/–	•/–	•/–	•/–	•/–
puissance	W	2 x 1,1	2 x 1,1	2 x 1,1	2 x 1,1	4 x 1,1	2 x 20	2 x 20	2 x 20	2 x 20	2 x 20
Puissance des moteurs	W	145	145	145	145	250	250	250	*	*	*
Raccordement électrique	V/W	220-240/147,2	220-240/147,2	220-240/147,2	220-240/147,2	220-240/254,4	220-240/290	220-240/290	220-240/*	220-240/*	220-240/*
Longueur du câble de connexion	m	1,5	1,5	1,5	1,5	2,1	1,5	1,5	1,3	1,3	1,5
Sécurité et Service											
Conformes aux prescriptions suisses de sécurité		•	•	•	•	•	•	•	•	•	•
Pays d'origine		IT	IT	IT	IT	IT	IT	IT	IT	IT	PL
Garantie		2 ans	2 ans	2 ans	2 ans	2 ans	2 ans	2 ans	2 ans	2 ans	2 ans
Service par		Service après-vente Electrolux et partenaires autorisés									
Nom et adresse de la repr. générale		**Electrolux SA, Badenerstrasse 587, 8048 Zurich**									

* Les données ne sont pas encore connues au moment de l'impression.

Explications

- • = disponible / oui
- – = non disponible / non

1) Valeurs conformes à la directive sur l'étiquetage, règlement délégué UE n° 65/2014.
2) Débit d'air au point de travail selon la norme EN 61591
3) Niveau sonore dB(A)re 1 pW selon la norme EN 60704-3
4) Pour les appareils encastrables, voir aussi les dimensions indiquées dans les instructions d'installation et le prospectus
5) Tiroir entièrement déployé
6) Poids net, y compris les filtres métalliques (Veuillez vous assurer que l'armoire, le mur ou le plafond supporte le poids de l'appareil.)
7) Convertible pour fonctionner en mode recyclage
8) REMARQUE IMPORTANTE: Les hottes à recyclage proprement dites ne sont pas concernées par la directive sur l'étiquetage. Sur les appareils exposés, l'étiquette énergétique fournit des informations sur les données actuelles.

Remarque: état des indications du tableau 1/2015. Sous réserve de modifications.

Déclaration de marchandise hottes aspirantes

La déclaration de marchandise standardisée correspond aux directives publiées par l'ASSOCIATION SUISSE DES FABRICANTS ET FOURNISSEURS D'APPAREILS ÉLECTRODOMESTIQUES FEA en collaboration avec des organisations des consommateurs. La déclaration de marchandise est basée sur les normes de l'IEC INTERNATIONAL ELECTROTECHNICAL COMMISSION (commission technique CT 59).

Marque de la firme		**AEG**										
Type ou désignation commerciale		**AWH9480BM**	**AWH9410AM**	**AWH6410AM**	**AWH9430AM**	**AWH6430AM**	**ADF6100BW ADF6100BB**	**ADF6000AW ADF6000AB**	**ADX6300BW**	**ADX6350AM**	**ADU6250AM**	**ADU6200AW ADU6200AB**
Page d'illustration		**71**	**72**	**72**	**72**	**72**	**73**	**73**	**74**	**74**	**75**	**75**
Données relatives à la consommation [1]												
Classe d'efficacité énergétique												
A+ (basse consommation), …, G (consommation élevée) [8]		C	E	E	D	D	D	D	D	E	D	D
Consommation annuelle d'énergie	kWh	113	133	133	114	114	139	111	107	122	89	122
Classe d'efficacité fluidodynamique												
A (efficacité élevée) ….G (faible efficacité)		C	F	F	D	D	E	E	F	E	D	E
Classe d'efficacité lumineuse												
A (efficacité élevée) ….G (faible efficacité)		F	E	E	G	G	C	G	E	G	F	G
Classe d'efficacité de filtration des graisses												
A (efficacité élevée) ….G (faible efficacité)		B	D	D	B	B	C	E	D	B	B	E
Consommation en mode veille, en marche / arrêt	W	*/0,85	*/*	*/*	–/–	–/–	–/–	–/–	–/–	–/–	–/–	–/–
Qualités d'utilisation												
Débit d'air												
Evacuation [2]												
à haute intensité	m^3/h	625	400	400	–	–	581	–	352	–	368	336
à puissance max.	m^3/h	537	304	304	585	585	420	352	256	272	300	*
à puissance min.	m^3/h	256	208	208	300	300	272	135	165	185	155	125
Recyclage [2]												
à haute intensité	m^3/h	*	*	*	–	–	340	–	*	–	*	*
à puissance max.	m^3/h	*	*	*	270	270	260	290	*	190	*	*
à puissance min.	m^3/h	*	*	*	190	190	170	115	*	100	*	*
Pression [2]												
à haute intensité	m^3/h	334	171	171	–	–	351	–	200	–	374	354
à puissance max.	m^3/h	*	*	*	310	310	*	*	*	241	*	*
à puissance min.	m^3/h	*	*	*	*	*	*	*	*	*	*	*
Niveau sonore [3]												
à haute intensité	dB(A)	75	61	61	–	–	67	–	63	–	66	69
à puissance max.	dB(A)	72	54	54	70	70	58	68	*	67	*	*
à puissance min.	dB(A)	58	46	46	51	51	48	48	50	59	48	45
Dimensions [4]												
Hauteur évacution / recyclage	cm	62/68,7	76,6/76,6	76,6/76,6	65,5/71,4	65,5/71,4	3,2	3,2	40	14,2	13,3	13
Largeur	cm	90	90	60	90	60	60	60	60	55	60	60
Profondeur	cm	45	50	50	49	49	29,5	29,5	27	30,2	51,3	50,6
Profondeur en position avancée [5]	cm						45	45	47,3	–	–	–
Distance min. du plan de cuisson à gaz / électrique	cm	65/50	65/50	65/50	65/65	65/65	65/50	65/50	70/50	75/65	65/50	70/50
Poids [6]	kg	13	16	14,5	11,9	11,2	12,5	11,6	11,6	6,5	5,8	8,2
Equipement												
Diamètre du raccord d'évacuation	mm	150	150	150	150	150	150	150	120	120	125	120
Position du raccord d'évacuation		en haut	en haut	en haut	en haut	en haut	en haut	en haut	en haut	en haut	en haut	en haut
Clapet de retenue intégré / joint		•/–	•/–	•/–	•/–	•/–	•/–	•/–	•/–	•/–	•/–	•/–
Fonctionnement en mode évacuation / recyclage [7]		•/• [7]	•/• [7]	•/• [7]	•/• [7]	•/• [7]	•/• [7]	•/• [7]	•/• [7]	•/• [7]	•/• [7]	•/• [7]
Type de filtres / nombre		métall. / 1	métall. / 3	métall. / 2	métall. / 3	métall. / 2	métall. / 2	métall. / 2	métall. / 2	métall. / 1	métall. / 2	métall. / 1
Utilisation												
interne / externe		•/–	•/–	•/–	•/–	•/–	•/–	•/–	•/–	•/–	•/–	•/–
nombre de vitesses / sans pallier		3+1/–	4/–	4/–	3/–	3/–	3+1/–	3/–	3+1/–	3/–	3+1/–	3+1/–
réglage de la puissance électronique / électromécanique		•/–	–/•	–/•	–/•	–/•	–/•	–/•	–/•	–/•	–/•	–/•
Eclairage												
halogène / LED		•/–	•/–	•/–	•/–	•/–	PL/–	•/–	•/–	•/–	•/–	•/–
puissance	W	2x20	2x20	2x20	2x28	2x28	2x9	2x28	2x28	2x28	2x20	2x28
Puissance des moteurs	W	*	*	*	140	140	2x110	110	170	140	*	2x*
Raccordement électrique	V/W	220-240/*	220-240/*	220-240/*	220-240/196	220-240/196	220-240/238	220-240/166	220-240/226	220-240/196	220-240/*	220-240/*
Longeur du câble de connexion	m	1,5	1,5	1,5	1,8	1,8	1,5	1,5	1,5	1,5	1,5	1,5
Sécurité et Service												
Conformes aux prescriptions suisses de sécurité		•	•	•	•	•	•	•	•	•	•	•
Pays d'origine		PL	PL	PL	IT	IT	IT	IT	PL	IT	IT	IT
Garantie		2 ans	2 ans	2 ans	2 ans	2 ans	2 ans	2 ans	2 ans	2 ans	2 ans	2 ans
Service par		Service après-vente Electrolux et partenaires autorisés										
Nom et adresse de la repr. générale		**Electrolux SA, Badenerstrasse 587, 8048 Zurich**										

* Les données ne sont pas encore connues au moment de l'impression.

Explications

- • = disponible / oui
- – = non disponible / non

[1] Valeurs conformes à la directive sur l'étiquetage, règlement délégué UE n° 65/2014.
[2] Débit d'air au point de travail selon la norme EN 61591
[3] Niveau sonore dB(A)re 1 pW selon la norme EN 60704-3
[4] Pour les appareils encastrables, voir aussi les dimensions indiquées dans les instructions d'installation et le prospectus
[5] Tiroir entièrement déployé
[6] Poids net, y compris les filtres métalliques (Veuillez vous assurer que l'armoire, le mur ou le plafond supporte le poids de l'appareil.)
[7] Convertible pour fonctionner en mode recyclage
[8] REMARQUE IMPORTANTE: Les hottes à recyclage proprement dites ne sont pas concernées par la directive sur l'étiquetage. Sur les appareils exposés, l'étiquette énergétique fournit des informations sur les données actuelles.

Remarque: état des indications du tableau 1/2015. Sous réserve de modifications.

Déclaration de marchandise
Réfrigérateurs-congélateurs intégrables à encastrer

La déclaration de marchandise standardisée correspond aux directives publiées par l'ASSOCIATION SUISSE DES FABRICANTS ET FOURNISSEURS D'APPAREILS ÉLECTRODOMESTIQUES FEA en collaboration avec des organisations des consommateurs. La déclaration de marchandise est basée sur les normes de l'IEC INTERNATIONAL ELECTROTECHNICAL COMMISSION (commission technique CT 59).

Marque de la firme		**AEG**				
Type d'appareil		**Réfrigérateurs-congélateurs intégrables à encastrer**				
Type ou désignation commerciale		**SANTO AIK2653R**	**SANTO AIK2852R/L**	**SANTO AIK2902R/L**	**SANTO AIK2403R**	**SANTO AIK2682R**
Illustré à la page		**88**	**89**	**89**	**90**	**90**
Type d'appareil, classification		–	–	–	–	–
Classe d'efficience énergétique		A++	A++	A++	A++	A++
Consommation d'énergie en 365 jours [1]	kWh	230	230	233	218	219
Caractéristiques de l'appareil						
Capacité utile, totale [2]	l	261	267	277	235	268
Capacité utile de réfrigération [2]	l	235	192	202	160	218
compartiment cave max./min. [3]	l/l	–/–	–	–/–	–/–	–
compartiment de maintien au froid [4]	l	76	–	–	–	–
compartiment à glaçons	l	–	–	–	–	–
Capacité utile de congélation	l	26	75	75	75	50
compartiment à étoiles	l	–	–	–	–	–
compartiment à glaçons	l	–	–	–	–	–
Caractéristique étoiles [5]		****	****	****	****	****
Capacité de congélation [6]	kg	3	4	4	4	4
Temps de maintien en cas de panne [7]	h	20	24	22	22	20
Classe de température ambiante [8]		SN-T	SN-T	SN-T	SN-T	SN-T
Performance niveau de bruit [9]	dB (A) (re1pw)	36	36	36	36	36
Dégivrage autom. compartiment de réfrigération		•	•	•	•	•
Dégivrage manuel compartim. de congélation [10]		•	•	•	•	•
Dégivrage autom. compartiment de congélation		–	–	–	–	–
Genre et caractéristique						
A monter au sol/sous armoire		– / –	–	– / –	– / –	–
A monter sous armoire/intégrable [11]		– / –	–	– / –	– / –	–
A encastrer/intégrable [11]		• / •	• / •	• / •	• / •	• / •
Nombre de portes extérieures/tiroirs		1 / –	2 / –	2 / –	2 / –	2 / –
Fixation de la porte [12]		r / w	r / l / w	r / l / w	r / w	r / w
Cadre décoratif existant/peut être ajouté		– / –	–	– / –	– / –	–
Dimensions [13]						
Hauteur	cm	178,0	178,0	178,0	158,0	158,0
Largeur	cm	56,0	56,0	56,0	56,0	56,0
Profondeur, distance à la paroi inclue	cm	55,0	55,0	55,0	55,0	55,0
Hauteur sans plan de travail	cm	–	–	–	–	–
Largeur avec porte ouverte	cm	–	56,0	–	–	56,0
Profondeur avec porte ouverte/tiroir	cm					
Poids à vide [14]	kg	62	62	57	55	51
Equipement						
Temp. du compartiment de congélation réglable		•	•	•	•	•
indépendamment de la température		–	–	–	–	–
en fonction de la température		•	•	•	•	•
Touche de congélation rapide		•	•	–	•	–
Affichages de contrôle						
Compartiment de réfrigération:						
Régulation enclenchée	Affichages	•	•	–	•	–
Température	dedans/dehors	• / –	• / –	– / –	• / –	–
Porte ouverte, signal	optique/acoustique	• / •	–	– / –	– / –	–
Compartiment de congélation:						
Régulation enclenchée	Affichages	–	–	–	–	–
Mode continu	Affichages	–	•	–	–	–
Panne, signal	optique/acoustique	– / –	– / –	– / –	– / –	–
Porte ouverte, signal	optique/acoustique	– / –	–	– / –	– / –	–
Température	dedans/dehors	– / –	–	– / –	– / –	–
Compartiment de réfrigération:						
Support pour œufs	nombre d'œufs	12	12	12	12	12
Nombre de casiers à clapet dans la porte		1	1	1	1	1
Nombre de tablettes dans la porte		4	4	4	3	3
Nombre d'étagères dans l'enceinte		4	5	5	4	5
dont réglables	nombre	3	4	4	3	4
Nombre de bacs dans l'enceinte		3	2	2	2	1
Compartiment de congélation:						
Nombre de bacs dans la porte		–	–	–	–	–
Nombre de bacs dans l'enceinte		–	3	3	2	2
Hauteur max. interne	cm	–	15	15	–	35,5
Nombre de corbeilles, récipients, tiroirs dans l'enceinte		–	3	3	2	–
Nombre de bacs à glaçons		–	–	–	–	–
Raccordement électrique selon plaque signalétique						
Tension	V/Hz	230/50	230/50	230/50	230/50	230/50
Puissance de raccordement	W		140	140	140	200
Sécurité et service						
Correspond aux prescriptions de sécurité CH		•	•	•	•	•
Pays d'origine		IT	IT	IT	IT	IT
Garantie		2 ans	2 ans	2 ans	2 ans	2 ans
Service par		Service après-vente Electrolux et partenaires autorisés				
Mode d'emploi		•	•	•	•	•
Instructions de pose et d'encastrement		•	•	•	•	•
Nom et adresse du fournisseur		**Electrolux SA, Badenerstrasse 587, 8048 Zurich**				

Explications: cf. page 130.

Remarque: état des indications du tableau 1/2015. Sous réserve de modifications.

Déclaration de marchandise réfrigérateurs et congélateurs encastrables intégrables

La déclaration de marchandise standardisée correspond aux directives publiées par l'ASSOCIATION SUISSE DES FABRICANTS ET FOURNISSEURS D'APPAREILS ÉLECTRODOMESTIQUES FEA en collaboration avec des organisations des consommateurs. La déclaration de marchandise est basée sur les normes de l'IEC INTERNATIONAL ELECTROTECHNICAL COMMISSION (commission technique CT 59).

Marque de la firme		**AEG**						
Type d'appareil		**Réfrigérateurs à intégrer**					**Réfrigérateurs intégrables à installer sous armoire**	**Réfrigérateurs encastrables et décoratifs**
Type ou désignation commerciale		SANTO AIK3023R	SANTO AIK2022R/L	SANTO AIK2222R	SANTO AIK2103R	SANTO AIK1343R	SANTO AUK1172R	SANTO AEK2102RW
Illustré à la page		**88**	**91**	**91**	**92**	**92**	**93**	**93**
Type d'appareil, classification		–	–	–	–	–	–	–
Classe d'efficience énergétique		A++	A++	A++	A++	A++	A++	A++
Consommation d'énergie en 365 jours [1]	kWh	219	172	103	175	149	141	184
Caractéristiques de l'appareil								
Capacité utile, totale [2]	l	294	181	202	189	118	117	210
Capacité utile de réfrigération [2]	l	268	166	202	174	103	100	193
compartiment cave max./min. [3]	l/l	–	–	–	–	–	–	–
compartiment de maintien au froid [4]	l	–	–	–	–	–	–	–
compartiment à glaçons	l	–	–	–	–	–	–	–
Capacité utile, compartiment à étoiles	l	26	15	–	15	15	17	17
Caractéristique étoiles		****	****	–	****	****	****	****
Capacité de congélation [6]	kg	3	2	–	2	2	2,5	2
Temps de maintien en cas de panne [7]	h	20	12	–	12	12	13	12
Classe de température ambiante [8]		SN-T	SN-T	SN-T	SN-T	SN-T	SN-T	SN-T
Performance niveau de bruit [9]	dB (A) (re1pw)	35	35	35	35	36	36	36
Dégivrage autom. compartiment de réfrigération		•	•	•	•	•	•	•
Dégivrage manuel compartiment de congélation [10]		•	•	–	•	•	•	•
Dégivrage autom. compartiment de congélation		–	–	–	–	–	–	–
Genre et caractéristique								
A monter au sol/sous armoire		–	– / –	– / –	– / –	–	–	–
A monter sous armoire/intégrable [11]		–	– / –	–	– / –	–	• / •	–
A encastrer/intégrable [11]		• / •	• / •	• / •	• / •	• / •	–	• / –
Nombre de portes extérieures/tiroirs		1 / –	1 / –	1 / –	1 / –	1 / –	1 / –	1 / –
Fixation de la porte [12]		r / w	r / l / w	r / w	r / w	r / w	r / w	r / w
Cadre décoratif existant/peut être ajouté		–	– / –	– / –	– / –	–	–	• / –
Dimensions [13]								
Hauteur	cm	178,0	122,5	122,5	122,5	88,0	82,0–89,0	121,9–122,4
Largeur	cm	56,0	56,0	56,0	56,0	56,0	60,0	56,0
Profondeur, distance à la paroi inclue	cm	55,0	56,0	55,0	55,0	55,0	55,0	55,0
Hauteur sans plan de travail	cm	–	–	–	–	–	–	–
Largeur avec porte ouverte	cm							
Profondeur avec porte ouverte/tiroir	cm							
Poids à vide [14]	kg	55	41	37	39	33	36	40
Equipement								
Affichage temp. intérieure/extérieure		• / –	• / –	• / –	– / –	• / –	–	–
Porte ouverte, signal optique/acoustique		–	– / –	– / –	– / –	– / –	–	–
Compartiment de réfrigération:								
Support pour œufs	nombre d'œufs	12	12	12	12	12	6	12
Casiers de porte avec couvercle		1	1	1	1	1	1	1
Nombre de tablettes dans la porte		5	3	3	3	3	2	3
Nombre d'étagères dans l'enceinte		5	4	5	4	3	3	4
dont réglables	nombre	4	3	4	3	2	2	3
Nombre de bacs dans l'enceinte		1	2	2	2	1	1	2
Compartiment de congélation:								
Hauteur max. interne	cm	–	–	–	–	14	13,3	14
Nombre de bacs à glaçons		–	–	–	–	–	–	–
Raccordement électrique selon plaque signalétique								
Tension	V/Hz	230/50	230/50	230/50	230/50	230/50	230/50	230/50
Puissance de raccordement	W	130	130	130	130	80	110	160
Sécurité et service								
Correspond aux prescriptions de sécurité CH		•	•	•	•	•	•	•
Pays d'origine		IT	IT	IT	IT	HU	HU	IT
Garantie		2 ans	2 ans	2 ans	2 ans	2 ans	2 ans	2 ans
Service par		Service après-vente Electrolux et partenaires autorisés						
Mode d'emploi		•	•	•	•	•	•	•
Instructions de pose et d'encastrement		•	•	•	•	•	•	•
Nom et adresse du fournisseur		**Electrolux SA, Badenerstrasse 587, 8048 Zurich**						

Explications

• = existant resp. oui – = non disponible / non

1) La consommation énergétique en 365 jours a été déterminée selon la norme DIN EN 153, édition 1990. Les indications se réfèrent à 230 V, 50 Hz. Les valeurs de consommation énergétique permettent une comparaison entre divers appareils et peuvent légèrement diverger dans la pratique.
2) Compartiments cave, maintien au froid et à glaçons inclus, si ceux-ci existent.
3) Compartiment pour conserver à des températures plus élevées entre +8 °C et +14 °C
4) Compartiment pour conserver à des températures plus basses entre +3 °C et –2 °C
5) * = Compartiment à –6 °C ou plus froid
   ** = Compartiment à –12 °C ou plus froid
   *** = Compartiment de maintien congelé –18 °C ou plus froid
   **** = Compartiment de congélation à –18 °C ou plus froid
6) Suivant le type d'appareil, la capacité de congélation mentionnée ne pourra être atteinte que lorsque l'appareil sera commuté en mode continu et ne pourra pas être répétée après 24 heures. Veuillez consulter le mode d'emploi.
7) Temps pour atteindre la température de –9 °C lorsque le compartiment de congélation est plein. Un compartiment partiellement rempli se traduira par une durée plus courte.
8) Classe SN: Température ambiante de +10 °C à +32 °C
   Classe N: Température ambiante de +16 °C à +32 °C
   Classe ST: Température ambiante de +16 °C à +38 °C
   Classe T: Température ambiante de +16 °C à +43 °C
9) Valeur logarithmique du niveau de bruit. Plus le nombre est grand, plus il y a de bruit (Norme EN 60704-2-14). 2 dB de plus sont à peine audibles. 10 dB de plus représentent 2 fois plus de bruit. Les valeurs mentionnées ici ne sont pas comparables au bruit industriel (par ex. circulation, lieu de travail) qui est indiqué en dB (A).
10) Les denrées doivent être retirées avant le dégivrage.
11) Intégrable en utilisant la porte du meuble.
12) Fixation de la porte: l = gauche, r = droite, w = interchangeable
13) Pour les appareils à encastrer et à monter sous une armoire, dimensions (minimales) requises de la niche.
14) Veillez à ce que l'armoire ou la paroi puissent supporter le poids de l'appareil et de son contenu.

Déclaration de marchandise lave-vaisselle

La déclaration de marchandise standardisée correspond aux directives publiées par l'ASSOCIATION SUISSE DES FABRICANTS ET FOURNISSEURS D'APPAREILS ÉLECTRODOMESTIQUES FEA en collaboration avec des organisations des consommateurs. La déclaration de marchandise est basée sur les normes de l'IEC INTERNATIONAL ELECTROTECHNICAL COMMISSION (commission technique CT 59).

Marque de la firme		**AEG**						
Type d'appareil		**Lave-vaisselle intégrables 60 cm**		**Lave-vaisselle 100% intégré 60/45 cm**				
Type ou désignation commerciale		**FAVORIT GS60BIS**	**FAVORIT GS60AI**	**FAVORIT GS60GVS**	**FAVORIT GS60BV**	**FAVORIT GS60AV**	**FAVORIT GS45BV**	**FAVORIT GS45AV**
Consommation en programme Eco								
Classe d'efficacité énergétique		A++	A++	A+++	A++	A++	A+	A
Consommation annuelle d'énergie	kWh	270	262	262	262	295	222	250
Consommation d'énergie par cycle de lavage	kWh	0,96	0,93	0,86	0,93	0,93	0,79	0,86
Consommation d'énergie en mode veille (appareil enclenché/éteint)	W	0,10 / 0,10	0,10 / 0,10	0,10 / 0,10	0,10 / 0,10	0,10 / 0,10	0,10 / 0,10	0,50 / 0,50
Consommation annuelle d'eau	l	3080	2800	2800	2800	2860	2660	2660
Consommation d'eau par cycle de lavage	l	11	10	11	10	10,2	9,5	9,5
Caractéristiques d'utilisation								
Classe d'efficacité de séchage		A	A	A	A	A	A	A
Durée	min	195	195	195	195	173	225	225
Durée automatique de coupure	min	10	10	10	10	10	10	10
Capacité	couverts standard	15	13	15	13	13	9	9
Niveau sonore en programme Eco	dB(A)	44	46	44	44	48	49	52
Figure page		**104**	**104**	**105**	**106**	**106**	**107**	**107**
Construction								
Appareil encastrable		•	•	•	•	•	•	•
Appareil indépendant avec plan de travail		–	–	–	–	–	–	–
Appareil indépendant pouvant être placé sous-plan		–	–	–	–	–	–	–
Encastrable en armoire haute		•	•	•	•	•	•	•
Panneau décor		–	–	–	–	–	–	–
intégration/intégration totale		•/–	•/–	–/•	–/•	–/•	–/•	–/•
Dimensions								
Hauteur	cm	82,0–88,0	82,0–88,0	82,0–88,0	82,0–88,0	82,0–88,0	82,0–88,0	82,0–88,0
Largeur	cm	59,5	59,5	59,5	59,5	59,5	44,5	44,5
Profondeur, distance du mur incluse	cm	57,5	57,5	57,5	57,5	57,5	55,5	55,5
Hauteur pour encastrement sous-plan	cm	–	–	–	–	–	–	–
Profondeur avec porte ouverte	cm	58,0	58,0	58,0	58,0	58,0	58,0	58,0
Hauteur réglable	cm	6,0	6,0	6,0	6,0	6,0	6,0	6,0
Poids à vide	kg	39,5	39,5	43,5	43,5	43,5	33,0	32,6
Equipement								
Programmes		5	6	6	6	5	5	5
Températures de rinçage		4	4	4	4	4	4	4
Bras gicleur satellite		•	•	•	•	•	•	–
Bras gicleur dans le haut		•	•	•	•	•	–	–
Panier supérieur réglable en hauteur		•	•	•	•	•	•	–
Range-assiettes panier inférieur, variable		•	•	•	•	•	•	•
Eclairage intérieur		–	–	–	–	–	–	–
Sécurité anti-fuite et anti-débordement «AquaControl»		•	•	•	•	•	•	•
Sécurité anti-surchauffe		•	•	•	•	•	•	•
Indication de remplissage de sel		•	•	•	•	•	•	•
Indication de remplissage de rince-éclat		•	•	•	•	•	•	•
Mise en marche différée		max. 24 h	max. 24 h	max. 24 h	max. 24 h	max. 24 h	max. 24 h	–
Indication de durée résiduelle du programme		•	•	•	•	•	•	–
Affichage des erreurs		•	•	•	•	•	•	–
Signal de fin de programme optique/acoustique		•/–	•/–	•/–	•/•	•/•	•/•	•/–
Affichage de l'état du programme		•	•	•	•	•	•	–
Projection au sol		–	–	SpotControl	SpotControl	SpotControl	SpotControl	–
Fonction Eco		•	•	•	•	•	•	•
Alimentation en courant et en eau								
Raccordement électrique								
Tension	V	230V	230V	230V	230V	230V	230V	230V
Puissance raccordée	kW	2,2	2,2	2,2	2,2	2,2	2,1	2,1
Fusible	A	10	10	10	10	10	10	10
Raccordement d'eau								
Tuyau à pression G 3/4, longueur	m	1,80	1,80	1,80	1,80	1,80	1,50	1,50
Raccordements possibles: eau froide/chaude		•/•	•/•	•/•	•/•	•/•	•/•	•/•
Pression d'eau	bar	0,5–8	0,5–8	0,5–8	0,5–8	0,5–8	0,5–8	0,5–8
Sécurité et SAV								
Conforme aux normes de sécurité suisses		•	•	•	•	•	•	•
Pays d'origine		IT	IT	IT	IT	IT	PL	IT
Garantie	2 ans	•	•	•	•	•	•	•
SAV par		Service après-vente Electrolux et partenaires autorisés						
Nom et adresse du fabricant		**Electrolux SA, Badenerstrasse 587, 8048 Zurich**						

Informations supplémentaires pour un usage écologique

Modèle		**GS60BIS**	**GS60AI**	**GS60GVS**	**GS60BV**	**GS60AV**	**GS45BV**	**GS45AV**
Programme Eco avec raccordement à l'eau chaude (60 °C max.)								
– Durée du programme	min	120	120	120	120	120	120	120
– Consommation d'énergie	kWh	0,40	0,40	0,40	0,40	0,40	0,31	0,31
– Consommation d'eau	l	7,5	7,5	7,5	7,5	7,5	8,0	8,0
Programme court								
– Durée du programme	min	30	30	30	30	30	30	30
– Consommation d'énergie	kWh	0,45	0,45	0,45	0,45	0,45	0,45	0,45
– Consommation d'eau	l	6	6	6	6	6	9	9

Écologie – le souci de l'environnement

La taxe anticipée de recyclage (TAR) pour les appareils ménagers
Les appareils électriques et électroniques usagés ne doivent pas être jetés avec les ordures ménagères. Les composants toxiques qu'ils contiennent doivent être traités d'une manière respectueuse pour l'environnement et les matières recyclables doivent être valorisées.

Celui qui achète un nouvel appareil paie la taxe anticipée de recyclage (TAR). Celle-ci ne finance pas le recyclage futur de l'appareil acheté, mais bien celui des appareils actuellement usagés. L'argent n'est pas thésaurisé, mais est utilisé immédiatement pour la récupération. La taxe anticipée de recyclage est un montant fixe, perçu lors l'achat de tout appareil neuf; elle doit être indiquée de manière transparente pour les consommatrices et les consommateurs, dans toute information sur les prix, ainsi que dans les offres et les factures. Les recettes provenant de la TAR sont versées au pool de financement (fonds TAR). Ainsi, tous les appareils dont la récupération est financée par la TAR peuvent être restitués gratuitement, même sans achat d'un appareil neuf.

Où aller avec les appareils électroménagers usagés?
Partout où des appareils neufs sont vendus, mais aussi dans un centre de collecte ou une entreprise de récupération officiels SENS. La liste des centres de collecte officiels SENS est disponible sous www.sens.ch

Entsorgung gesichert!
Récupération assurée!
Smaltimento garantito!
Recycling guaranteed!
SENS®

La TAR y compris TVA est précisée séparément pour chaque produit.

Liste des appareils et tarif TAR du SENS

Catégorie no.	Catégorie de poids	Secteur d'appareils	TAR CHF incl. TVA	TAR CHF hors TVA
		Grands appareils électroménagers hors réfrigération et congélation/sèche-linge à pompe à chaleur		
100090	< 0,250 kg	Fours, appareils compacts, cuisinières, appareils à micro-ondes, tiroirs chauffants, plans de cuisson, hottes aspirantes, lave-vaisselle, lave-linge, lave-sèche-linge, sèche-linge	0.20	0.185
100100	< 5 kg		0.60	0.56
100110	5 < 15 kg		2.50	2.31
100120	15 < 25 kg		6.00	5.56
100200	25 < 70 kg		12.00	11.11
100210	70 < 140 kg		20.00	18.52
		Réfrigérateurs/congélateurs/sèche-linge à pompe à chaleur		
100300	< 25 kg	Réfrigérateurs, congélateurs, congélateurs-bahuts, armoires à vin, sèche-linge à pompe à chaleur	10.00	9.26
100310	25 < 100 kg		30.00	27.78
100320	100 < 250 kg		50.00	46.30
100330	> 250 kg		60.00	55.56

Les accessoires, comme par exemple les cadres de micro-ondes, accessoires d'encastrement pour le marché de remplacement, réchauds et boîtiers de commande encastrables, sets de plaques, set de raccordement, etc., ne sont pas assujettis à la taxe anticipée de recyclage (TAR). Tout enlèvement à domicile de l'appareil sera facturé séparément.

L'écologie représente pour Electrolux SA, depuis de nombreuses années, un critère majeur avec pour corollaire une position stratégique couronnée de succès. La stratégie environnementale du groupe, c'est-à-dire se trouver à la pointe mondiale du développement et de la fabrication de produits ainsi que des prestations de services AEG écocompatibles, a été concrétisée en Suisse par un programme de gestion de l'environnement.

Electrolux SA avec certificat ISO
Depuis toujours, la responsabilité écologique envers l'homme et la nature se trouve au cœur des préoccupations de la société Electrolux SA. Au stade même du choix des matières, nous attachons, outre la qualité, la plus grande valeur aux possibilités de recyclage ultérieur et, au stade de la production, à des procédés compatibles avec l'environnement. 1996 Electrolux SA a été la première entreprise de la branche à recevoir pour son Système de Gestion de l'Environnement la certification ISO 14001.

PERFORMANCE
myclimate
neutral
Imprimé
No. 01-13-915494 – www.myclimate.org
© myclimate – The Climate Protection Partnership

FSC
www.fsc.org
MIXTE
Papier issu de sources responsables
FSC® C007631

compareco).ch
Guide électroménagers
supporté par
suisse énergie
Notre engagement : notre futur.

Notes

Notes

Siège principal

Electrolux SA
Badenerstrasse 587
8048 Zurich

Numéro de standard
Tél. 044 405 81 11
Fax 044 405 81 81

Vente
Tél. 044 405 83 10
Fax 044 405 82 35

www.aeg.ch
info@aeg.ch
prospekte@electrolux.ch

Afin que nous puissions vous consacrer suffisamment de temps, veuillez convenir assez tôt d'un rendez-vous.
Même au-délà des heures d'ouverture officielles, nous vous offrons un conseil personnalisé dans l'un de nos centres clientèle Electrolux.

Centres Clientèle Electrolux, exposition et conseil

8048 Zurich
Badenerstrasse 587
Tél. 044 405 84 12
Fax 044 405 81 15

de lundi à jeudi:
07.30 – 17.00 h

vendredi:
07.30 – 16.30 h

4052 Bâle
Birsstr. 320b, St. Jakob-Turm
Tél. 061 312 40 70
Fax 061 312 40 73

mardi et vendredi:
09.00 – 12.00 h
13.00 – 17.00 h

3018 Berne
Morgenstrasse 131
Tél. 031 991 31 11
Fax 031 991 33 37

de lundi à vendredi:
08.00 – 12.00 h
14.00 – 17.00 h

7000 Coire
Comercialstrasse 19
Tél. 081 258 70 50
Fax 081 258 70 58

de mardi à jeudi:
09.00 – 12.00 h
13.30 – 17.00 h

vendredi:
09.00 – 12.00 h
13.30 – 16.30 h

6020 Emmenbrücke
Seetalstrasse 11
Tél. 041 419 46 10
Fax 041 419 46 19

de lundi à vendredi:
09.00 – 12.00 h
13.30 – 17.00 h

9014 Saint-Gall
EKZ Lerchenfeld, Zürcherstr. 204e
Tél. 071 260 26 66
Fax 071 260 26 67

de mardi à vendredi:
09.00 – 12.30 h
13.00 – 17.00 h

samedi:
09.00 – 16.00 h

8604 Volketswil
Bauarena, Industriestr. 18
Tél. 044 947 30 80
Fax 044 947 30 89

lundi:
10.00 – 12.30 h
13.30 – 16.00 h

de mardi à vendredi:
10.00 – 12.30 h
13.30 – 17.00 h

samedi:
09.00 – 16.00 h

1028 Préverenges
Le Trési 6
Tél. 021 811 17 70
Fax 021 811 17 77

de lundi à vendredi:
07.30 – 12.00 h
13.30 – 17.00 h

5506 Mägenwil
Industriestrasse 10
Tél. 062 889 93 87
Fax 062 889 92 57

de lundi à vendredi:
07.30 – 12.00 h
13.00 – 17.00 h

6928 Manno
Via Violino 11
Tél. 091 985 29 80
Fax 091 985 29 84

de lundi à jeudi:
09.00 – 12.00 h
13.30 – 17.00 h

mercredi après-midi fermé

vendredi:
09.00 – 12.00 h
13.30 – 16.30 h

Service Clientèle avec neuf points de service

Un numéro pour toute la Suisse **0848 848 111** **service@electrolux.ch**

5506 Mägenwil
Industriestrasse 10
Fax 062 889 95 80

9014 Saint-Gall
Zürcherstrasse 204e
Fax 071 272 11 91

3018 Berne
Morgenstrasse 131
Fax 031 925 31 30

6020 Emmenbrücke
Seetalstrasse 11
Fax 041 419 46 29

7000 Coire
Comercialstrasse 19
Fax 081 258 70 58

1028 Préverenges
Le Trési 6
Fax 021 804 18 31

4052 Bâle
Birsstrasse 320 B
Fax 061 312 40 73

8048 Zurich
Badenerstrasse 587
Fax 062 889 95 80

6928 Manno
Via Violino 11
Fax 091 985 29 94

Commandes de pièces de rechange

Tél. 0848 848 111

5506 Mägenwil
Industriestrasse 10
Fax 062 889 91 10
ersatzteile@electrolux.ch

Prix

CHF = Prix brut, TVA incl.
CHF = Prix brut, TVA excl.
Prix excl. taxe anticipée de recyclage

Sauf vente et sous réserve de modification des modèles et des prix
Livraison aux revendeurs: Cargo domicile ou par camion
Paiement: 30 jours net

Votre revendeur spécialisé

50110 F 2015

AEG