APPAREILS À ENCASTRER POUR LA CUISINE

2020

SMS 55

FORS

FORS
Premium Products
SWISS GARANTIE
5
YEARS

Table des matières

Philosophie et valeurs d'entreprise	page 3
Qualité / Garantie	page 5
Cuisson à vapeur	page 7
Fours	page 11
Accessoires fours	page 16
Cuisinières	page 19
Accessoires cuisinières	page 24
Hottes de ventilation	page 27
Lave-vaisselle	page 35
Réfrigération et congélation	page 39
Service FORS – Conseil et vente – Service après-vente – Garantie et extension de garantie – Commande de prospectus	page 51

FORS – des appareils à encastrer pour toute la cuisine. Nous offrons un assortiment complet d'appareils à encastrer de haute qualité en matière de cuisinières, fours, hottes de ventilation, lave-vaisselle, réfrigérateurs et congélateurs.

Plus de 4000 partenaires compétents du commerce spécialisé font confiance à FORS

Bienvenue à notre exposition
Vous pouvez voir tous les appareils dans nos locaux d'exposition et vous faire une opinion.
Nos spécialistes parfaitement formés se feront un plaisir de vous conseiller.

Siège principal Studen BE: Flagshipstore + Factory-Outlet 1200 m² / démonstration culinaire
Schaftenholzweg 8, 2557 Studen BE
Heures d'ouverture de l'exposition:
Lu – Ve 09.00 – 11.30 h, 13.30 – 17.00 h

Showroom à Baar ZG: Flagshipstore 600 m² / démonstration culinaire
Oberneuhofstrasse 12, 6340 Baar ZG
Heures d'ouverture de l'exposition:
Lu – Ve 09.00 – 11.30 h, 13.30 – 17.00 h

Showroom à Crissier VD: Flagshipstore 400 m² / démonstration culinaire
Route Sous-Riette 15, 1023 Crissier VD
Heures d'ouverture de l'exposition:
Lu – Ve 09.00 – 11.30 h, 13.30 – 17.00 h
Sa 09.00 – 14.00 h

Showroom à Manno TI: Expo 200 m² / démonstration culinaire
Via Cantonale 27, 6928 Manno TI
Heures d'ouverture de l'exposition:
Lu – Ve 09.00 – 11.30 h, 13.30 – 17.00 h

Nouveau Showroom à Bironico TI: Flagshipstore 1200 m² (à partir de l'automne 2020)

Veuillez consulter notre site internet pour connaître les heures d'ouverture actuelles des showrooms régionaux ainsi que les informations sur les jours fériés.

Afin de garantir une prise en charge optimale, nous vous demandons de bien vouloir prendre un rendez-vous. En dehors des heures d'ouverture, nous serons heureux de vous conseiller sur rendez-vous.

FORS Premium Products SWISS GARANTIE 5 YEARS

FORS – Visible au premier coup d'œil

Grâce aux indications figurant juste à côté des images du produit, l'essentiel est visible d'emblée. La comparaison en vaut la peine: veillez à la consommation d'énergie des appareils et faites des économies à long terme!

Système de niche 55 cm norme suisse. Hauteur de niche définie en cadre 1/6 = 12,7 cm	SMS
Système européen pour cuisines avec largeur de porte de 60 cm.	EURO
A⁺: meilleure classe d'efficacité énergétique des fours et cuisinières	A⁺
W: blanc	
N: noir	
ES: acier inox	
SPF: face miroir	
VarioHeat: chaleur multifonction, combinaison entre air chaud et autres types de chaleur	Vario
Air chaud	
Chaleur voûte et sol	
Chaleur voûte et sol, air chaud	
Chaleur voûte et sol, air chaud humide	
PizzaPlus	

Générateur de vapeur intégré dans l'appareil pour une cuisson douce et régulière	
Gourmet-Vapeur Avec recettes préprogrammées du chef cuisinier	
Sonde de cuisson intégrée: saisit la température à cœur au degré près	
Régénération Réchauffe les plats comme s'ils venaient d'être cuisinés	
Cuisson pro Combinaison parfaite de vapeur et d'air chaud pour le pain et les pâtisseries de tout genre	
Rôtissage doux Viandes tendres à souhait	
Recettes intégrés	
Plan de cuisson en vitrocéramique	HiLight
Plan de cuisson à induction	Induction
Induction avec zones rectangulaires	
Largeur	80 cm
Aspiration périphérique	
Couverts	12

▲ DSM – Distribution Sélective de Modèles, exclusivement livrables au partenaire contractuel

Prix TVA incl., hors TAR. Prix valables jusqu'au 31.12.2020.
Sous réserve de modifications de prix, modèles et caractéristiques techniques.
Déclaration de marchandise consultable sur www.fors.ch

Consommation d'énergie super économique

Chez FORS et LIEBHERR, l'efficacité énergétique est et reste un thème central qui a une influence déterminante dès la conception des appareils. A l'aide de l'étiquette, la consommation peut être relevée directement sur l'appareil. A^{+++} signifie la meilleure, D la plus mauvaise classe d'efficacité.

Étiquette-énergie EU

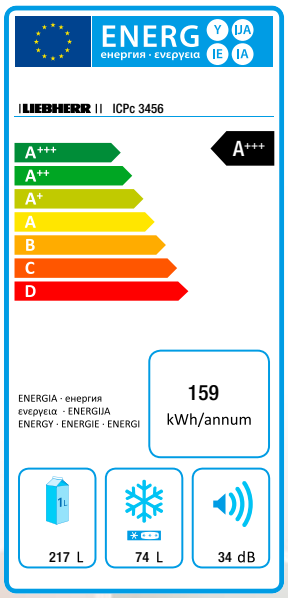

LIEBHERR – Visible au premier coup d'œil

Grâce aux indications figurant juste à côté des images du produit, l'essentiel est visible d'emblée. La comparaison en vaut la peine: veillez à la consommation d'énergie des appareils et faites des économies à long terme!

SMS
– Système dimensionnel suisse, largeur de niche 55 cm

Bio Fresh
– Température idéale comprise entre 0 °C et 1 °C
– Hygrométrie idéale et réglable entre 65 % et 95 %
– Technologie de conservation 3 fois plus longue pour viandes, poissons, fruits et légumes

Smart Frost
– Jusqu'à 70 % de givre en moins
– Dégivrage facile: quelques minutes suffisent
– Excellente répartition du froid pour une congélation de qualité

Super Cool
– La fonction SuperCool automatique abaisse la température du réfrigérateur pour jusqu'à 12 heures à +2 °C
– Idéal pour un refroidissement rapide des aliments fraîchement stockés

Super Frost
– Avec le système automatique SuperFrost, la congélation devient un plaisir simple et économe en énergie
– Il permet d'abaisser rapidement la température à -32 °C et crée ainsi une réserve de froid pour une congélation préservant les vitamines

Duo Cooling
– Un froid humide dans le réfrigérateur, idéal pour la conservation des produits frais
– Un froid anti-givre dans le congélateur
– Pas de mélange d'air et d'odeur entre les 2 zones

Soft System
– Fermeture assistée sur verin
– Fermeture en douceur, même en cas de chargement lourd de la porte
– Fermeture automatique à partir d'un angle de 45°

Soft Telescopic
– Tiroirs montés sur rails téléscopiques avec fermeture assistée et amortie
– Manipulation confortable et sécurisée, même avec une ouverture de porte à 90°

Telescopic Rails
– Tiroirs montés sur rails téléscopiques
– Manipulation sécurisée, confort d'accès
– Retrait facile des tiroirs avec un angle d'ouverture de 90°

La vie en fors

Jean-Pierre Senn

Chère lectrice, cher lecteur,

Notre meilleur à votre intention!

En achetant un appareil de l'assortiment FORS, vous faites le choix d'une valeur sûre. Ces appareils allient réflexion écologique, exigences qualitatives et ergonomie élevée. Leur principale mission consiste à vous faciliter la vie. FORS est ainsi la seule entreprise suisse à accorder une **garantie complète de 5 ans** sur tous ses modèles. Si vous souhaitez encore plus de sécurité, vous pouvez prolonger cette garantie de trois ans supplémentaires, soit 8 ans au total. Vous pouvez procéder vous-même à cette prolongation de garantie en toute simplicité sur le site internet www.fors.ch.

Comptant plus de 100 employés, FORS est une entreprise familiale suisse sise dans le Seeland et présente sur le marché suisse depuis plus de 40 ans. La philosophie et l'action de l'entreprise sont marquées par des valeurs typiquement suisses: honnêteté, fiabilité et efficacité.

Grâce à une étroite collaboration avec plus de 4000 partenaires du commerce spécialisé ainsi que les 4 succursales régionales, vous trouverez toujours FORS à proximité de chez vous.

Vous souhaitez en savoir plus? Les collaborateurs FORS se réjouissent de votre prise de contact.

Cordiales salutations
Jean-Pierre Senn, propriétaire de FORS SA

FORS
Premium Products
SWISS GARANTIE
5
YEARS

Garantie de 5 ans

Depuis 2015, FORS est la **première entreprise de Suisse** à proposer une garantie de 5 ans (FORS Swiss Garantie 5) ainsi qu'une prolongation de garantie (FORS Swiss Security 8), soit un total de 8 ans pour tous les appareils électroménagers. En font partie les marques **FORS**, **Liebherr**, **ASKO**, **De Dietrich**, **Brandt** et **Falmec**.

Vous trouverez les documents correspondants sur notre site internet FORS.

Nouveau: enregistrement en ligne et extension à 8 ans sur notre site internet (www.fors.ch).

Taillé sur mesure par FORS: la gamme la mieux assortie

Fondée en 1979 par Werner J. Senn, FORS est aujourd'hui l'une des entreprises leaders suisses dans le domaine de l'électroménager. Parce que nous savons à quel point nous, Suissesses et Suisses, sommes exigeants, nous avons composé dans les pages suivantes une gamme complète d'appareils encastrables pour l'ensemble de la cuisine afin de vous simplifier la tâche.

Des normes strictes de la qualité helvétique

L'harmonie grâce à FORS: qualité, confort et écologie

En tant qu'entreprise familiale suisse, nous posons les plus hautes exigences à nos appareils électroménagers: matériaux résistants, fabrication robuste, technologie moderne et simple à la fois, faible consommation d'eau et d'énergie, design intemporel. Conclusion: un appareil électroménager FORS doit ménager l'environnement et vous faire plaisir longtemps. Et si un appareil est défectueux, vous trouverez de l'aide sur: **www.fors.ch/fr/sav-conseil**

LIEBHERR

FORS: importateur général suisse de LIEBHERR

Spécialiste des réfrigérateurs et congélateurs, LIEBHERR développe et fabrique depuis plus de 55 ans des produits résolument nouveaux et convaincants. Cette philosophie permet de garantir la qualité LIEBHERR déjà proverbiale, et donc une solidité qui convainc chaque jour pendant de nombreuses années.

FORS près de chez vous: grâce à 4000 partenaires spécialisés

Tous les appareils rigoureusement testés sont disponibles en exclusivité dans le commerce spécialisé le plus proche de chez vous. Des spécialistes vous y offriront un conseil compétent et un montage minutieux. Nous entretenons une étroite relation avec les commerçants spécialisés que nous formons et perfectionnons, pour que vous puissiez compter sur FORS là où vous habitez.

		GRATUIT	①	②	③	④
Prestations		**FORS Swiss Garantie 5** Par appareil	**FORS Swiss Security 8** Par appareil	**FORS Swiss Security 8** Par cuisine	**FORS Swiss Security 8** Par colonne de lavage maison individuelle	**FORS Swiss Security 8** Par colonne de lavage immeuble locatif
Catégories **1–3 Ménager** **4 Commercial** **5 Forfait Combi maison individuelle**		**Période de garantie + 3 ans = 5 ans de garantie complète**	**Période de garantie + 3 ans = 8 ans de garantie complète (5 ans offert par le partenaire)**	**Période de garantie + 3 ans = 8 ans de garantie complète (5 ans offert par le partenaire)**	**Période de garantie + 3 ans = 8 ans de garantie complète**	**Période de garantie + 3 ans = 8 ans de garantie complète**
1	Tous les appareils ménagers qui ne sont pas dans la catégorie 2	Fr. 140.– (excl. TVA) **Fr. 150.80** (incl. TVA)	Fr. 270.– (excl. TVA) **Fr. 290.80** (incl. TVA)	Fr. 990.– (excl. TVA) **Fr. 1066.25** (incl. TVA)	—	—
2	Lave-vaisselle, combinés Side-by-Side, réfrigérateur avec IceMaker, lavage/séchage maison individuelle	Fr. 250.– (excl. TVA) **Fr. 269.25** (incl. TVA)	Fr. 370.– (excl. TVA) **Fr. 398.50** (incl. TVA)		Fr. 590.– (excl. TVA) **Fr. 635.45** (incl. TVA)	—
3	Lavage/séchage immeuble locatif	Fr. 490.– (excl. TVA) **Fr. 527.75** (incl. TVA)	Fr. 670.– (excl. TVA) **Fr. 721.60** (incl. TVA)	—	—	Fr. 990.– (excl. TVA) **Fr. 1066.25** (incl. TVA)
4	Appareils de réfrigération et congélation commerciaux, Mediline, meubles de réfrigération, automates à glace	Fr. 250.– (excl. TVA) **Fr. 269.25** (incl. TVA)	—	—	—	—
5	Forfait Combi: maison individuelle 1 cuisine et 1 colonne de lavage	Fr. 1310.– (excl. TVA) **Fr. 1410.90** (incl. TVA)	—	1 cuisine et 1 colonne de lavage Fr. 1580.– (excl. TVA) **Fr. 1701.70** (incl. TVA)	② + ③	—

Les prix actuels et valables de nos services de garantie sont disponibles sur le site internet de FORS.
www.fors.ch

La cuisson à vapeur avec FORS – une cuisson saine pour les amateurs de bonne cuisine

Avec nos appareils hightech, vous faites de chaque plat un repas de fête: La cuisson à vapeur ménage et préserve donc les vitamines, les minéraux et le goût des aliments. Plus besoin non plus de surveiller la cuisson – finis les plats qui débordent ou attachent. Les appareils sont fabriqués en Suisse.

Equipement

L'Electronic Steam System (ESS)

Les appareils équipés de ce générateur de vapeur externe bénéficient d'une production de vapeur et d'un changement de climat très rapides. Grâce à un réservoir d'eau intégré, aucune installation particulière n'est nécessaire. Après la cuisson, l'eau est refoulée dans le réservoir d'eau. Ainsi, aucun résidu liquide ne s'accumule dans l'enceinte de cuisson ou dans les conduites d'eau.

Le tiroir entièrement extractible

Avec les nouveaux tiroirs robustes entièrement extractibles, vous pouvez sortir entièrement les plats et pâtisseries hors de l'enceinte de cuisson. Facilement et confortablement.

Programmes plaisir de dégustation

Cuisson à vapeur

La cuisson à vapeur à des températures individuellement adaptées ménage les précieuses vitamines et les minéraux. Les aliments ne sont pas délavés et conservent toutes leurs substances aromatiques.

Rôtissage doux breveté

(Modèles ST-XXSL/ST-SL/F-XXSE)
Une viande tendre à souhait exactement au moment voulu. Cette innovation raffinée assure automatiquement et dynamiquement une cuisson à cœur grâce à une sonde. La viande est prête à être servie exactement au moment programmé.

Régénération

Une combinaison spéciale de vapeur et d'air chaud réchauffe en douceur les menus préparés. Sans qu'ils perdent rien de leur qualité et de leur moelleux. Vos repas ont la même saveur que s'ils venaient juste d'être concoctés.

Gourmet-Vapeur

Vous cuisinez des recettes préprogramées du chef cuisinier.

Cuisson pro

(Modèles ST-XXSL/ST-SL)
La combinaison de vapeur et d'air chaud est parfaite pour toutes les viennoiseries à pâte levée. Vous obtenez une croûte brillante des plus appétissantes – et tout aussi croustillante que si elle venait tout droit du boulanger du coin.

Cuisson matic

(Modèles ST-XXSL/ST-SL)
Vous réussissez vos menus automatiquement – sans devoir entrer manuellement la durée, la température, le mode de fonctionnement et le poids. Et vous savez toujours, à la seconde près, quand vos plats sont prêts.

Recettes intégrées

(Modèles ST-XXSL/ST-SL/F-XXSE)
52 recettes du pro. Jamais c'était aussi facile à cuisiner. Préparer les ingrédients dans la quantité prescrite. Mettre le plat dans l'enceinte et choisir la recette enregistrée. Laissez-vous séduire.

A
SMS
Vario

ST-XXSL 55 SpF 23011 Fr. 5990.–

– **Combisteamer 6/6 SMS**
– **ESS avec générateur de vapeur externe** (cf. p. 7)
– **Enceinte de cuisson en DualEmail**
– **Tiroir à ustensiles chauffant avec SoftClose**
– Porte à fenêtre panoramique à triple vitrage
– **Réservoir d'eau intégré 0,9** litres, aucune prise d'eau n'est nécessaire
– Display entièrement en couleur en 6 langues
– Eclairage intérieur: 2 lampes halogène
– **6 fonctions four:** chaleur voûte et sol, Varioheat, PizzaPlus, air chaud humide, gril infrarouge à grande surface, rôtissage doux
– **Fonctions steamer:** vapeur, vacuisine, cuisson doux à vapeur, automatique de régénération, régénération, cuisson professionnelle pour le pain, air chaud humide
– Utilisation conviviale avec températures conseillées et recettes intégrées
– 1 plaque à gâteau TopClean, 1 plaque inox, 1 plaque inox perforée, 1 grille
– Livre à recettes

Caractéristiques techniques:
– Raccordement: 400 V 2 N~ 2 x 10 A
230 V 1 N~ 1 x 16 A
– Volume intérieur: 55 litres
– Niche: H x L x P 762 x 550 x 580 mm

Accessoires:
– Tiroir sur roulettes 2 niveaux, K5.0880, Fr. 293.–

ST-XXSL 55

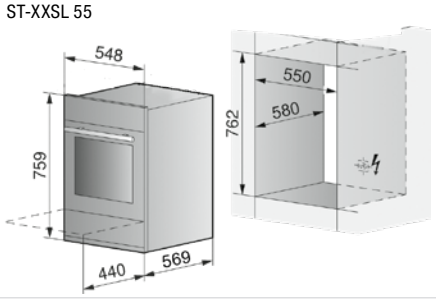

A+
SMS
Vario

ST-SL 55 SpF 23003 Fr. 5490.–

– **Combisteamer 3/6 SMS**
– **ESS avec générateur de vapeur externe** (cf. p. 7)
– **Enceinte de cuisson en acier inox**
– Display graphique en 6 langues
– Porte à fenêtre panoramique à triple vitrage
– Réservoir d'eau intégrable 1,25 l
– Eclairage intérieur: 1 lampe halogène
– **Vapeur et air chaud combinés**
– **55 programmes Gourmet-Vapeur et rôtissage doux**
– **Cuisson matic et régénération automatique avec reconnaissance du volume et de la forme des mets**
– Horloge, minuterie, affichage de la température à coeur et de la chaleur résiduelle
– Bac de cuisson 2/3 GN, plaque à gâteau CNS 2/3 GN, 2 grilles 2/3 GN
– Livre à recettes

Caractéristiques techniques:
– Raccordement: 400 V 2 N~ 2 x 10 A
230 V 1 N~ 1 x 16 A
– Volume intérieur: 34 litres
– Niche: H x L x P 381 x 550 x 605 mm

Accessoires:
– Tiroirs entièrement extractables 2 niveaux, K4.0210, Fr. 266.–
– Set de montage colonne de deux appareils, K5.0572, Fr. 84.–

ST-SL 55

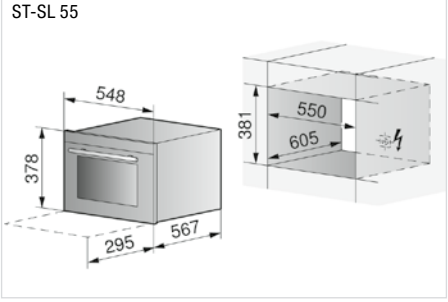

Toujours au courant

Choix de programmes facile par le grand bouton central. Le display coloré montre les réglages choisis.

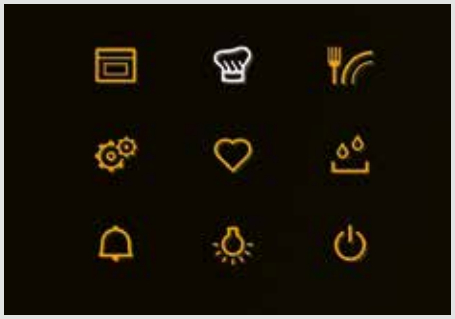

Choisissez le réglage préféré pour une cuisson individuelle ou un des nombreux programmes entièrement automatiques.
GourmetVapeur avec des menus gourmand préprogrammés, **RôtissageDoux** à air chaud ou à vapeur pour une viande tendre, **CuissonMatic** sans programmation de la durée, la température et la quantité ou **CuissonPro** pour un pain aussi frais que chez le boulanger.
EasyCook vous renseigne avec plus de 100 conseils pour le choix du programme idéal.

L'utilisation est facilité par les **tiroirs entièrement extractibles** en option ou la touche pour **éjecter le bac à eau**.

Livres de recettes

Additionellement aux 69 recettes ajoutés au steamers «Magie de cuisson à vapeur», vous pouvez commander des livres de recettes additionelles et surprendre vos invités avec des créations originales.
Ce nouveau programme de délices exclusifs susitera votre enthousiasme et vous épatera.
Bonne réusite!

Pour ST-XXSL, ST-SL
Gourmet-Vapeur
F 54 recettes J23005.015, Fr. 38.–
Gourmet-Dämpfen
D 54 recettes J23005.014, Fr. 38.–

Pour ST-XXSL, F-XXSE
Cuisson variées
F 52 recettes J21021.931, Fr. 38.–
Vielseitig Backen
D 52 recettes J21021.930, Fr. 38.–

Commandez un exemplaire gratuit du livre de recettes «40 ans de FORS» via marketing@fors.ch avec mention de vos coordonnées (nom, prénom, adresse).

Livre de recettes «40 ans de FORS»
MAT-2334F, gratuit
Rezeptbuch «40 Jahre FORS»
MAT-2334D, gratuit

FORS

La cuisson au four avec FORS – un grand choix de modèles pour une grande diversité culinaire

FORS propose un vaste choix de modèles de fours et de cuisinières dotés de fonctions très diverses. Ces modèles sont idéaux pour le style de vie moderne et une grande diversité culinaire. Quoi que vous vouliez, cela est possible avec FORS.

Equipement

Sécurité élevée

Tout l'assortiment de fours et cuisinières est équipé d'un triple vitrage miroir réfléchissant la chaleur – grâce à lui, la face avant du four reste froide.

Les nouvelles grilles de support facilitent encore la manipulation et augmentent la sécurité. Les plaques à gâteaux et les grilles peuvent être introduites et retirées sans peine. La forme a été optimisée, vos mets ne risquent plus de basculer ou de glisser.

Enceinte de cuisson spacieuse

Les nouveaux fours et cuisinières offrent toute la place nécessaire pour confectionner de bons petits plats. Même les mets ou récipients de cuisson les plus volumineux y sont à l'aise – grâce au volume important, de jusqu'à 68 litres, de l'enceinte de cuisson.

Trois niveaux de confort au choix

Les appareils se déclinent en trois niveaux de confort: C, CM et CT. En fonction de vos besoins, nous vous proposons le modèle C en entrée de gamme ou le modèle CT pour la finition supérieure. Les différents niveaux se distinguent surtout par le nombre de fonctions disponibles. Tous les appareils ont en commun: leur design moderne.

Nettoyage

TopClean

(Modèle F-XXSE) Ce nouveau revêtement anti-adhérent de l'émail permet de nettoyer sans peine l'enceinte de cuisson et les plaques à gâteaux.

BrillantEmail

Le revêtement lisse et résistant est particulièrement facile à entretenir et réduit le nettoyage à un strict minimum.

Glissière extension totale très confortable

(Modèles FCSE et F-XXSE) Pour un confort d'utilisation encore plus grand: Avec les nouvelles glissières extension totale robustes, vous pouvez sortir entièrement vos plats et pâtisseries de l'enceinte de cuisson. Facilement et confortablement.

Programmes plaisir de dégustation

Air chaud

(Tous les modèles sauf CL et CLS) Ce mode de fonctionnement vous permet de faire cuire simultanément plusieurs plats sur jusqu'à trois niveaux. Le nouveau marquage latéral des supports facilite l'introduction correcte des plats.

PizzaPlus

(Modèles F-XXSE, F-XXT, FC, CCS, CC, CT, CM) La pizza comme chez l'Italien du coin – grâce à l'air chaud, combiné avec la chaleur sol réglée avec précision. La pâte de la pizza, de la quiche ou du gâteau aux fruits n'a jamais été aussi croustillante.

Air chaud humide ainsi que chaleur voûte/sol humide

(Tous les modèles sauf CL, CLS et C) La chaleur humide réduit l'évacuation d'air hors de l'enceinte de cuisson. Elle fait économiser de l'énergie – et grâce à elle, les gratins conservent tout leur moelleux.

Rôtissage doux breveté

(Modèle F-XXSE) Une viande tendre à souhait exactement au moment voulu. Cette innovation raffinée assure automatiquement et dynamiquement une cuisson à cœur grâce à une sonde. La viande est prête à être servie exactement au moment programmé.

Recettes intégrées

(Modèle F-XXSE) 52 recettes du pro. Jamais c'était aussi facile à cuisiner. Préparer les ingrédients dans la quantité prescrite. Mettre le plat dans l'enceinte et choisir la recette enregistrée. Laissez-vous séduire.

A
SMS
Vario

F-XXSE 55 SpF 21015

Fr. 3390.–

– **Four 6/6 SMS**
– **Enceinte de cuisson avec BrillantEmail et TopClean**
– Porte à fenêtre panoramique à triple vitrage
– Commande du four par montre électronique numérique
– Display graphique en 7 langues
– **Recettes intégrées**
– **Sonde de cuisson et rôtissage doux**
– Eclairage intérieur: 2 lampes halogène
– Grand tiroir à ustensiles
– Swiss Made
– **Varioheat**
– Gril infrarouge à petite et grande surface
– **Avec chaleur sol extérieure**
– Ventilation de la niche
– **Mise en température rapide**
– Aération automatique après arrêt
– 2 plaques à gâteaux TopClean, 1 grille

Caractéristiques techniques:
– Raccordement: 400 V 2 N~ 2 x 10 A
230 V 1 N~ 1 x 16 A
– Volume intérieur: 68 litres
– Niche: H x L x P 762 x 550 x 580 mm

Accessoires:
– Tiroirs entièrement extractibles 3 niveaux, K4.0207, Fr. 367.–
(Ne pas utiliser de feuille de protection en alu)

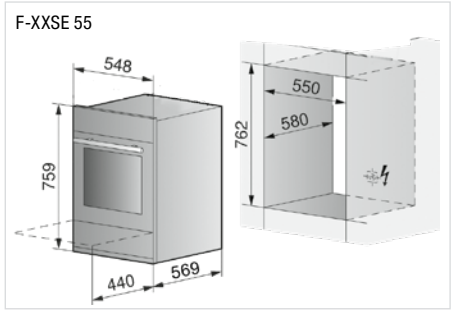

A
SMS
Vario

F-XXT 55 W 21076

Fr. 2840.–

– **Four 6/6 SMS**
– Boutons de commande
– Commande du four par montre électronique Display LED
– Porte à fenêtre panoramique à triple vitrage
– Bandeau avec symboles
– Eclairage intérieur: lampes halogène
– Grand tiroir à ustensiles
– Swiss Made
– Chaleur voûte/sole, air chaud, PizzaPlus, gril/gril avec air chaud, préchauffage rapide, chauffe-plats
– Aération automatique après arrêt
– 2 plaques à gâteaux, 1 grille

Caractéristiques techniques:
– Raccordement: 400 V 2~ 2 x 10 A
– Volume intérieur: 69 litres
– Niche: H x L x P 762 x 550 x 580 mm

Accessoires:
– Tiroirs entièrement extractibles 3 niveaux, 1060456, Fr. 374.–

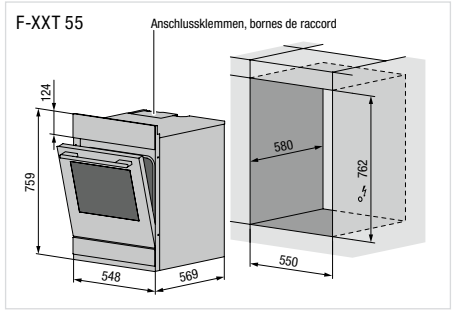

A
SMS
Vario

F-XXT 55 N 21076

Fr. 2840.–

– **Four 6/6 SMS**
– Boutons de commande
– Commande du four par montre électronique Display LED
– Porte à fenêtre panoramique à triple vitrage
– Bandeau avec symboles
– Eclairage intérieur: lampes halogène
– Grand tiroir à ustensiles
– Swiss Made
– Chaleur voûte/sole, air chaud, PizzaPlus, gril/gril avec air chaud, préchauffage rapide, chauffe-plats
– Aération automatique après arrêt
– 2 plaques à gâteaux, 1 grille

Caractéristiques techniques:
– Raccordement: 400 V 2~ 2 x 10 A
– Volume intérieur: 69 litres
– Niche: H x L x P 762 x 550 x 580 mm

Accessoires:
– Tiroirs entièrement extractibles 3 niveaux, 1060456, Fr. 374.–

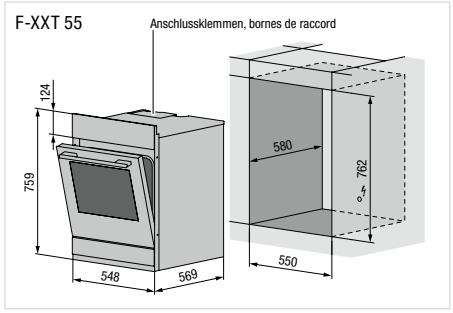

A
SMS
Vario

CT 554 W 22021 ☐ Fr. 2910.–

– **Cuisinière 6/6 SMS**
– Commande du plan de cuisson avec 4 régulateurs d'énergie (deux 2 circuits), sans plaques
– Commande du four par montre électronique Display LED
– Porte à fenêtre panoramique à triple vitrage
– Bandeau avec symboles
– Eclairage intérieur: lampes halogène
– Grand tiroir à ustensiles
– Swiss Made
– Chaleur voûte/sole, air chaud, PizzaPlus, gril/gril avec air chaud, préchauffage rapide, chauffe-plats
– Aération automatique après arrêt
– 2 plaques à gâteaux, 1 grille

Caractéristiques techniques:
– Raccordement: 400 V 3~/2~ 3 x 16 A/2 x 20 A
– Volume intérieur: 69 litres
– Niche: H x L x P 762 x 550 x 580 mm

Accessoires:
– Set de plaques PLB 412E/423E, Fr. 390.–
– Plan vitrocéramique GKT 642 ES, Fr. 1390.–
– Plan vitrocéramique GKU 642 ES, Fr. 1590.–
– Tiroirs entièrement extractibles 3 niveaux, 1060456, Fr. 374.–

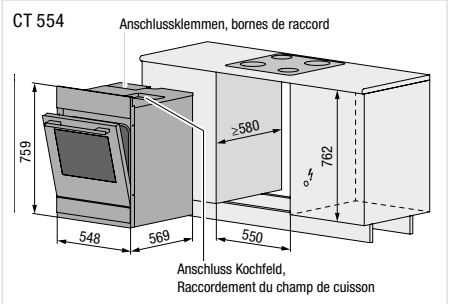

A
SMS
Vario

CT 554 N 22021 ■ Fr. 2910.–

– **Cuisinière 6/6 SMS**
– Commande du plan de cuisson avec 4 régulateurs d'énergie (deux 2 circuits), sans plaques
– Commande du four par montre électronique Display LED
– Porte à fenêtre panoramique à triple vitrage
– Bandeau avec symboles
– Eclairage intérieur: lampes halogène
– Grand tiroir à ustensiles
– Swiss Made
– Chaleur voûte/sole, air chaud, PizzaPlus, gril/gril avec air chaud, préchauffage rapide, chauffe-plats
– Aération automatique après arrêt
– 2 plaques à gâteaux, 1 grille

Caractéristiques techniques:
– Raccordement: 400 V 3~/2~ 3 x 16 A/2 x 20 A
– Volume intérieur: 69 litres
– Niche: H x L x P 762 x 550 x 580 mm

Accessoires:
– Set de plaques PLB 412E/423E, Fr. 390.–
– Plan vitrocéramique GKT 642 ES, Fr. 1390.–
– Plan vitrocéramique GKU 642 ES, Fr. 1590.–
– Tiroirs entièrement extractibles 3 niveaux, 1060456, Fr. 374.–

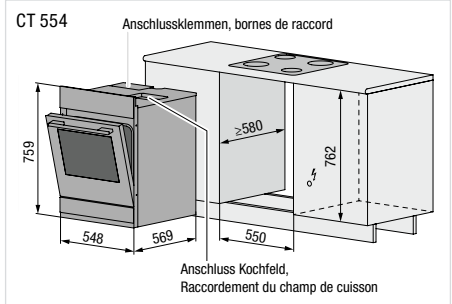

A
SMS
Vario

CM 554 W 22019 ☐ Fr. 2430.–

– **Cuisinière 6/6 SMS**
– Commande du plan de cuisson avec 4 régulateurs d'énergie (deux 2 circuits), sans plaques
– Panneau de commande avec commande LED
– Porte à fenêtre panoramique à triple vitrage
– Bandeau avec symboles
– Eclairage intérieur: lampes halogène
– Grand tiroir à ustensiles
– Swiss Made
– Chaleur voûte/sole, air chaud, PizzaPlus, gril/gril avec air chaud, préchauffage rapide
– Aération automatique après arrêt
– 2 plaques à gâteaux, 1 grille

Caractéristiques techniques:
– Raccordement: 400 V 3~/2~ 3 x 16 A/2 x 20 A
– Volume intérieur: 69 litres
– Niche: H x L x P 762 x 550 x 580 mm

Accessoires:
– Set de plaques PLB 412E/423, Fr. 390.–
– Plan vitrocéramique GKT 642 ES, Fr. 1390.–
– Plan vitrocéramique GKU 642 ES, Fr. 1590.–
– Tiroirs entièrement extractibles 3 niveaux, 1060456, Fr. 374.–

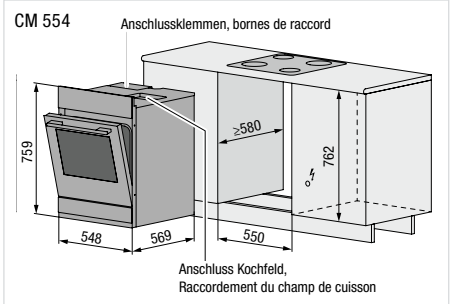

Plans de cuisson: cf. p. 23

A
SMS
Vario

CM 554 N 22019 ■ Fr. 2430.–

– **Cuisinière 6/6 SMS**
– Commande du plan de cuisson avec 4 régulateurs d'énergie (deux 2 circuits), sans plaques
– Boutons de commande
– Panneau de commande avec commande LED
– Porte à fenêtre panoramique à triple vitrage
– Bandeau avec symboles
– Eclairage intérieur: lampes halogène
– Grand tiroir à ustensiles
– Swiss Made
– Chaleur voûte/sole, air chaud, PizzaPlus, gril/gril avec air chaud, préchauffage rapide
– Aération automatique après arrêt
– 2 plaques à gâteaux, 1 grille

Caractéristiques techniques:
– Raccordement: 400 V 3~/2~ 3 x 16 A/2 x 20 A
– Volume intérieur: 69 litres
– Niche: H x L x P 762 x 550 x 580 mm

Accessoires:
– Set de plaques PLB 412E/423, Fr. 390.–
– Plan vitrocéramique GKT 642 ES, Fr. 1390.–
– Plan vitrocéramique GKU 642 ES, Fr. 1590.–
– Tiroirs entièrement extractibles 3 niveaux, 1060456, Fr. 374.–

Plans de cuisson: cf. p. 23

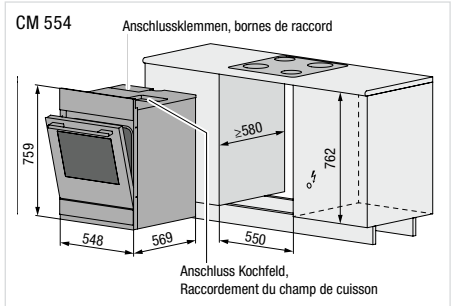

A
SMS

C 554 W 22017 □ Fr. 1990.–

– **Cuisinière 6/6 SMS**
– Commande du plan de cuisson avec 4 régulateurs d'énergie (deux 2 circuits), sans plaques
– Boutons de commande
– Indication de fonctionnement visuel LED
– Porte à fenêtre panoramique à triple vitrage
– Bandeau avec symboles
– Eclairage intérieur: lampe halogène
– Grand tiroir à ustensiles
– Swiss Made
– Chaleur voûte/sole
– Aération automatique après arrêt
– 2 plaques à gâteaux, 1 grille

Caractéristiques techniques:
– Raccordement: 400 V 3~/2~ 3 x 10 A/2 x 20 A
– Volume intérieur: 69 litres
– Niche: H x L x P 762 x 550 x 580 mm

Accessoires:
– Set de plaques PLB 412E/423, Fr. 390.–
– Plan vitrocéramique GKT 642 ES, Fr. 1390.–
– Plan vitrocéramique GKU 642 ES, Fr. 1590.–
– Tiroirs entièrement extractibles 3 niveaux, 1060456, Fr. 374.–

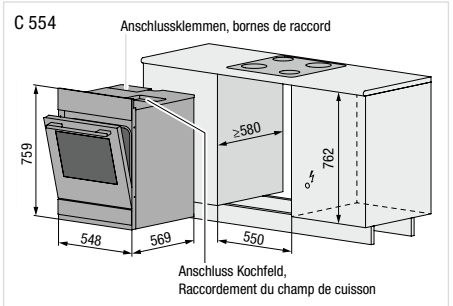

A
SMS

C 553 W 22017 □ Fr. 1950.–

– **Cuisinière 6/6 SMS**
– Commande du plan de cuisson avec 3 régulateurs d'énergie (trois 1 circuit), sans plaques
– Boutons de commande
– Indication de fonctionnement visuel LED
– Porte à fenêtre panoramique à triple vitrage
– Bandeau avec symboles
– Eclairage intérieur: lampe halogène
– Grand tiroir à ustensiles
– Swiss Made
– Chaleur voûte/sole
– Aération automatique après arrêt
– 2 plaques à gâteaux, 1 grille

Caractéristiques techniques:
– Raccordement: 400 V 3~/2~ 3 x 10 A/2 x 20 A
– Volume intérieur: 69 litres
– Niche: H x L x P 762 x 550 x 580 mm

Accessoires:
– Set de plaques PLB 303E/302E, Fr. 390.–
– Tiroirs entièrement extractibles 3 niveaux, 1060456, Fr. 374.–

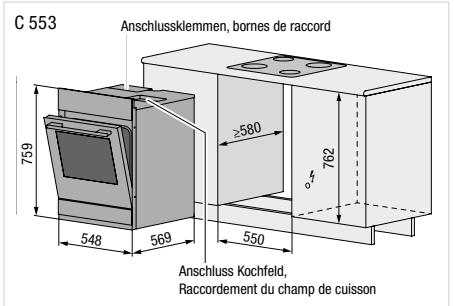

Vivez. Savourez.

Avec les appareils ménager de FORS, vous pouvez cuisiner et refroidir, cuire et ventiler, laver et sécher. Et ensuite, vous relaxez.

Les appareils FORS s'intègrent parfaitement dans chaque cuisine grâce à un montage individuel en norme suisse ou en norme Euro. Ils offrent un large choix de programmes, un maximum de place grâce à une planification individuelle de l'espace disponible et un plus grand confort.

Egalement accessible chez FORS:

Appareils à encastrer pour la cuisine EURO 60

Lavage/Séchage

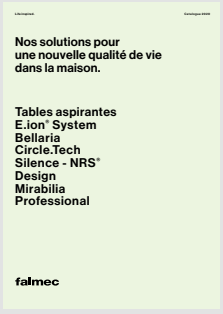

Hottes de ventilation

Tiroir sur roulettes

1060456 Fr. 374.–
Tiroirs entièrement extractibles 3 niveaux
pour F-XXT, CT, CM, C

K4.0210 Fr. 266.–
Tiroirs entièrement extractibles 2 niveaux
pour ST-SL

K5.0880 Fr. 293.–
Tiroir sur roulettes 2 niveaux
pour ST-XXSL

K4.0207 Fr. 367.–
Tiroirs entièrement extractibles 3 niveaux
pour F-XXSE

Bac de cuisson perforé, grille

K4.2363 Fr. 73.–
Perforé, 40 mm, 2/3 GN CNS gastronorme
pour FCST-XSL, ST-SL, ST-XXSL

K2.3208 Fr. 63.–
Perforé, 40 mm, 1/3 GN CNS gastronorme
pour FCST-XSL, ST-SL, ST-XXSL

K2.7357 Fr. 73.–
Perforé, 65 mm, 1/3 GN CNS gastronorme
pour FCST-XSL, ST-SL, ST-XXSL

K4.0011 Fr. 83.–
Perforé, 25 mm, CNS
pour ST-XXSL

K4.0008 Fr. 83.–
Perforé, 28 mm, CNS
pour FCST-XSL

K4.4119 Fr. 21.–
Grille
pour CT, CM, C

K4.4120 Fr. 62.–
Grille
pour ST-XXSL

K4.3206 Fr. 51.–
Grille 2/3 GN gastronorme
pour FCST-XSL, ST-SL

K4.4122 Fr. 62.–
Grille
pour FCST-XSL

Plaque à gâteaux, bac de cuisson

K4.4006 Fr. 37.–
BrillantEmail
pour ST-XXSL, F-XXT, CT, CM, C

K4.4005 Fr. 47.–
BrillantEmail
pour FCST-XSL, F-XXSE

Plat en porcelaine, moule en porcelaine, thermobox

K2.7626 Fr. 63.–
Moule en porcelaine 1/3 GN gastronorme
pour tous les steamer

K2.7622 Fr. 84.–
Moule en porcelaine 1/2 GN gastronorme
pour tous les steamer

K2.7621 Fr. 104.–
Moule en porcelaine 2/3 GN gastronorme
pour tous les steamer

K2.1252 Fr. 30.–
Plaque perforée ES pour plat 1/3 GN gastronorme
pour tous les steamer

K2.1243 Fr. 36.–
Plaque perforée ES pour plat 1/2 GN gastronorme
pour tous les steamer

K2.1254 Fr. 40.–
Plaque perforée ES pour plat 2/3 GN gastronorme

K3.7234 Fr. 78.–
Thermobox 1/3 GN gastronorme
pour tous les steamer

Accessoires divers

B28.005 Fr. 17.–
Détartrant
pour FCST-XSL, FCSS, ST-SL, ST-XXSL

K5.0572 Fr. 84.–
Set de montage
Pour le montage colonne de steamer
et fours courts

Livre de recettes «Gourmet-Vapeur» Fr. 38.–
Cf. p. 9

Livre de recettes «Cuisson variées» Fr. 38.–
Cf. p. 9

La cuisine avec FORS – des plans de cuisson hautement perfectionnés qui allient élégance et économie

Les plans de cuisson FORS ont tout ce qu'un utilisateur exigeant attend d'eux: un design élégant, une manipulation simple et une qualité robuste. Tout en respectant les prescriptions légales. Pour cuisiner moderne, économique, propre et sûr.

L'induction conviviale

Grâce à la reconnaissance automatique des récipients de cuisson, l'induction est activée seulement si une casserole se trouve sur le plan de cuisson. Le plan de cuisson s'arrête automatiquement lorsque vous enlevez le récipient.
La cuisson par induction nécessite 50% d'énergie en moins. La température de la surface du plan de cuisson est toujours inférieure à celle de la casserole et de son contenu.
Cela réduit considérablement les risques de brûlures – et facilite le nettoyage si une casserole venait à déborder.

Autres avantages

– Commande sensorielle résistante à l'usure et aux salissures
– Régulation de température très précise et réaction immédiate pour une cuisson au degré près
– Régulation de puissance des plus précises: neuf degrés de puissance et jusqu'à quatre degrés Booster pour une puissance maximale quadruplée

Zones de cuisson HiLight rapides

Les zones de cuisson HiLight sont un système très perfectionné qui fait venir à température la zone de cuisson en quelques secondes seulement. Elles permettent de faire chauffer un plat très rapidement. Ce système convient pour tous les types de récipients de cuisson. Comme le plan de cuisson vitrocéramique est très résistant, il peut également servir de surface de travail lorsqu'il est à l'arrêt.

Utilisation simple

Commande coulissante sans contact

Pour un réglage encore plus rapide des degrés de puissance, il vous suffit de glisser votre doigt vers la gauche ou la droite.

Automatisme de cuisson rapide

Garantit la pleine puissance dès le début de la cuisson. Est complété par le libre réglage du degré de cuisson suivant.

Minuterie

Arrête automatiquement la zone de cuisson utilisée au bout de la durée présélectionnée. Sert également de minuterie.

Sécurité élevée

Touche Stop-and-go

Pour interrompre et redémarrer la cuisson.

Affichage de la température résiduelle

Indique quelles sont les zones de cuisson encore chaudes.

Commande Touch-Control avec sécurité anti-débordement

Arrête le plan de cuisson dès que le liquide qui a débordé recouvre la zone de commande.

Fonction de verrouillage

Protège contre un enclenchement inopiné durant le nettoyage.

Différents types de cadres

Plans de cuisson sans cadre (FB)

Intégration idéale et compacte dans le cas d'un montage à fleur ou par dessus.

Plans de cuisson avec bord à facettes (FA)

Aspect élégant et haut de gamme.

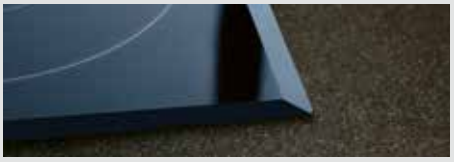

Plans de cuisson avec cadre en acier inox (ES)

Cadre en acier inox sus-jacent dans un design classique.

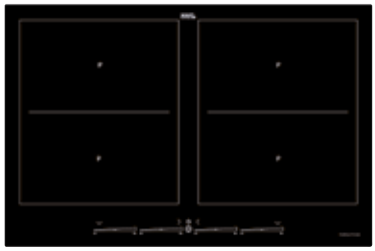

SMS

EURO

Induction

TIFS 844 FB — Fr. 2890.–
TIFS 844 ES — Fr. 2990.–

– **Table à induction à 4 zones rectangulaires combinables**
– **Surface montage à fleur FB ou cadre en inox extra plat ES**
– **Commande par Slider**
– 4 zones de cuisson à induction surface
– Minuterie pour les 4 zones de cuisson
– **4 niveaux Booster**
– Fonction Pause, sécurité enfants
– Automatisme de cuisson rapide, fonction tenir au chaud, fondre
– Fonction pontage
– 4 plans de cuisson à induction
– 4 x 19 x 22 cm 2100/3700 W
– Joint

Caractéristiques techniques:
– Raccordement: 400 V 2 N~ 7400 W
– Découpe: FB/ES H x L x P 50 x 750 x 490 mm
Verre: FB H x L x P 50 x 764 x 504 mm
ES H x L x P 50 x 770 x 510 mm

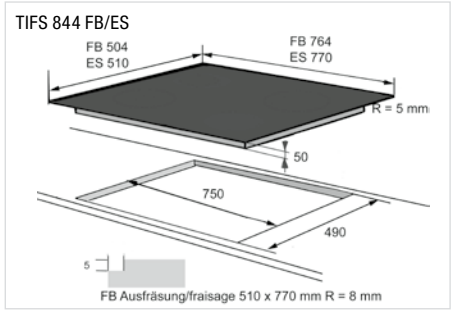

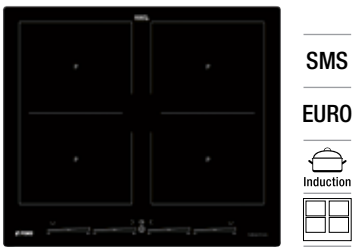

SMS

EURO

Induction

TIFS 644 FB — Fr. 2590.–
TIFS 644 ES — Fr. 2690.–

– **Table à induction à 4 zones rectangulaires combinables**
– **Surface montage à fleur FB ou cadre en inox extra plat ES**
– **Commande par Slider**
– 4 zones de cuisson à induction surface
– Minuterie pour les 4 zones de cuisson
– **4 niveaux Booster**
– Fonction Pause, sécurité enfants
– Automatisme de cuisson rapide, fonction tenir au chaud, fondre
– Fonction pontage
– Fonction pontage centre
– 4 plans de cuisson à induction
– 4 x 19 x 22 cm 2100/3700 W
– Joint

Caractéristiques techniques:
– Raccordement: 400 V 2 N~ 7400 W
– Découpe: FB/ES H x L x P 50 x 560 x 490 mm
Verre: FB H x L x P 50 x 574 x 504 mm
ES H x L x P 50 x 580 x 510 mm

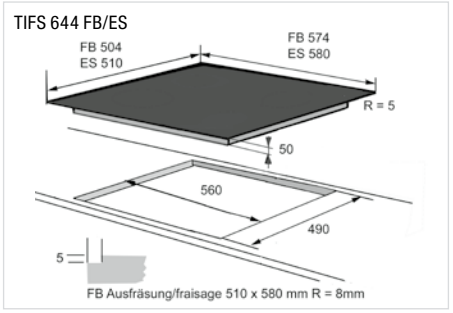

SMS

EURO

Induction

TIST 604 FB Slider — Fr. 1990.–
TIST 604 ES Slider — Fr. 1990.–

– **Table à induction**
– **Commande Slider**
– 4 zones de cuisson
– **Sans cadre FB**
– **Cadre en acier inox ES**
– Minuterie pour les 4 zones de cuisson
– 4 plans de cuisson à induction avec 9 degrés de puissance
– 1 x 16 cm 1400 W
– 1 x 18 cm 1400/2000 W Booster
– 1 x 23 cm 2300/3000 W Booster
– 1 x 18 cm 1400 W
– Joint, set d'encastrement avec pinces de fixation

Caractéristiques techniques:
– Raccordement: 400 V 2 N~ 7100 W
– Découpe: H x L x P 55 x 560 x 490 mm
Verre FB: H x L x P 4 x 574 x 504 mm R = 5 mm
ES: L x P 580 x 510 mm

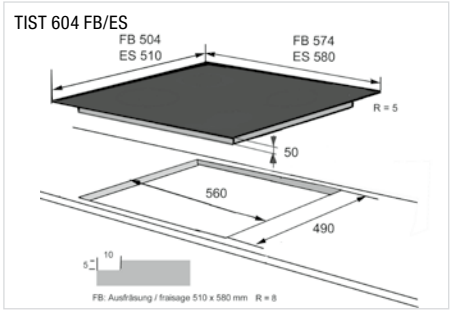

SMS

EURO

Induction

TIFS 944 FB Fr. 2990.–

Jusqu'à épuisement du stock

– **Table à induction à 4 zones rectangulaires combinables**
– **Surface montage à fleur FB**
– **Commande par Slider**
– 4 zones de cuisson à induction surface
– Minuterie pour les 4 zones de cuisson
– **4 niveaux Booster**
– **Fonction chef de cuisine (fonction move)**
– Fonction pause, sécurité enfants
– Automatisme de cuisson rapide, fondre 42 °C, tenir au chaud 70 °C, frémir 94 °C
– Fonction pontage 2 fois
– 4 plans de cuisson à induction 4 x 19 x 22 cm 2100/3700 W
– Joint

Caractéristiques techniques:
– Raccordement: 400 V 2 N~ 7400 W
– Découpe: H x L x P 50 x 860 x 410 mm
Verre: H x L x P 50 x 900 x 430 mm

Idéal pour hottes Downdraft
→ Catalogue Falmec

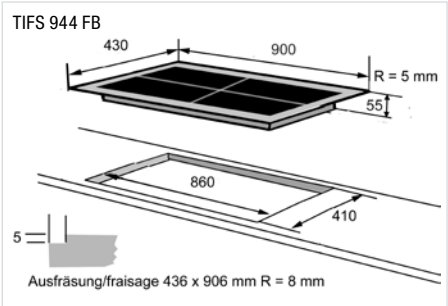

SMS

EURO

Induction

TIFS 382 FB Fr. 1890.–

– **Table à induction à 2 zones rectangulaires combinables**
– **Surface montage à fleur FB**
– **Commande par Slider**
– 2 zones de cuisson à induction surface
– Minuterie pour les 2 zones de cuisson
– **2 niveaux Booster**
– Fonction pause, sécurité enfants
– Automatisme de cuisson rapide, fondre 42 °C, tenir au chaud 70 °C, frémir 94 °C
– Fonction pontage
– 2 plans de cuisson à induction 2 x 19 x 22 cm 2100/3700 W
– Joint

Caractéristiques techniques:
– Raccordement: 230 V 3700 W
– Découpe: H x L x P 50 x 350 x 490 mm
Verre: H x L x P 50 x 380 x 520 mm
R = 3 mm

Spécialement conçue pour hottes Piano
→ Catalogue Falmec

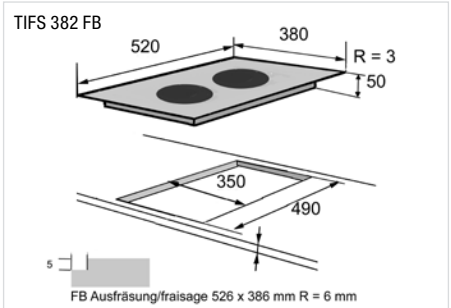

SMS

EURO

Induction

TITYS 382 Teppan Yaki FB Fr. 3990.–

– **Teppan Yaki à induction 2 zones induction combinables**
– **Surface montage à fleur FB**
– **Commande par Slider**
– **Zones de cuisson en inox**
– 2 x 16 cm 1400 W
– Fonction autonettoyage
– Minuterie pour les 2 zones de cuisson
– Sécurité enfants
– Joint

Caractéristiques techniques:
– Raccordement: 400 V 2 N 2800 W 16 A
– Découpe: H x L x P 60 x 360 x 490 mm
Verre: H x L x P 60 x 380 x 520 mm

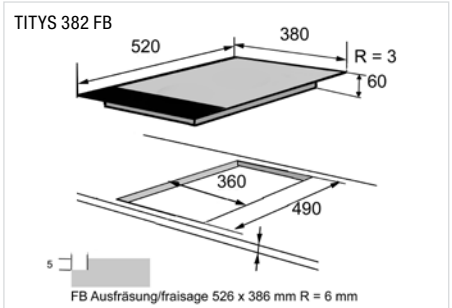

SMS

EURO

HiLight

HCN 8042 ES

Fr. 1990.–

– 4 zones de cuisson HiLight avec **bord à facettes (FA)**, **à fleur (FB)** ou **cadre en inox (ES)**
– 1 x 18 cm 1800 W
– 1 x 14,5 cm 1200 W
– 1 zone à 2 circuits commutable de 12 à 21 cm, 2200 W
– 1 zone commutable de 12 à 18 cm, 1800 W
– 1 zone de rôtissage 18 x 27 cm 2400 W
– Automatisme de cuisson rapide, affichage de la température résiduelle
– Total-Stopp, sécurité enfants
– Racloir à lame, joint, set d'encastrement avec pinces de fixation

Caractéristiques techniques:
– Raccordement: 400 V **3N~** 7600 W
– Découpe: H x L x P 70 x 750 x 490 mm
Verre: H x L x P 55 x 770 x 510 mm

SMS

EURO

HiLight

HCN 6042 FA
Fr. 1850.–

HCN 6042 FB
Fr. 1850.–

HCN 6042 ES
Fr. 1850.–

– 4 zones de cuisson HiLight avec **bord à facettes (FA)**, **à fleur (FB)** ou **cadre en inox (ES)**
– 2 x 14,5 cm, 1200 W
– 1 zone commutable de 12 à 21 cm, 2200 W
– 1 zone de rôtissage 18 x 27 cm, 2400 W
– Automatisme de cuisson rapide, affichage de la température résiduelle, timer
– Total stop, sécurité enfants
– Racloir à lame, joint, set d'encastrement avec pinces de fixation

Caractéristiques techniques:
– Raccordement: 400 V **2N~** 7000 W
– Découpe: H x L x P 70 x 560 x 490 mm
Verre FA: H x L x P 55 x 600 x 520 mm
Verre FB: H x L x P 55 x 574 x 504 mm R = 5 mm
Verre ES: H x L x P 55 x 580 x 510 mm

HCN 8042 ES

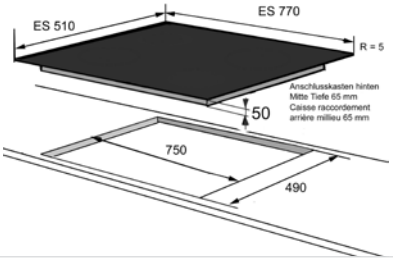

HCN 6042 FA/FB/ES

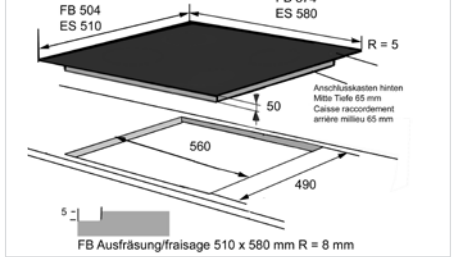

SMS

EURO

HiLight

GKU 642 ES
Fr. 1590.–

GKUT 642 ES
Fr. 1590.–

– 4 zones de cuisson avec **cadre extra-large en acier inox**
– **Cadre extra-large pour remplacer des plaques en fonte**
– 1 x ø18 cm
  1 x ø14,5 cm
  1 x ø12/21 cm 2 circuits
  1 x ø12/19 cm 2 circuits
– **Montage rapide «klick-in» par le haut à l'aide de clips**
– Affichage de la température résiduelle
– Mise en température ultra-rapide

Caractéristiques techniques:
– Raccordement: 400 V/7000 W
– Découpe: H x L x P 50 x 560 x 490 mm
  Verre: H x L x P 50 x 605 x 545 mm

Cuisinières: cf. p. 13 à 14

SMS

EURO

HiLight

GKT 642 ES
Fr. 1390.–

– 4 zones de cuisson avec **cadre en acier inox**
– 1 x ø18 cm
  1 x ø14,5 cm
  1 x ø12/21 cm 2 circuits
  1 x ø12/19 cm 2 circuits
– **Montage rapide «klick-in» par le haut à l'aide de clips**
– Affichage de la température résiduelle
– Mise en température ultra-rapide

Caractéristiques techniques:
– Raccordement: 400 V/7000 W
– Découpe: H x L x P 50 x 560 x 490 mm
  Verre: H x L x P 50 x 580 x 510 mm

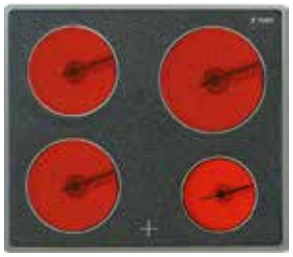

SMS

EURO

HiLight

GKT 604 ES
Fr. 1190.–

– 4 zones de cuisson avec **cadre en acier inox**
– 1 x ø21 cm
  2 x ø18 cm
  1 x 14,5 cm
– **Montage rapide «klick-in» par le haut à l'aide de clips**
– Affichage de la température résiduelle
– Mise en température ultra-rapide

Caractéristiques techniques:
– Raccordement: 400 V/7000 W
– Découpe: H x L x P 50 x 560 x 490 mm
  Verre: H x L x P 50 x 580 x 510 mm

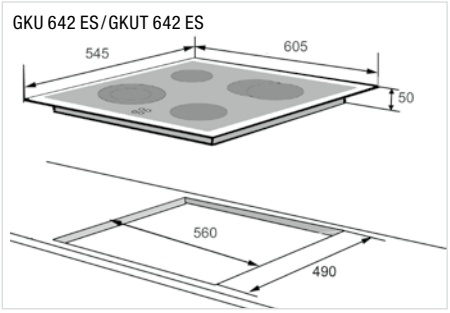

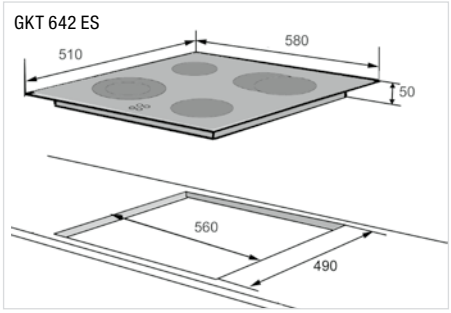

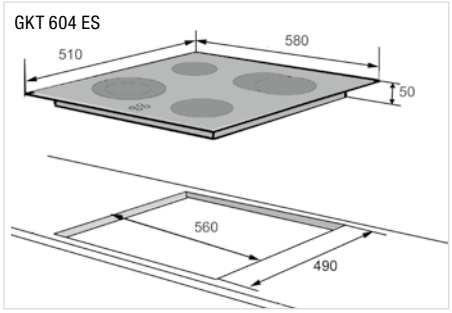

SMS

RE-4 W 33013 □ Fr. 790.–
RE-4 N 33013 ■ Fr. 790.–

– **1/6 SMS**
– Tableau de commande avec 4 régulateurs d'énergie pour plaques et tous les plans de cuisson GKU/GKT
– Boutons de commande
– 1 témoin de fonction
– Face avant émaillée
– Couleurs et design assortis à tous les fours
– Niche: H x L x P 127 x 550 x 190 mm
– Face: H x L x P 124 x 547 x 153 mm

Adaptée aux plans vitrocéramiques:
– GKT 604 ES
– GKT 642 ES
– GKU 642 ES

SMS
EURO

TC-4 SpF 33014 ▮ Fr. 890.–

– Tableau de commande avec 4 régulateurs d'énergie pour plaques et tous les plans de cuisson GKU/GKT
– Boutons de commande
– 1 témoin de fonction
– Face avant chromée ou miroir
– Couleurs et design assortis à tous les fours
– Niche: H x L x P 80 x 355 x 210 mm
– Face: H x L x P 89 x 367 x 184 mm

Adaptée aux plans vitrocéramiques:
– GKT 604 ES
– GKT 642 ES
– GKU 642 ES

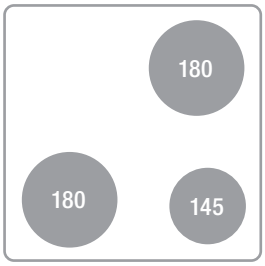

PLB-302E Fr. 390.–

– Set de 3 plaques pour régulateurs d'énergie
– 1 x ø18 cm 1500 W
– 1 x ø18 cm 2000 W (rapide)
– 1 x ø14,5 cm 1500 W (rapide)
– Raccordement: 400 V/50 Hz, 5000 W

Accessoires:
– Jeu de fixation de plaques PLBS 302 Fr. 65.–

RE-4

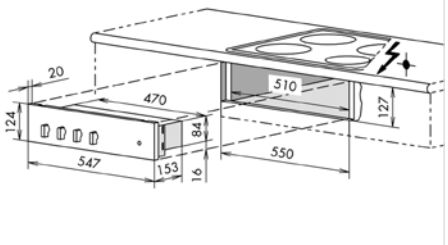

TC-4

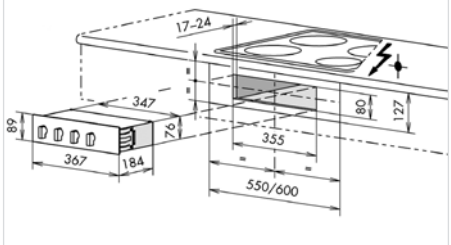

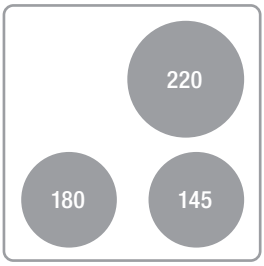

PLB-303E

Fr. 390.–

– Set de 3 plaques pour régulateurs d'énergie
– 1 x ø 18 cm 2000 W (rapide)
– 1 x ø 22 cm 2000 W
– 1 x ø 14,5 cm 1500 W (rapide)
– Raccordement: 400 V/50 Hz, 5500 W

Accessoires:
– Jeu de fixation de plaques PLBS 303, Fr. 65.–

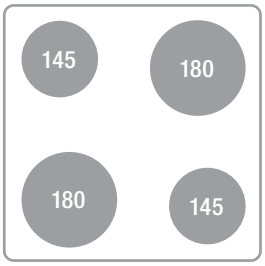

PLB-412E

Fr. 390.–

– Set de 4 plaques pour régulateurs d'énergie
– 2 x ø 18 cm 2000/1500 W (rapide)
– 2 x ø 14,5 cm 1000/1500 W (rapide)
– Raccordement: 400 V/50 Hz, 6000 W

Accessoires:
– Jeu de fixation de plaques PLBS-412, Fr. 65.–

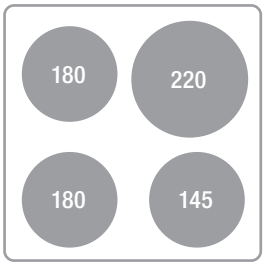

PLB-423E

Fr. 390.–

– Set de 4 plaques pour régulateurs d'énergie
– 2 x ø 18 cm 2000/1500 W (rapide)
– 1 x ø 14 cm 1500 W (rapide)
– 1 x ø 22 cm 2000 W
– Raccordement: 400 V/50 Hz, 7000 W

Accessoires:
– Jeu de fixation de plaques PLBS-423, Fr. 65.–

La ventilation avec FORS – hottes design modernes pour exigences les plus variées

Les hottes de ventilation FORS sont à la fois pratiques et élégantes – un point de mire dans toute cuisine moderne. Notre vaste assortiment offre des solutions de ventilation pour tous les goûts. Tous les modèles sont dotés de la technique la plus moderne. Hotte murale ou îlot: FORS a ce qu'il vous faut.

Caractéristiques de qualité

Eclairage très pratique

Nos hottes de ventilation éclairent parfaitement la surface de cuisson. Avec une lampe économique, une lumière halogène ou un éclairage LED des plus modernes.

Utilisation simple

Par touches ou commande électronique.
Le réglage du niveau de puissance est orienté vers les besoins de la cuisson – d'un bas niveau jusqu'à la performance d'aspiration maximale.
Le niveau de puissance sélectionné est clairement affiché.

Faible émission de bruit

Nous utilisons des moteurs dont le niveau sonore a été optimisé – cela réduit à un strict minimum les valeurs de bruit.
Même quand la hotte fonctionne à plein régime.

Assortiment complète

En tant qu'importateur général de hottes de qualité FALMEC nous disposons d'une gamme de plus de 280 différents modèles. Demandez notre documentation ou visitez-nous au www.falmec.ch.

Montage simple

Nos appareils se montent facilement et rapidement. Cela permet un gain de temps considérable lors du montage.

Design attrayant

Nous attachons de l'importance à un design moderne et orienté vers l'avenir – adapté aux besoins très variés de la fabrication de cuisines haut de gamme.

Qualité durable

FORS utilise de l'acier inox sélectionné avec soin et doté d'un revêtement de surface qualité supérieure. L'acier est découpé au laser, ce qui garantit une qualité de fabrication optimale et des tolérances de production minimales.

Valeur utilitaire élevée

Filtres métalliques lavables

Les filtres à graisse métalliques robustes sont lavables en lave-vaisselle. Ils conservent toute leur efficacité même après plusieurs lavages. Les filtres se démontent et se remontent en un tournemain.

Mode circulation d'air écologique

Vous pouvez commuter facilement toutes nos hottes de ventilation du mode évacuation d'air sur circulation d'air et les équiper de filtres à charbon actif – ce mode de fonctionnement empêche que l'air ambiant chaud ne soit évacué à l'air libre. Cela permet donc d'économiser de la chaleur de chauffage.

Aspiration périmétrale

Les vapeurs et les odeurs sont aspirées à grande vitesse – et donc avec un maximum d'efficacité – à travers une mince fente au-dessus de l'ensemble du plan de cuisson.

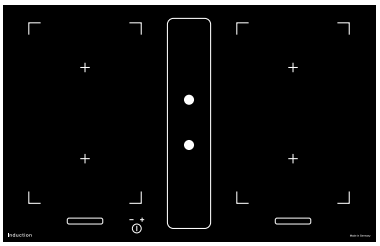

SMS
EURO
Induction

Integral 80 MIR ES — Fr. 5590.–
Integral 80 G5 MI FB ▲ — Fr. 6490.–

– **Table à induction MIRADUR à 4 zones et hotte intégrée surface extrememement résistante**
– **Grille d'aération alu clair**
– Surface montage à fleur FB ou cadre en inox
– Commande par slider
– 4 zones de cuisson à induction surface
– Minuterie pour les 4 zones de cuisson
– 4 niveaux Booster
– Fonction automatique de cuisson
– Fonction pontage
– 4 plans de cuisson à induction
– 4 x 19 x 22 cm 2 x 1850/2 x 3000 W
– Modèle G5 4 x 19 x 22 cm 2 x 2100/2 x 3700 W
– Modèle G5 avec étages de températures 42 °C, 70 °C, 94 °C

Hotte de ventilation:
– Moteur dans le socle. Débit d'air 750 m³/h
– Evacuation ou recirculation d'air
– 4 vitesses
– Fonction temporisation

Caractéristiques techniques:
– Raccordement: 400 V 3 N~ 7400 W & 115 W
– Découpe: FB/ES H x L x P 170 x 750 x 500 mm
Verre: FB H x L x P 170 x 800 x 520 mm
Verre: ES H x L x P 170 x 803 x 523 mm

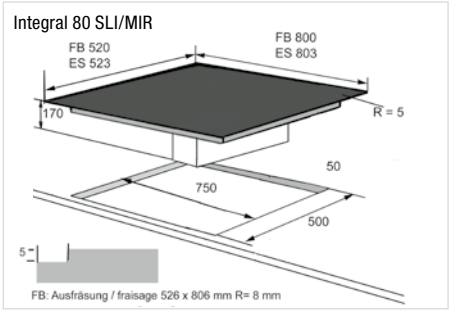

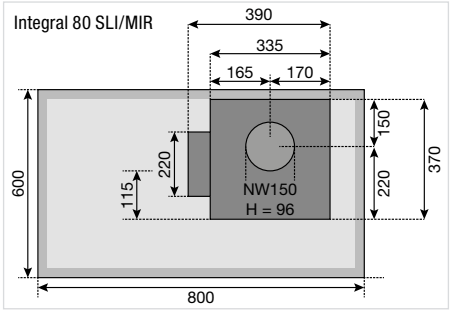

SMS
EURO
Induction
80 cm

Integral 80 FB SLI — Fr. 4990.–
Integral 80 ES SLI — Fr. 4990.–

– **Table à induction à 4 zones et hotte intégrée**
– **Grille d'aération alu clair et cache en verre**
– Surface montage à fleur FB ou cadre en inox
– Commande par slider
– 4 zones de cuisson à induction surface
– Minuterie pour les 4 zones de cuisson
– 4 niveaux Booster
– Fonction automatique de cuisson
– Fonction pontage
– 4 plans de cuisson à induction
– 4 x 19 x 22 cm 2 x 1850/2 x 3000 W

Hotte de ventilation:
– Moteur dans le socle. Débit d'air 750 m³/h
– Evacuation ou recirculation d'air
– 4 vitesses
– Fonction temporisation

Caractéristiques techniques:
– Raccordement: 400 V 3 N~ 7400 W & 115 W
– Découpe: FB/ES H x L x P 170 x 750 x 500 mm
Verre: FB H x L x P 170 x 800 x 520 mm
Verre: ES H x L x P 170 x 803 x 523 mm

Miradur

Pour que les tables de cuisson conservent leurs éclats malgré le temps qui passe

Cuisiner c'est réveiller notre créativité… mais pris dans la passion on n'est pas à l'abri du désordre et des petits incidents! Que faire? La solution passe par Miradur™ qui procure confort et satisfaction tout au long de la préparation du repas. Libéré de toute contrainte le cuisinier peut ainsi rester focaliser sur la réussite de son plat et ce pour le plus grand plaisir visuel et gustatif de ses invités.

La conception inaltérable du verre garde la table de cuisson indifférente aux influences et agressions extérieures quotidiennes. Usure, traces et chocs de toutes sortes n'ont aucune emprise sur ce verre qui reste neuf comme au premier jour.

Made in Germany

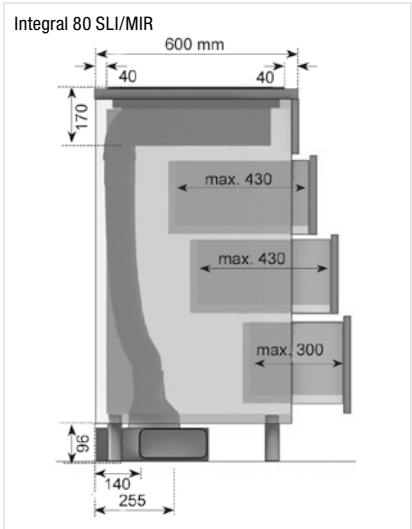

Accessoires Integral en option

– Kit filtre 200 x 430 x 95 mm, AKB 200 O, Fr. 690.–
  Remplacement du filtre après 9 à 12 mois
– Filtre de remplacement pour AKB 200 O, AKZ 200, Fr. 99.–

– Kit filtre 500 x 305 x 95 mm, AKB 500 O, Fr. 890.–
  Remplacement du filtre après 12 à 15 mois
– Filtre de remplacement pour AKB 500 O, AKZ 500, Fr. 129.–

– Plasmabox 500 x 305 x 95 mm, PB 500 O, Fr. 2190.–
  Remplacement du filtre après 5 ans
– Filtre de remplacement pour PB 500 O, AKZ 500, Fr. 129.–

– Grille d'aération noir, Fr. 70.–

– Cache Miradur, Fr. 95.–

– Adaptateur flexible sans moteur, 9500000202, Fr. 99.–

AKB 200 O

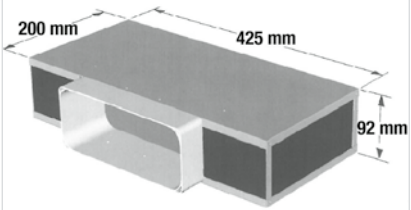

AKB 500 O/PB 500 O

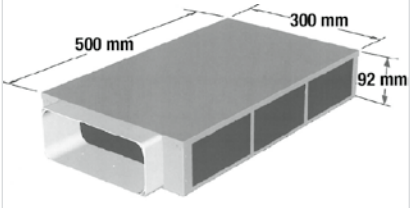

B

Astra Vetro 90 ▲ Fr. 2190.–

– Hotte en acier chromée et verre
– **Débit d'air 800 m³/h**
– Niveau sonore 52 à 66 dB(A)
– 1 moteur avec ventilateur
– 4 vitesses, à commande électronique
– Eclairage LED 4 x 1,2 W
– Filtres à graisse métallique lavable «AirFalmec»
– Filtres à charbon actif inclus

Caractéristiques techniques:
– Puissance: max. 243 W
– Pression: 42 mm H_2O
– Raccord: ø150 mm
– Dimensions: H x L x P
580–1090 x 900 x 490 mm
– Classe d'efficacité: B

Accessoires en option:
– Filtre à charbon actif pour mode circulation d'air remplacement type 3, Fr. 50.–
– Déflecteur recirculation d'air KACL.846, Fr. 130.–

C

Mercurio 60 ◻ Fr. 990.–
Mercurio 90 ◻ Fr. 1190.–

– Hotte de ventilation en acier inox
– **Débit d'air 600 m³/h**
– Niveau sonore 41 à 58 dB(A)
– 1 moteur avec ventilateur
– 3 vitesses, à commande mécanique
– Eclairage LED 2 x 1,2 W 3200 K
– 2/3 filtres à graisse métalliques lavables

Caractéristiques techniques:
– Puissance: max 180 W
– Pression: 50 mm H_2O
– Raccord: ø120 mm
– Dimensions: H x L x P
520–1080 x 600/900 x 450 mm
– Classe d'efficacité: C

Accessoires en option:
– Filtre à charbon actif pour mode circulation d'air type 3, Fr. 50.–

A

SMS

Flipper 55 W ▲ ◻ Fr. 1890.–
Flipper 55 N ▲ ■ Fr. 1890.–

– Hotte-design avec face en verre trempé et bandeau central en Fasteel
– **Débit d'air 800 m³/h**
– Niveau sonore 60 dB(A)
– 1 moteur avec ventilateur
– 4 vitesses
– Eclairage LED 2 x 1,2 W
– 2 filtres à graisse métalliques lavables
– Filtre à charbon inclus
– Sortie vers l'arrière possible

Caractéristiques techniques:
– Puissance: max. 164 W
– Pression: 40,4 mm H_2O
– Raccord: ø150 mm
– Dimensions: H x L x P 510 x 548 x 394 mm
– Classe d'efficacité: A

Accessoires en option:
– Filtre à charbon actif pour mode de circulation d'air, remplacement type 6
réf 103050091, Fr. 50.-
– Cheminée KCQAN.00#I, Fr. 190.–

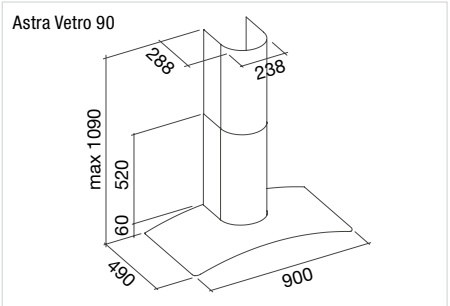

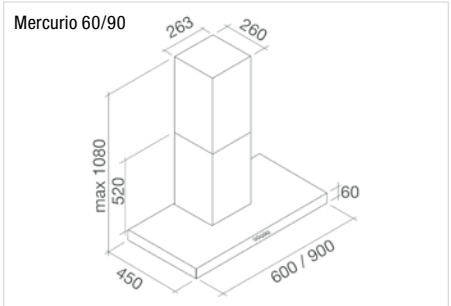

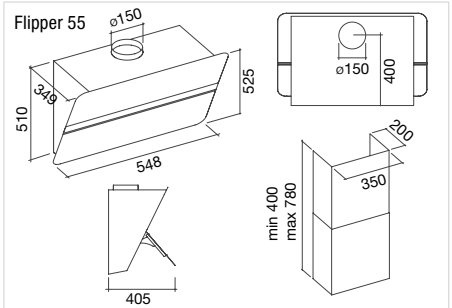

B

Plane 90 ▲ Fr. 1790.–
Plane 120 ▲ Fr. 1890.–

– Hotte murale
– **Débit d'air 800 m³/h**
– Acier inox brossé AISI 304
– Filtre à graisse AirFalmec
– Commande électronique à 4 vitesses
– Eclairage LED
– Filtre à charbon activ inclus
– Evacuation ou recirculation d'air

Caractéristiques techniques:
– Distance minimale du plan de cuisson 63 cm
– Dimension: H x L x P
520–1080 x 900/1200 x 490 mm

B

Plane Isola 90 ▲ Fr. 2490.–
Plane Isola 120 ▲ Fr. 2590.–

– Hotte îlot en acier chromé et verre
– **Débit d'air 800 m³/h**
– Niveau sonore 52 à 66 dB(A)
– 1 moteur avec ventilateur
– 4 vitesses, à commande électronique
– Eclairage LED 2 x 1,2 W/3 x 1,2 W
– Filtres à graisse métalliques lavables «AirFalmec»
– Filtre à charbon actif pour mode circulation d'air inclus

Caractéristiques techniques:
– Puissance: max. 243 W
– Pression: 42 mm H_2O
– Raccord: ø150 mm
– Dimensions: H x L x P
670–1240 x 900/1200 x 550 mm
– Classe d'efficacité: B

Accessoires en option:
– Filtre à charbon actif pour mode circulation d'air, remplacement, type 3, Fr. 50.–
– Déflecteur pour circulation d'air, KACL.866, Fr. 130.–

B

Astra Vetro Isola 90 ▲ Fr. 2590.–

– Hotte îlot en acier chromé et verre
– **Débit d'air 800 m³/h**
– Niveau sonore 52 à 66 dB(A)
– 1 moteur avec ventilateur
– 4 vitesses, à commande électronique
– Eclairage LED 2 x 1,2 W
– Filtres à graisse métalliques lavables
– Filtre à charbon actif pour mode circulation d'air inclus

Caractéristiques techniques:
– Puissance: max. 243 W
– Pression: 42 mm H_2O
– Raccord: ø150 mm
– Dimensions: H x L x P
640–1210 x 900 x 590 mm
– Classe d'efficacité: B

Accessoires en option:
– Filtre à charbon actif pour mode circulation d'air, remplacement, type 3, Fr. 50.–
– Déflecteur pour circulation d'air, KACL.866, Fr. 130.–

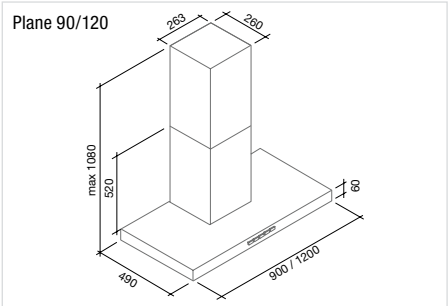

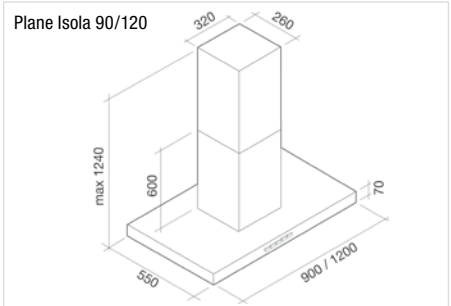

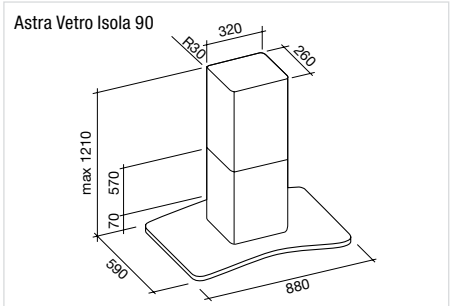

C

Pulsar Isola 35

Fr. 1990.–

– Hotte îlot en acier inox
– **Débit d'air 600 m³/h**
– Niveau sonore 41 à 58 dB(A)
– 1 moteur avec ventilateur
– 3 vitesses, à commande mécanique
– Eclairage LED 4 x 1,2 W 3200 K
– Filtre à graisse métallique lavable

Caractéristiques techniques:
– Puissance: max. 180 W
– Pression: 50 mm H_2O
– Raccord: ø125 mm
– Dimensions: H x L x P
820–1225 x ø350 mm
– Classe d'efficacité: C

Accessoires en option:
– Filtre à charbon actif pour mode circulation d'air type 3, Fr. 50.–

SMS

HVS 2600/55 N
HVS 2600/55 W
HVS 2600/55 ES

■ Fr. 890.–
□ Fr. 890.–
▨ Fr. 950.–

Jusqu'à épuisement des stocks

– Hotte de ventilation en métal extra-plate
– **Débit d'air 250 à 600 m³/h**
– Fonctionnement très silencieux 37 à 59 dB(A)
– 1 moteur, 4 vitesses
– **Pour le montage derrière une armoire à épices standard**
– Face en inox en option
– **Déflecteur télescopique**
– Commande mécanique avec Slider
– Eclairage halogène 2 x 20 W
– 2 filtres à graisse métalliques résistant au lave-vaisselle
– Clapet anti-retour

Caractéristiques techniques:
– Puissance: 220 W
– Pression: 34 mm H_2O
– Raccord: ø120 mm
– Dimensions: H x L x P
400 x 548 x 300–450 mm
– Classe d'efficacité: D

Accessoires:
– **Face en inox** (incl. dans HVS 2600/55 ES), Kit 0048152, Fr. 60.–
– Filtre à charbon actif pour mode circulation d'air, réf. F00171/S, Fr. 50.–

SMS

B

Slide 55 N
Slide 55 W
Slide 55 ES

■ Fr. 890.–
□ Fr. 890.–
▨ Fr. 950.–

– Hotte de ventilation en métal extra-plate
– **Débit d'air 275 à 713 m³/h sortie libre**
– Niveau sonore 51 à 72 dB(A)
– 1 moteur, 3 vitesses
– **Pour le montage derrière une armoire à épices standard**
– **Déflecteur télescopique**
– Commande mécanique
– Eclairage LED 2 x 3 W
– 2 filtres à graisse métalliques
– Clapet anti-retour
– Réduction 150/120 mm
– Mode évacuation et recirculation d'air

Caractéristiques techniques:
– Puissance: 260 W
– Pression: 36,3 mm H_2O
– Raccord: ø150 mm
– Dimensions: H x L x P
365 x 548 x 309–422 mm
– Classe d'efficacité: B

Accessoires:
– **Face en inox** (incl. dans Slide 55 ES), «Blende Slide 55», Fr. 39.–
– Filtre à charbon actif pour mode recirculation recirculation d'air, AKF Slide, Fr. 60.–

Pulsar Isola 35

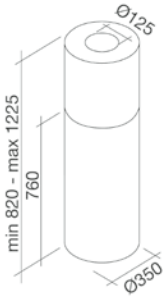

HVS 2600/55

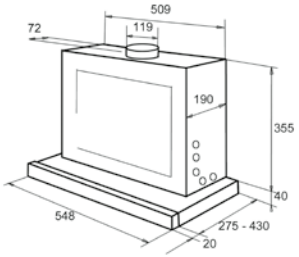

Slide 55

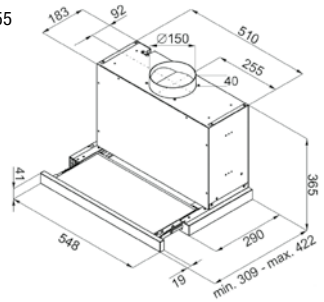

FORS

SMS

EURO

C

Built In 50 ■ Fr. 790.–
Built In 70 ■ Fr. 890.–

– Aérateur à encastrer en acier inox, pour le montage dans une hotte à manteau ou une armoire
– **Débit d'air 600 m³/h**
– Niveau sonore 41 à 58 dB(A)
– 1 moteur avec ventilateur
– 3 vitesses, commande par Slider
– Eclairage LED 2 x 1,2 W 3200 K
– 2/3 filtres à graisse métalliques lavables

Caractéristiques techniques:
– Puissance: max. 180 W
– Pression: 50 mm H_2O
– Raccord: ø120 mm
– Dimensions: 50 H x L x P 260 x 560 x 300 mm
– Dimensions: 70 H x L x P 260 x 805 x 300 mm
– Découpe: 262 x 506/751 mm
– Classe d'efficacité: C

Accessoires en option:
– Filtre à charbon actif pour mode circulation d'air type 2, réf. 103050102 (double), Fr. 50.–

SMS

C

Compact 55 ES ■ Fr. 490.–

– Hotte de ventilation en inox
– **Débit d'air 130 à 201 m³/h sortie libre**
– Niveau sonore 54 à 63 dB(A)
– 1 moteur, 3 vitesses
– Caisse en inox
– Commande mécanique
– 2 filtres à graisse métalliques
– Eclairage LED 2 x 3 W
– Clapet anti-retour
– Mode évacuation et recirculation d'air

Caractéristiques techniques:
– Puissance: 95 W
– Pression: 18,8 mm H_2O
– Raccord: ø120 mm
– Dimensions: H x L x P 150 x 548 x 500 mm
– Classe d'efficacité: C

Accessoires:
– Filtre à charbon pour reirculation d'air: AKF Compact, Fr. 50.–

SMS

D

FA 1555 W □ Fr. 490.–
FA 1555 N ■ Fr. 490.–

– Hotte de ventilation en métal
– **Débit d'air 295 m³/h**
– Puissance sonore 69 dB(A)
– 1 moteur, 3 vitesses
– 2 lampes LED 3000 K
– Déflecteur inclinable
– Commande mécanique
– 2 filtres à graisse métalliques en cassettes
– Clapet anti-retour

Caractéristiques techniques:
– Puissance: 125 W
– Pression: 32 mm H_2O
– Raccord: ø120/100 mm
– Dimensions: H x L x P 150 x 548 x 525 mm
– Classe d'efficacité: D

Accessoires:
– Filtre à charbon: FA Aktivkohlefilter

Built In 50/70

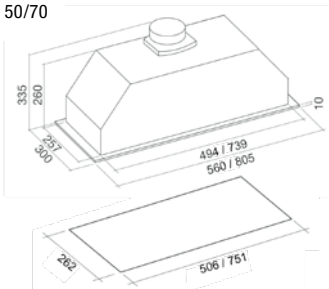

Compact 55

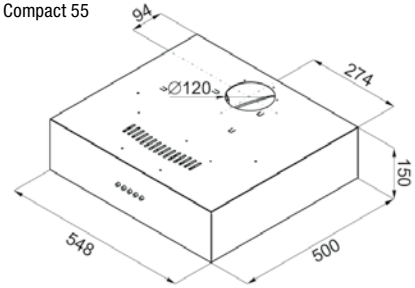

FA 1555

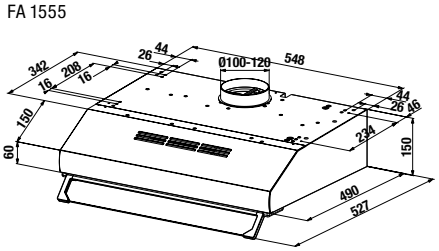

Le lavage de la vaisselle avec FORS – une vaisselle brillante et parfaitement propre pour cuisines de tout genre

Chez FORS, vous trouvez le lave-vaisselle idéal pour chaque cuisine. Grâce à un montage individuel – en norme suisse avec 12 couverts. Nos lave-vaisselle ont tous un point commun: ils donnent une vaisselle étincelante et d'une propreté parfaite. Même avec des salissures tenaces!

Caractéristiques de qualité

Swiss Made

Les modèles LV sont fabriqués en Suisse selon des standards élevés de qualité répondant aux exigences spécifiques des utilisateurs et utilisatrices suisses.

Incroyablement silencieux

Les lave-vaisselle sont tellement silencieux qu'ils s'acquittent discrètement de leur tâche – par exemple pendant que vous dormez tranquillement. Cela est possible grâce au système de lavage extrêmement silencieux et à l'insonorisation multi-composants.

Extrêmement économiques

Vous pouvez laver votre vaisselle à partir de 8 litres d'eau et 0,71 kWh de courant seulement. Cela est nettement plus économique et respectueux de l'environnement que de la laver à la main – et cela vous fait en outre gagner beaucoup de temps. Utilisez un raccord d'eau chaude et économisez en tout 90% d'énergie. En fin de programme, nos lave-vaisselle passent automatiquement en mode Standby.

Programmes

Départ différé

Pour un lavage de la vaisselle à un tarif plus avantageux pendant la nuit.

Touche économie d'énergie

Abaisse la température de 5 °C et permet ainsi d'économiser 10% d'énergie.

Option All-in-1

Idéale lorsqu'on utilise des tablettes All-in-1. Le lavage s'adapte au produit vaisselle utilisé – votre vaisselle est d'une propreté parfaite, sans taches, indépendamment du produit utilisé. Utilisable pour tous les programmes.

Programme automatic

(Modèles S et SL) Lave votre vaisselle exactement comme il faut – et économise encore jusqu'à 30% d'eau, de courant et de sel régénérant. La durée du programme est contrôlée automatiquement. Elle varie entre 45 et 85 minutes.

Programme hygiène

(Modèles S) Pour un lavage hygiénique des planches à découper, biberons et autres objets similaires.

Programme fondue

(Modèles S) Enlève les restes de fromage même les plus tenaces. Nettoie parfaitement vos caquelons, petites coupelles à raclette et moules à soufflé ou gratin, sans qu'il soit nécessaire de les mettre à tremper.

Dosage de la brillance

(Modèles S) Le dosage automatique de la brillance adapte automatiquement la dose de liquide de rinçage à la dureté de l'eau et à la charge.

Accessoires lave-vaisselle

Support pour couverts vario
W8.3586, Fr. 61.–

Panier inférieur pour verres
SMS 1015132, Fr. 204.–

Porte décor
6/6 SMS:
LV 455 Ni W/N 41051 SMS,
LV 455 Si W/N/ES 41049 SMS
– Version à encastrer porte décor avec cadre décor:
blanc, W8.3576, Fr. 180.–
noir, W8.3575, Fr. 180.–
ES, W8.3522, Fr. 280.–

A+++ | A | SMS | 12

LV 455 Si N 41049 SMS ■ Fr. 3190.–
LV 455 Si W 41049 SMS □ Fr. 3190.–
LV 455 Si ES 41049 SMS ▨ Fr. 3450.–

Jusqu'à épuisement des stocks

– **6/6 SMS**
– Système d'intégration/encastrement
– 12 couverts assiettes jusqu'à ø 30,5 cm
– Porte et cuve en acier chromé-nickelé
– Consommation du programme quotidien 0,73 kWh / 9 l
– Classe d'efficacité: A+++ (A-10%)
– Swiss Made
– All-in-1, dosage automatique de la brillance
– Rinçage à impulsions
– Porte décor nécessaire
– 9 programmes: automatic, court, verres, fondue/raclette, intensif, prélavage, hygiène, éco, séchage+
– Départ différé jusqu'à 24 heures
– Niveau sonore 44 dB(A)
– Options: économie d'énergie, demi charge
– Capteurs de turbidité
– Affichage à 7 segments
– Système de séchage actif avec poussoir porte

Caractéristiques techniques:
– Raccordement: 230 V, eau froide et chaude
– Niche: H x L x P 765 x 550 x 580 mm

A+++ | A | SMS | 12

LV 455 Si N 41095 SMS ■ Fr. 3290.–
LV 455 Si W 41095 SMS □ Fr. 3290.–
LV 455 Si ES 41095 SMS ▨ Fr. 3290.–

– **6/6 SMS**
– Système d'intégration/encastrement
– Display LCD
– 12 couverts assiettes jusqu'à ø 30,5 cm
– Porte et cuve en acier chromé-nickelé
– Consommation du programme quotidien 0,71 kWh / 8 l
– Classe d'efficacité: A+++ (A-10%)
– Swiss Made
– All-in-1, dosage automatique de la brillance
– Rinçage à impulsions
– Porte décor nécessaire
– 9 programmes: automatic, court 30 min, verres, fondue/raclette, intensif, prélavage, hygiène, éco, séchage+
– Départ différé jusqu'à 24 heures
– Niveau sonore 44 dB(A)
– Options: économie d'énergie, demi charge
– Capteurs de turbidité
– Eclairage intérieur LED
– Système de séchage actif avec ouverture de porte

Caractéristiques techniques:
– Raccordement: 230 V, eau froide et chaude
– Niche: H x L x P 765 x 550 x 580 mm

A++ | A | SMS | 12

LV 455 Ni W 41051 SMS □ Fr. 2710.–
LV 455 Ni N 41051 SMS ■ Fr. 2710.–

Jusqu'à épuisement des stocks

– **6/6 SMS**
– Système d'intégration/encastrement
– 12 couverts assiettes jusqu'à ø 30,5 cm
– Porte et cuve en acier chromé-nickelé
– Consommation du programme quotidien 0,92 kWh / 9 l
– Classe d'efficacité: A++
– Swiss Made
– All-in-1, dosage automatique de la brillance
– Rinçage à impulsions
– Porte décor nécessaire
– 8 programmes: automatic, court, verres, intensiv, pré rinçage, rinçage+, éco, séchage+
– Départ différé jusqu'à 9 heures
– Niveau sonore 44 dB(A)

Caractéristiques techniques:
– Raccordement: 230 V, eau froide et chaude
– Niche: H x L x P 765 x 550 x 580 mm

LV 455 Si

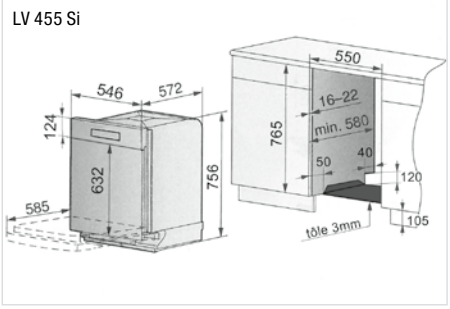

LV 455 Si

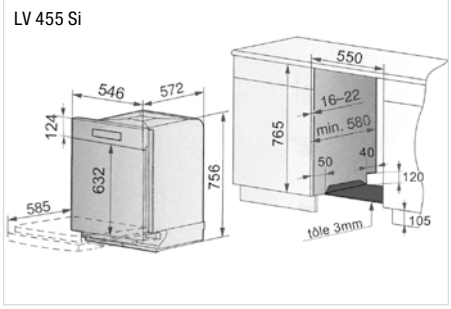

LV 455 Ni

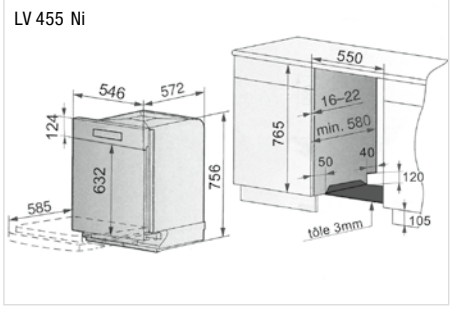

A+++
A
SMS
12

LV 455 Ni W 41091 SMS ☐ Fr. 2810.–
LV 455 Ni N 41091 SMS ■ Fr. 2810.–

– **6/6 SMS**
– Système d'intégration/encastrement
– Display LCD
– 12 couverts assiettes jusqu'à ø 30,5 cm
– Porte et cuve en acier chromé-nickelé
– Consommation du programme quotidien 0,71 kWh / 8 l
– Classe d'efficacité: A+++
– Swiss Made
– All-in-1, dosage automatique de la brillance
– Rinçage à impulsions
– Porte décor nécessaire
– 8 programmes: automatic, court 39 min, verres, intensiv, pré rinçage, rinçage+, éco, séchage+
– Départ différé jusqu'à 24 heures
– Niveau sonore 43 dB(A)
– Système de séchage actif avec ouverture de porte

Caractéristiques techniques:
– Raccordement: 230 V, eau froide et chaude
– Niche: H x L x P 765 x 550 x 580 mm

A++
A
SMS
12

LV 455 NVi 41067 SMS Fr. 2710.–

Jusqu'à épuisement du stock

– **6/6 SMS**
– Système d'intégration entièrement
– 12 couverts assiettes jusqu'à ø 30,5 cm
– Porte et cuve en acier chromé-nickelé
– Consommation du programme quotidien 0,98 kWh / 9 l
– Classe d'efficacité: A++
– Swiss Made
– All-in-1, dosage automatique de la brillance
– Rinçage à impulsions
– Face décor nécessaire, Function Light
– 8 programmes: automatic, court, verres, intensiv, pré rinçage, rinçage+, éco, séchage+
– Départ différé jusqu'à 9 heures
– Niveau sonore 44 dB(A)

Caractéristiques techniques:
– Raccordement: 230 V, eau froide et chaude
– Niche: H x L x P 765 x 550 x 580 mm

A+++
A
SMS
12

LV 455 NVi 41093 SMS Fr. 2810.–

– **6/6 SMS**
– Système d'intégration entièrement
– 12 couverts assiettes jusqu'à ø 30,5 cm
– Porte et cuve en acier chromé-nickelé
– Consommation du programme quotidien 0,71 kWh / 8 l
– Classe d'efficacité: A+++
– Swiss Made
– All-in-1, dosage automatique de la brillance
– Rinçage à impulsions
– Face décor nécessaire, Function Light
– 8 programmes: automatic, court 39 min, verres, intensiv, pré rinçage, rinçage+, éco, séchage+
– Départ différé jusqu'à 24 heures
– Niveau sonore 43 dB(A)
– Système de séchage actif avec ouverture de porte

Caractéristiques techniques:
– Raccordement: 230 V, eau froide et chaude
– Niche: H x L x P 765 x 550 x 580 mm

LV 455 Ni

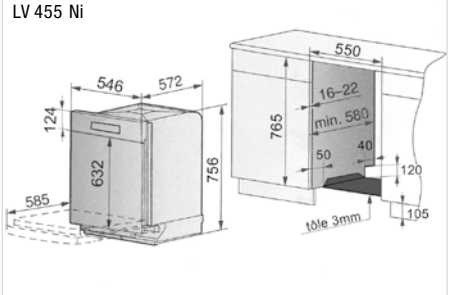

LV 455 NVi

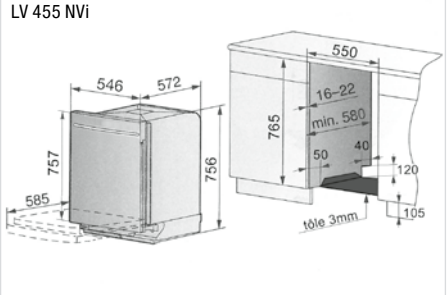

LV 455 NVi

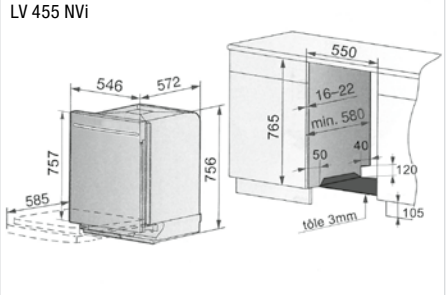

Réfrigération et congélation avec LIEBHERR

Produits d'un tres haut niveau de qualite

Afin de garantir la fiabilité de nos produits, nous utilisons pour la production de nos appareils uniquement des matériaux et composants de la plus grande qualité. Dès le processus de fabrication, la qualité et la fonctionnalité de chaque appareil sont testées à plusieurs reprises. Les perfectionnements continuels apportés aux appareils ainsi que l'optimisation de tous les composants et une fabrication parfaite jusque dans les moindres détails, garantissent la qualité proverbiale Liebherr – et une longévité qui convainc jour après jour pendant de nombreuses années.

Consommation d'énergie super économique

Chez Liebherr, l'efficacité énergétique est et reste un thème central qui a une influence déterminante dès la conception des appareils. Des commandes électroniques précises combinées à des composants de froid optimisés, l'emploi de matériaux isolants hautement amortissants et l'utilisation de compresseurs hautement efficaces garantissent la meilleure efficacité énergétique.

Liebherr place la barre à nouveau très haut dans le programme de réfrigérateurs et congélateurs actuel et propose un programme attractif dans les meilleures classes énergétiques jusqu'au A^{+++}. Dès qu'un appareil se voit recevoir la nouvelle étiquette d'énergie EU, nous indiquons qu'il a pu être répertorié dans une classe inférieure par la directive énergétique suisse.

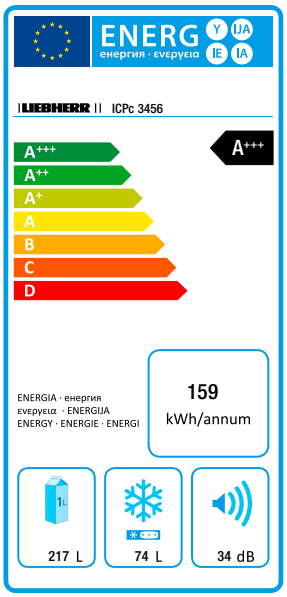

Active Green

La commande élégante de l'**électronique Premium** garantit un maintien précis de la température sélectionnée. Grâce au confort d'utilisation Touch innovant, toutes les fonctions peuvent être réglées confortablement en effleurant les touches. La température se lit dans le MagicEye par l'affichage digital de l'écran LCD.

Le **compartiment de porte-bouteille** comprend deux paniers amovibles avec des séparateurs et de l'espace de stockage pour d'autres boissons. Les paniers peuvent contenir 6 bouteilles (1,5 litres). Ils sont résistants jusqu'à 20 kg. Les porte-bouteilles sont montés sur des rails et équipés avec SoftTelescopic.

Les deux colonnes lumineuses intégrées à droite et à gauche sont caractéristiques de la série Premium avec BioFresh. Plusieurs LED sont intégrées dans les colonnes lumineuses des deux côtés, ce qui garantit un éclairage uniforme de l'espace intérieur. Les boîtiers lumineux légèrement satinés procurent une atmosphère d'éclairage élégante et de grande qualité.

Le système **PowerCooling** performant veille à un refroidissement rapide des produits frais stockés et à une température de réfrigération homogène dans tout l'espace intérieur. Un interrupteur avec contact de porte stoppe le ventilateur lors de l'ouverture de la porte. Cette astuce permet de faire de grosses économies d'énergie.

Les appareils Premium pour une niche à partir de 122 cm disposent d'un grand **compartiment** entièrement transparent pour **fruits et légumes** sur des rails télescopiques légères et de grande qualité qui rendent l'utilisation quotidienne confortable, pratique et agréable.

Avec la technologie **SmartFrost**, la formation de givre dans l'espace intérieur et sur les produits est réduite à son minimum. La corvée de dégivrage est ainsi largement diminuée et facilitée. Les parois du congélateur sont parfaitement lisses et faciles à nettoyer.

Les spécifications mentionnées ne sont pas standard sur tous les modèles. Voir les spécifications.

L'**électronique Comfort** très claire garantit le maintien précis de la température sélectionnée. Les réglages peuvent être effectués confortablement par le biais de touches. La température de la partie réfrigérateur peut être lue dans le MagicEye par l'affichage digital de l'écran LCD.

Les modèles Comfort possèdent un équipement en verre de grande qualité pour les portes intérieures grâce au **Comfort GlassLine**. Les balconnets pour les conserves et les bouteilles disposent d'un fond en verre satiné fait en verre sécurité, de côtés en plastique avec support bouteilles réglable.

L'équipement **Premium GlassLine** se démarque par son design noble et l'utilisation de matériaux de grande qualité. Les balconnets de contre-porte disposent d'un fond en verre satiné fait en verre sécurité, de côtés en plastique, de profils en acier inox et d'un balconnet bouteilles. L'équipement de la contre-porte de cette série est parachevé avec deux VarioBox avec couvercle.

Le nouveau **VarioSafe** pour les modèles Premium BioFresh offre une vue immédiate des aliments stockés et permet de mieux les ranger. L'endroit idéal pour des aliments et des emballages plus petits, des tubes et des verres. Le tiroir peut être placé sur plusieurs positions de hauteur de la colonne lumineuse.

Dans les appareils Premium BioFresh, les tiroirs sont complètement amovibles avec **SoftTelescopic**, une fermeture assistée équipée de ralentisseurs, qui rend l'utilisation quotidienne pratique et sécurisée. Les tiroirs peuvent être sortis et démontés avec un angle d'ouverture de 90°.

Le **SoftSystem** intégré dans la porte dans un blanc noble amortit le mouvement lors de la fermeture de la porte et garantit même une fermeture particulièrement douce en cas de chargement complet de la porte intérieure. Dès un angle d'ouverture d'environ 30°, la porte se referme automatiquement.

14/6

ICPc 3456 A+++ ▲ Fr. 3890.–

– 14/6 SMS Premium
– Volume utile: partie réfrigération 217 l, partie congélation 74 l
– Consommation d'énergie: 159 kWh/an (A+++)
– MagicEye avec affichage LCD
– Réfrigération par air brassé
– 1 bac à fruits et légumes sur glissières Telescopic
– **Eclairage LED en colonne**
– Porte: montage fixe
– Niveau sonore: 34 dB(A)

Caractéristiques techniques:
– Raccordement: 220–240 V/1,0 A
– Niche: H x L x P 1778 x 550 x 605 mm

14/6

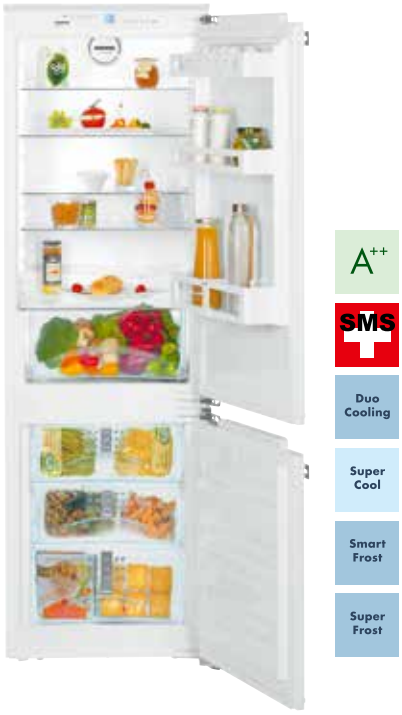

ICc 3414 ▲ Fr. 3390.–

– 14/6 SMS Comfort
– Volume utile: partie réfrigération 217 l, partie congélation 74 l
– Consommation d'énergie: 239 kWh/an (A++)
– MagicEye avec affichage LCD
– Réfrigération par air brassé
– 1 bac à fruits et légumes sur roulettes
– Eclairage LED
– Porte: montage fixe
– Niveau sonore: 34 dB(A)

Caractéristiques techniques:
– Raccordement: 220–240 V/1,0 A
– Niche: H x L x P 1778 x 550 x 605 mm

14/6

IKBc 3454 ▲ Fr. 4390.–

– 14/6 SMS Premium
– Volume utile: partie réfrigération 271 l, dont partie BioFresh 95 l, partie congélation 30 l
– Consommation d'énergie: 238 kWh/an (A++)
– MagicEye avec affichage LCD
– Réfrigération par air brassé
– **Partie BioFresh** avec 3 tiroirs sur glissières SoftTelescopic, 2 tiroirs inférieurs avec contrôle de l'humidité
– **Eclairage LED en colonnes**
– Porte: montage fixe
– Niveau sonore: 38 dB(A)

Caractéristiques techniques:
– Raccordement: 220–240 V/1,0 A
– Niche: H x L x P 1778 x 550 x 605 mm

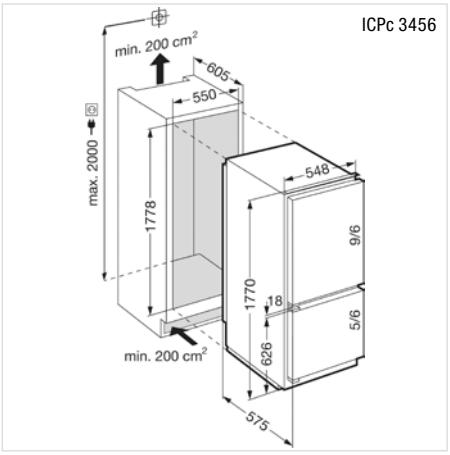

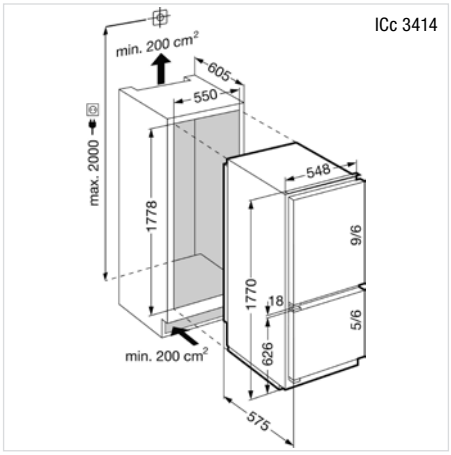

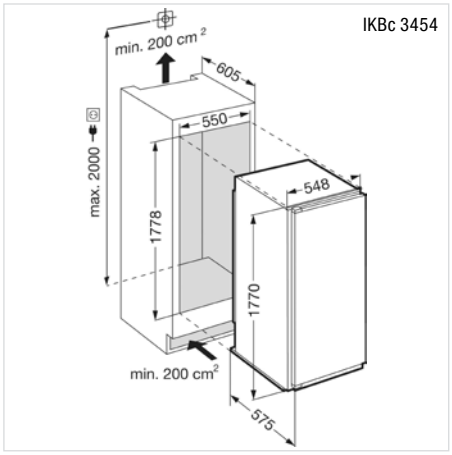

13/6

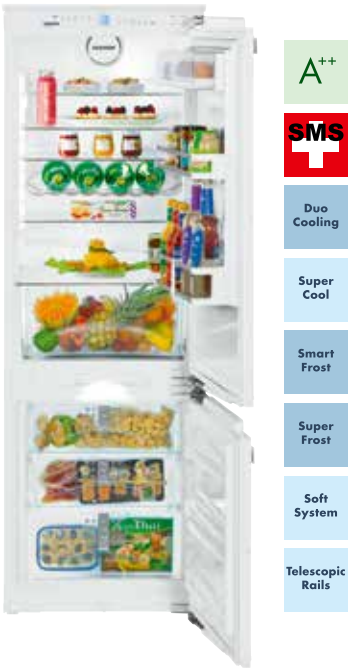

ICc 3156 ▲ Fr. 3450.–

– 13/6 SMS Premium
– Volume utile: partie réfrigération 189 l, partie congélation 74 l
– Consommation d'énergie: 228 kWh/an (A++)
– MagicEye avec affichage LCD
– Réfrigération par air brassé
– 1 bac à fruits et légumes sur glissières Telescopic
– **Eclairage LED en colonne**
– Porte: montage fixe
– Niveau sonore: 34 dB(A)

Caractéristiques techniques:
– Raccordement: 220–240 V/1,0 A
– Niche: H x L x P 1651 x 550 x 605 mm

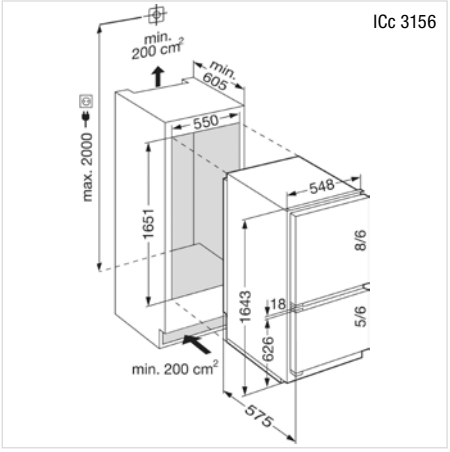

12/6

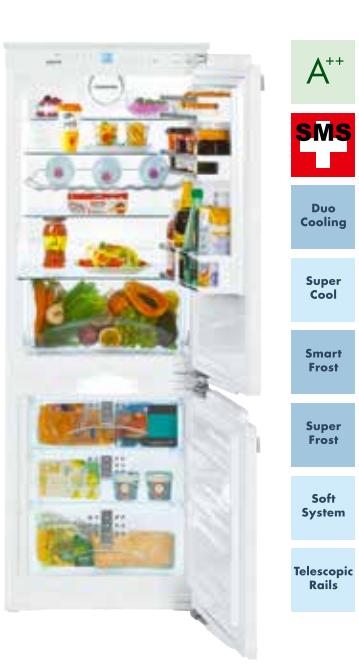

ICc 2866 ▲ Fr. 3350.–

– 12/6 SMS Premium
– Volume utile: partie réfrigération 160 l, partie congélation 74 l
– Consommation d'énergie: 218 kWh/an (A++)
– MagicEye avec affichage LCD
– Réfrigération par air brassé
– 1 bac à fruits et légumes sur glissières Telescopic
– **Eclairage LED en colonne**
– Porte: montage fixe
– Niveau sonore: 34 dB(A)

Caractéristiques techniques:
– Raccordement: 220–240 V/1,0 A
– Niche: H x L x P 1524 x 550 x 605 mm

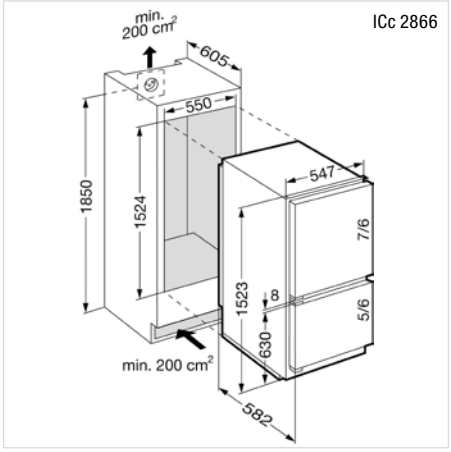

12/6

IKBc 2854 ▲ Fr. 3490.–

– 12/6 SMS Premium
– Volume utile: partie réfrigération 231 l, dont partie BioFresh 62 l, partie congélation 22 l
– Consommation d'énergie: 216 kWh/an (A++)
– MagicEye avec affichage LCD
– Réfrigération par air brassé
– **Partie BioFresh** avec 2 tiroirs sur glissières SoftTelescopic, tiroir inférieurs avec contrôle de l'humidité
– **Eclairage LED en colonnes**
– Porte: montage fixe
– Niveau sonore: 38 dB(A)

Caractéristiques techniques:
– Raccordement: 220–240 V/1,0 A
– Niche: H x L x P 1524 x 550 x 605 mm

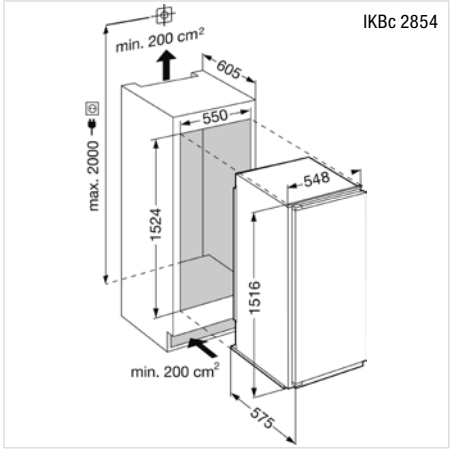

12/6

A+++
SMS
Super Cool
Soft System
Telescopic Rails

IKFPc 2854 A+++ ▲ Fr. 3490.–

– 12/6 SMS Premium
– Volume utile: partie réfrigération 244 l, partie congélation 22 l
– Consommation d'énergie: 138 kWh/an (A+++)
– MagicEye avec affichage LCD
– Réfrigération par air brassé
– **2 paniers de bouteilles à sortir**
– 1 bac à fruits et légumes sur glissières Telescopic
– **Eclairage LED en colonne**
– Porte: montage fixe
– Niveau sonore: 34 dB(A)

Caractéristiques techniques:
– Raccordement: 220–240 V/1,0 A
– Niche: H x L x P 1524 x 550 x 605 mm

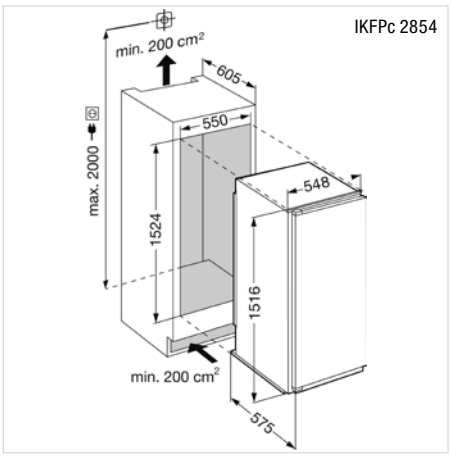

12/6

A+++
SMS
Super Cool
Soft System

IKPc 2854 A+++ ▲ Fr. 3190.–

– 12/6 SMS ComfortPlus
– Volume utile: partie réfrigération 251 l, partie congélation 22 l
– Consommation d'énergie: 140 kWh/an (A+++)
– MagicEye avec affichage LCD
– Réfrigération par air brassé
– 1 bac à fruits et légumes sur roulettes
– **Eclairage LED en colonne**
– Porte: montage fixe
– Niveau sonore: 34 dB(A)

Caractéristiques techniques:
– Raccordement: 220–240 V/1,0 A
– Niche: H x L x P 1524 x 550 x 605 mm

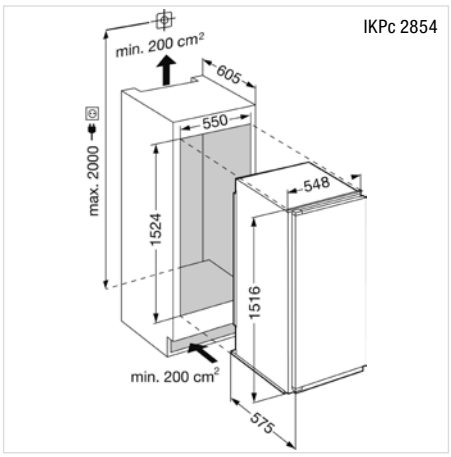

10/6

A+++
SMS
Super Cool
Soft System

IKPc 2554 A+++ ▲ Fr. 2690.–

– 10/6 SMS ComfortPlus
– Volume utile: partie réfrigération 197 l, partie congélation 22 l
– Consommation d'énergie: 127 kWh/an (A+++)
– MagicEye avec affichage LCD
– 1 bac à fruits et légumes sur roulettes
– **Eclairage LED en colonne**
– Porte: montage fixe
– Niveau sonore: 34 dB(A)

Caractéristiques techniques:
– Raccordement: 220–240 V/1,0 A
– Niche: H x L x P 1270 x 550 x 605 mm

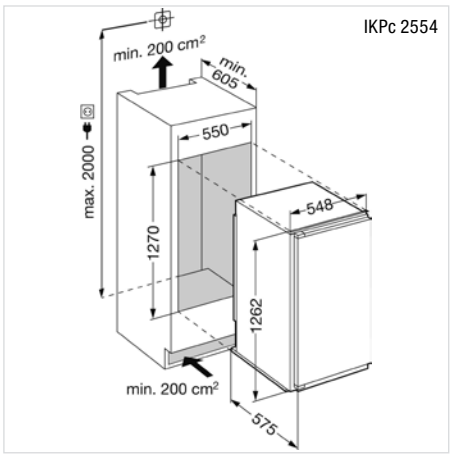

10/6

A++

SMS

Super Cool

IKc 2554 ▲

Fr. 2450.–

– 10/6 SMS ComfortPlus
– Volume utile: partie réfrigération 197 l, partie congélation 22 l
– Consommation d'énergie: 183 kWh/an (A++)
– MagicEye avec affichage LCD
– 1 bac à fruits et légumes sur roulettes
– **Eclairage LED en colonne**
– Porte: montage fixe
– Niveau sonore: 36 dB(A)

Caractéristiques techniques:
– Raccordement: 220–240 V/1,0 A
– Niche: H x L x P 1270 x 550 x 605 mm

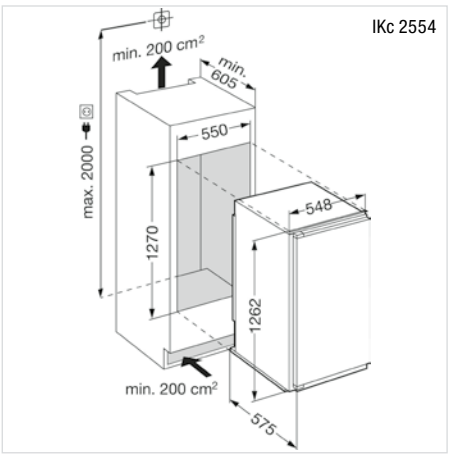

7/6

A++

SMS

Super Cool

IKc 1714

Fr. 2090.–

– 7/6 SMS Comfort
– Volume utile: partie réfrigération 125 l, partie congélation 17 l
– Consommation d'énergie: 155 kWh/an (A++)
– MagicEye avec affichage LCD
– 2 bacs à fruits et légumes
– **Eclairage LED**
– Porte: montage fixe
– Niveau sonore: 34 dB(A)

Caractéristiques techniques:
– Raccordement: 220–240 V/0,8 A
– Niche: H x L x P 889 x 550 x 605 mm

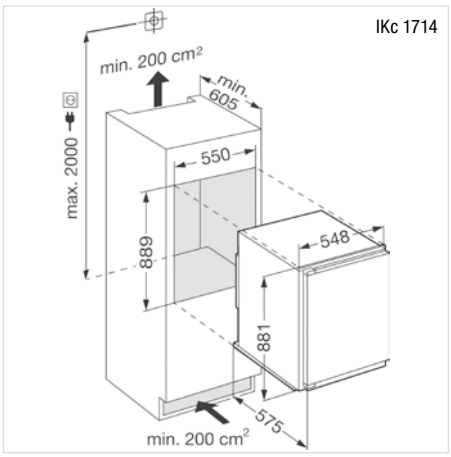

Aération et ventilation pour appareils intégrables et sous-encastrables

1 Appareils intégrables dans armoires n'étant pas à hauteur de plafond. Aération à l'avant via grille de plinthe. Evacuation via l'arrière du meuble de cuisine.
2 Appareils intégrables dans armoires à hauteur de plafond. Aération à l'avant via grille de plinthe. Evacuation via grille de ventilation sur le dessus.
3 Appareils intégrables avec aération et évacuation à l'avant.
4 Appareils sous-encastrables avec aération à l'avant via grille de plinthe. Evacuation sur le dessus via grille de ventilation.
5 Appareils sous-encastrables avec aération et évacuation à l'avant.

Attention: L'ensemble des aérateurs couvre une surface minimale de 200 cm².

1

2

3

4

5

LIEBHERR

Appareils encastrables

La porte des appareils encastrables reçoit un panneau décor, dont l'épaisseur ne dépasse pas 2 mm, assorti à la façade de votre cuisine. Les cadres d'habillage sont livrés de série en coloris blanc; les coloris brun et noir sont également disponibles en accessoires.

Si l'appareil à encastrer est installé en remplacement d'un ancien, les dimensions du panneau décor peuvent ne pas coïncider. Dans ce cas, on utilisera une cornière de compensation 1/6 adéquate assortie à la couleur du panneau. Selon la hauteur à rattraper ou l'esthétique voulue, il est possible de monter 1 ou 2 cornières (en haut et/ou en bas). Les cornières de compensation sont disponibles en couleurs différentes (brun, blanc, noir).

14/6

A++

SMS

Duo Cooling

Super Cool

Smart Frost

Super Frost

Telescopic Rails

ECc 3456 ▲ Fr. 3590.–

– 14/6 SMS Premium
– Volume utile: partie réfrigération 217 l, partie congélation 74 l
– Consommation d'énergie: 239 kWh/an (A++)
– MagicEye avec affichage LCD
– Réfrigération par air brassé
– 1 bac à fruits et légumes sur glissières Telescopic
– **Eclairage LED en colonne**
– Cadre décor blanc
– Niveau sonore: 34 dB(A)

Caractéristiques techniques:
– Raccordement: 220–240 V/1,0 A
– Niche: H x L x P 1778 x 550 x 605 mm

Dimensions des panneaux décors en mm:
(Hauteur x Largeur x Epaisseur max.)
Réfrigérateur 1098 x 535 x 2
Congélateur 602 x 535 x 2

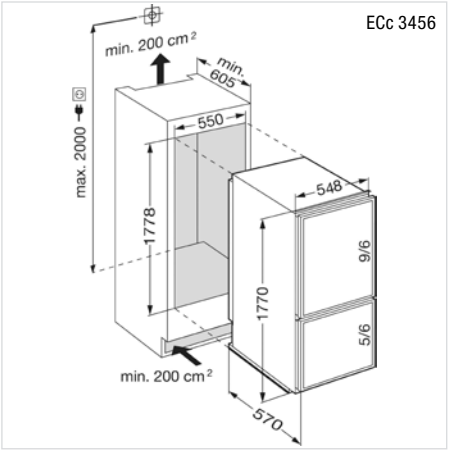

12/6

ECc 2866 ▲ Fr. 3350.–

– 12/6 SMS Premium
– Volume utile: partie réfrigération 160 l, partie congélation 74 l
– Consommation d'énergie: 218 kWh/an (A++)
– MagicEye avec affichage LCD
– Réfrigération par air brassé
– 1 bac à fruits et légumes sur glissières Telescopic
– **Eclairage LED en colonne**
– Cadre décor blanc
– Niveau sonore: 34 dB(A)

Caractéristiques techniques:
– Raccordement: 220–240 V/1,0 A
– Niche: H x L x P 1524 x 550 x 605 mm

Dimensions des panneaux décors en mm:
(Hauteur x Largeur x Epaisseur max.)
Réfrigérateur 844 x 535 x 2
Congélateur 602 x 535 x 2

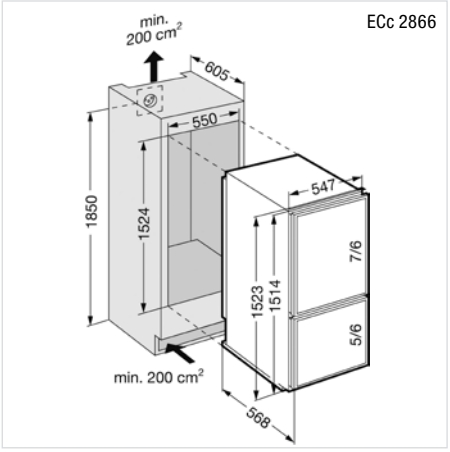

12/6

ECcn 2866 ▲ Fr. 3350.– *

* Plus value de Fr. 199.– (TVA excl.) pour kit décor noir monté

– 12/6 SMS Premium
– Volume utile: partie réfrigération 160 l, partie congélation 74 l
– Consommation d'énergie: 218 kWh/an (A++)
– MagicEye avec affichage LCD
– Réfrigération par air brassé
– 1 bac à fruits et légumes sur glissières Telescopic
– **Eclairage LED en colonne**
– Cadre décor noir
– Niveau sonore: 34 dB(A)

Caractéristiques techniques:
– Raccordement: 220–240 V/1,0 A
– Niche: H x L x P 1524 x 550 x 605 mm

Dimensions des panneaux décors en mm:
(Hauteur x Largeur x Epaisseur max.)
Réfrigérateur 844 x 535 x 2
Congélateur 602 x 535 x 2

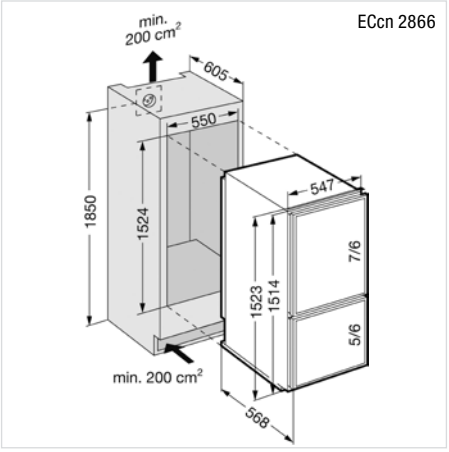

12/6

ECcbr 2866 ▲ Fr. 3350.– *

* Plus value de Fr. 199.– (TVA excl.) pour kit décor brun monté

– 12/6 SMS Premium
– Volume utile: partie réfrigération 160 l, partie congélation 74 l
– Consommation d'énergie: 218 kWh/an (A++)
– MagicEye avec affichage LCD
– Réfrigération par air brassé
– 1 bac à fruits et légumes sur glissières Telescopic
– **Eclairage LED en colonne**
– Cadre décor brun
– Niveau sonore: 34 dB(A)

Caractéristiques techniques:
– Raccordement: 220–240 V/1,0 A
– Niche: H x L x P 1524 x 550 x 605 mm

Dimensions des panneaux décors en mm:
(Hauteur x Largeur x Epaisseur max.)
Réfrigérateur 844 x 535 x 2
Congélateur 602 x 535 x 2

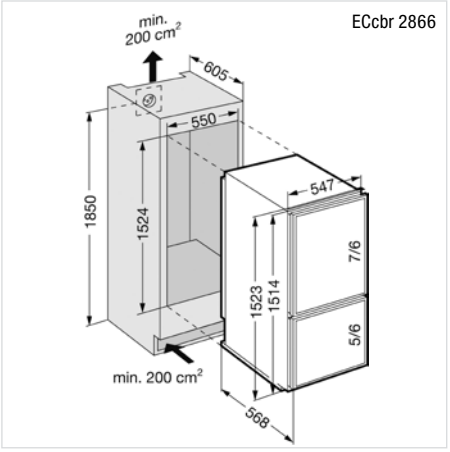

12/6

A+++ SMS Super Cool Telescopic Rails

EKFPc 2854 A+++ ▲ Fr. 3490.–

Jusqu'à épuisement du stock

– 12/6 SMS Premium
– Volume utile: partie réfrigération 244 l, partie congélation 22 l
– Consommation d'énergie: 138 kWh/an (A+++)
– MagicEye avec affichage LCD
– Réfrigération par air brassé
– **2 paniers de bouteilles à sortir**
– 1 bac à fruits et légumes sur glissières Telescopic
– **Eclairage LED en colonne**
– Cadre décor blanc
– Niveau sonore: 34 dB(A)

Caractéristiques techniques:
– Raccordement: 220–240 V/1,0 A
– Niche: H x L x P 1524 x 550 x 605 mm

Dimension de panneau décors en mm:
(Hauteur x Largeur x Epaisseur max.)
1478 x 535 x 2

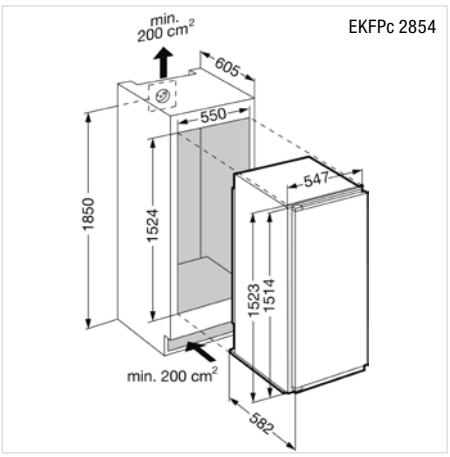

12/6

A+++ SMS Super Cool

EKPc 2854 A+++ ▲ Fr. 3190.–

– 12/6 SMS ComfortPlus
– Volume utile: partie réfrigération 251 l, partie congélation 22 l
– Consommation d'énergie: 140 kWh/an (A+++)
– MagicEye avec affichage LCD
– Réfrigération par air brassé
– 1 bac à fruits et légumes sur roulettes
– **Eclairage LED en colonne**
– Cadre décor blanc
– Niveau sonore: 34 dB(A)

Caractéristiques techniques:
– Raccordement: 220–240 V/1,0 A
– Niche: H x L x P 1524 x 550 x 605 mm

Dimension de panneau décors en mm:
(Hauteur x Largeur x Epaisseur max.)
1478 x 535 x 2

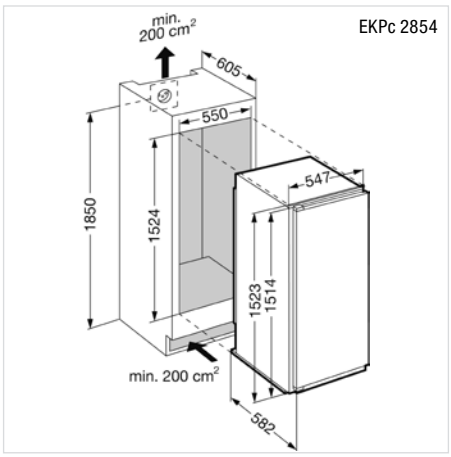

10/6

A+++ SMS Super Cool

EKPc 2554 A+++ ▲ Fr. 2690.–

– 10/6 SMS ComfortPlus
– Volume utile: partie réfrigération 197 l, partie congélation 22 l
– Consommation d'énergie: 127 kWh/an (A+++)
– MagicEye avec affichage LCD
– 1 bac à fruits et légumes sur roulettes
– **Eclairage LED en colonne**
– Cadre décor blanc
– Niveau sonore: 34 dB(A)

Caractéristiques techniques:
– Raccordement: 220–240 V/1,0 A
– Niche: H x L x P 1270 x 550 x 605 mm

Dimension de panneau décors en mm:
(Hauteur x Largeur x Epaisseur max.)
1224 x 535 x 2

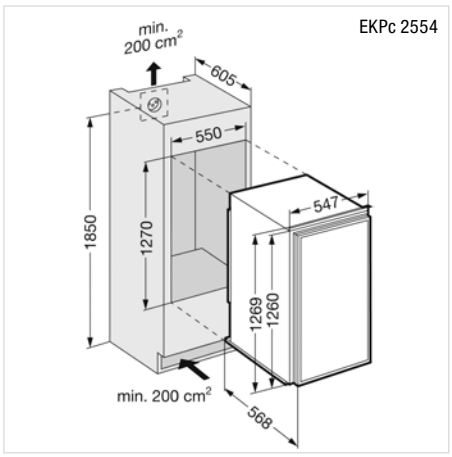

10/6

A++ SMS Super Cool

EKc 2514

Fr. 2450.–

– 10/6 SMS Comfort
– Volume utile: partie réfrigération 193 l, partie congélation 21 l
– Consommation d'énergie: 174 kWh/an (A++)
– MagicEye avec affichage LCD
– 1 bac à fruits et légumes sur roulettes
– **Avec grille d'aération intégrée, aération de niche pas nécessaire**
– **Eclairage LED**
– Cadre décor blanc
– Niveau sonore: 36 dB(A)

Caractéristiques techniques:
– Raccordement: 220–240 V/0,5 A
– Niche: H x L x P 1270 x 550 x 605 mm

Dimensions des panneaux décors en mm:
(Hauteur x Largeur x Epaisseur max.)
1185 x 535 x 2

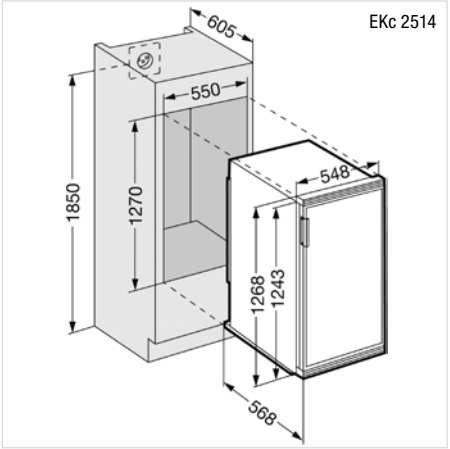

10/6

A++ SMS Super Cool

EKcn 2514

Fr. 2450.– *

* Plus value de Fr. 179.– (TVA excl.) pour kit décor noir monté

– 10/6 SMS Comfort
– Volume utile: partie réfrigération 193 l, partie congélation 21 l
– Consommation d'énergie: 174 kWh/an (A++)
– MagicEye avec affichage LCD
– 1 bac à fruits et légumes sur roulettes
– **Avec grille d'aération intégrée, aération de niche pas nécessaire**
– **Eclairage LED**
– Cadre décor noir
– Niveau sonore: 36 dB(A)

Caractéristiques techniques:
– Raccordement: 220–240 V/0,5 A
– Niche: H x L x P 1270 x 550 x 605 mm

Dimensions des panneaux décors en mm:
(Hauteur x Largeur x Epaisseur max.)
1185 x 535 x 2

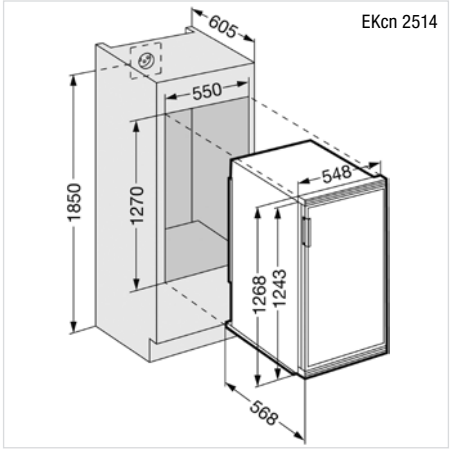

10/6

A++ SMS Super Cool

EKcbr 2514

Fr. 2450.– *

* Plus value de Fr. 179.– (TVA excl.) pour kit décor brun monté

– 10/6 SMS Comfort
– Volume utile: partie réfrigération 193 l, partie congélation 21 l
– Consommation d'énergie: 174 kWh/an (A++)
– MagicEye avec affichage LCD
– 1 bac à fruits et légumes sur roulettes
– **Avec grille d'aération intégrée, aération de niche pas nécessaire**
– **Eclairage LED**
– Cadre décor brun
– Niveau sonore: 36 dB(A)

Caractéristiques techniques:
– Raccordement: 220–240 V/0,5 A
– Niche: H x L x P 1270 x 550 x 605 mm

Dimensions des panneaux décors en mm:
(Hauteur x Largeur x Epaisseur max.)
1185 x 535 x 2

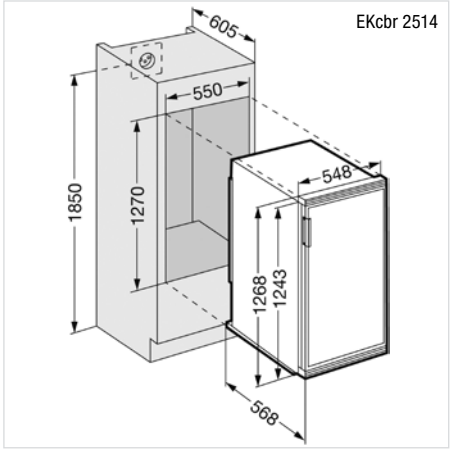

7/6

A++ SMS Super Cool

EKc 1714 Fr. 2090.–

– 7/6 SMS Comfort
– Volume utile: partie réfrigération 114 l, partie congélation 17 l
– Consommation d'énergie: 146 kWh/an (A++)
– MagicEye avec affichage LCD
– 1 bac à fruits et légumes
– **Avec grille d'aération intégrée, aération de niche pas nécessaire**
– **Eclairage LED**
– Cadre décor blanc
– Niveau sonore: 36 dB(A)

Caractéristiques techniques:
– Raccordement: 220–240 V/0,8 A
– Niche: H x L x P 889 x 550 x 605 mm

Dimension de panneau décors en mm:
(Hauteur x Largeur x Epaisseur max.)
804 x 535 x 2

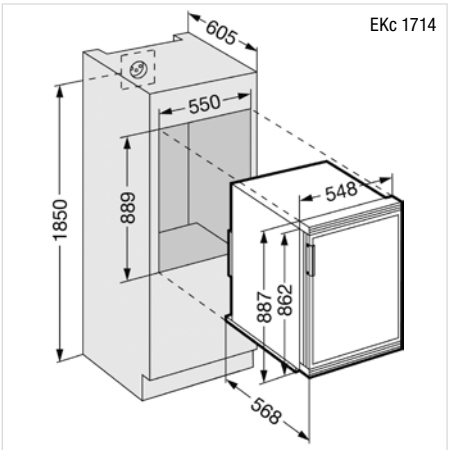

6/6

A++ SMS Super Cool

EKc 1424 Fr. 1850.–

– 6/6 SMS Comfort
– Volume utile: partie réfrigération 86 l, partie congélation 17 l
– Consommation d'énergie: 138 kWh/an (A++)
– MagicEye avec affichage LCD
– 1 bac à fruits et légumes
– **Avec grille d'aération intégrée, aération de niche pas nécessaire**
– **Eclairage LED**
– Cadre décor blanc
– Niveau sonore: 36 dB(A)

Caractéristiques techniques:
– Raccordement: 220–240 V/0,8 A
– Niche: H x L x P 762 x 550 x 605 mm

Dimension de panneau décors en mm:
(Hauteur x Largeur x Epaisseur max.)
677 x 535 x 2

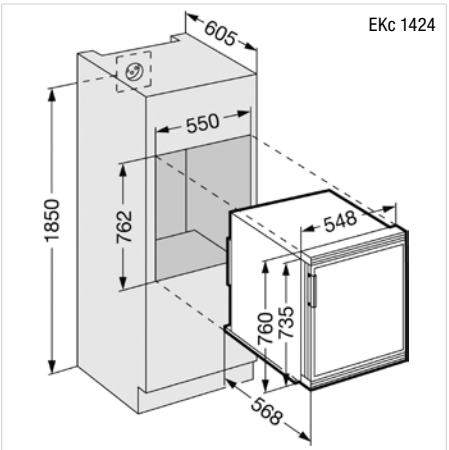

6/6

A++ SMS Super Cool

EKcn 1424 (noir) Fr. 1850.– *
EKcbr 1424 (brun) Fr. 1850.– *

* Plus value de Fr. 159.– (TVA excl.) pour kit décor noir/brun monté

– 6/6 SMS Comfort
– Volume utile: partie réfrigération 86 l, partie congélation 17 l
– Consommation d'énergie: 138 kWh/an (A++)
– MagicEye avec affichage LCD
– 1 bac à fruits et légumes
– **Avec grille d'aération intégrée, aération de niche pas nécessaire**
– **Eclairage LED**
– Cadre décor noir ou brun
– Niveau sonore: 36 dB(A)

Caractéristiques techniques:
– Raccordement: 220–240 V/0,8 A
– Niche: H x L x P 762 x 550 x 605 mm

Dimension de panneau décors en mm:
(Hauteur x Largeur x Epaisseur max.)
677 x 535 x 2

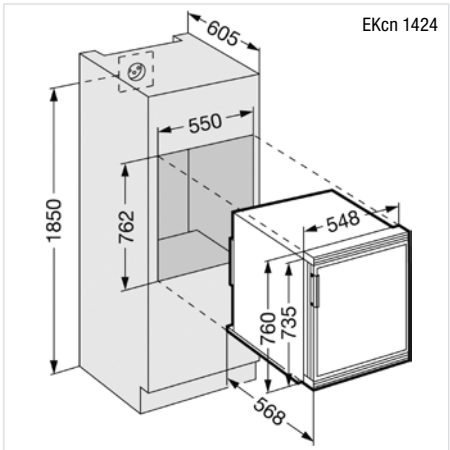

Service FORS

FORS – la marque du commerce spécialisé

Cela va de soi chez FORS
Notre service commence avant l'achat par les conseils et informations compétents du commerce spécialisé près de chez vous. Mais nous sommes également là pour vous après l'achat en cas de problèmes:

SERVICE
0800 554 650

Années
2
+3
+3

Garantie et extension de garantie
FORS offre directement à l'achat...

- **Garantie légale**
  2 ans de garantie pour les appareils électroménagers domestiques et commerciaux.
- **FORS Swiss Garantie 5**
  Gratuitement 3 années additionnelles FORS Swiss Garantie 5.
- **FORS Swiss Security 8**
  Package + 3 ans de garantie supplémentaire, soit 8 années au total.

Les prestations incluent les frais de déplacement, main d'oeuvre et pièces de rechange.

www.fors.ch/fr/sav-conseil

Prospectus appareils ménagers

FORS
LIEBHERR
ASKO
De Dietrich
Brandt
falmec

Prospectus appareils pour le secteur commercial

FORS
LIEBHERR
ASKO
BREMA Ice Makers
indelB

Pour toutes questions, commande de prospectus ou concernant la garantie – nous sommes là pour vous à l'adresse suivante: info@fors.ch ou sous le numéro 032 374 26 26.
www.fors.ch

PROS-2028F55/5'5/04.20

Showrooms

1 FORS SA
Schaftenholzweg 8
CH-2557 Studen BE
Tél: 032 374 26 26
info@fors.ch

2 FORS SA
Oberneuhofstrasse 12
CH-6340 Baar ZG
Tél: 041 766 07 50
baar@fors.ch

3 FORS SA
À partir de l'automne 2020
CH-6804 Bironico TI
Tél: 091 630 26 26
bironico@fors.ch

4 FORS SA
Route Sous-Riette 15
CH-1023 Crissier VD
Tél: 021 706 04 44
crissier@fors.ch

FORS Services & Logistics SA (Service d'usine)

5 Genève
6 Berne
7 Saint-Gall
8 Lucerne
9 Argovie
10 Les Grisons
11 Soleure
12 Tessin

Le SAV de FORS et ses partenaires représentent un groupe de **plus de 500 techniciens** sur place qui effectuent le service de manière efficace, rapide et économique.

Votre partenaire spécialisé agréé: