Ilots de supermarché
Commerce alimentaire
2015/2016

LIEBHERR

Qualité, Design et Innovation

Les îlots de supermarché de Liebherr

Les îlots de supermarché et les systèmes de coffres prêts à brancher pour le commerce de gros et de détail doivent répondre à des exigences élevées – en matière de qualité, d'options de présentation de la marchandise et de rendement énergétique. Les appareils Liebherr sont spécialement conçus pour l'utilisation professionnelle et convainquent à tout point de vue grâce à une performance parfaite : ils sont faciles à remplir, ils présentent la marchandise de manière particulièrement attractive pour les ventes, ils facilitent le nettoyage hygiénique, ils fonctionnent de manière extrêmement fiable et, du fait de leurs faibles besoins en électricité, ils sont particulièrement économiques. Liebherr est justement à la source d'excellentes innovations dans le domaine de la technique de froid : nous avons récemment remporté pour cette nouvelle technologie de fabrication le prix de l'innovation du Land du Tyrol dans la catégorie « Innovations techniques ». Avec les coffres Liebherr, vous profitez toujours d'idées fraîches et novatrices !

Prix de l'innovation du Tyrol

Liebherr-Hausgeräte GmbH Lienz a été récompensée par le prix de l'innovation du Tyrol pour son processus de fabrication de moulage par injection PU pour les îlots de supermarché. Ce processus permet une très grande liberté lors de la conception des appareils et augmente de plus la stabilité. Le prix de l'innovation du Tyrol est attribué chaque année à des entreprises innovantes par le Land du Tyrol et la chambre de commerce.

Sommaire

De bonnes raisons de choisir Liebherr — 06

Aperçu des avantages — 08

Excellente utilisation et super économique — 10

Electronique précise, hygiène parfaite — 12

Tableaux des produits — 14

Variantes d'installation — 17

Accessoires — 18

De bonnes raisons de choisir Liebherr

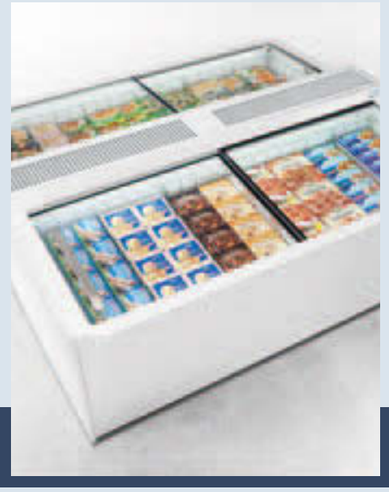

Performance maximum

Les îlots de supermarché Liebherr offrent une puissance de froid parfaite, même dans des conditions climatiques extrêmes. Grâce à l'utilisation de composants ultra modernes, de réfrigérants écologiques et puissants, ainsi que de commandes précises, la qualité et la fraîcheur des produits est conservée en toute sécurité – et les appareils restent économiques. Même le processus de dégivrage est rapide et efficace : entièrement automatique deux fois par semaine – ou démarrage manuel – à l'aide de gaz chaud et entièrement sans chauffage électrique.

Efficacité énergétique

Grâce à leurs compresseurs à vitesse de rotation asservie et à la commande précise, les îlots de supermarché Liebherr sont extrêmement efficaces. L'isolation extrêmement efficace, combinée au réfrigérant écologique et performant R 290 sans HFC, permet une réduction considérable de la consommation d'énergie. De plus, l'éclairage des coffres peut être raccordé en option à la commande centrale de l'éclairage de la filiale. Ainsi, l'éclairage intérieur s'éteint automatiquement la nuit. L'environnement est ainsi préservé – et vos frais d'électricité et d'exploitation sont réduits.

Fiabilité

Les réfrigérateurs et congélateurs coffres de Liebherr sont spécialement conçus pour l'utilisation professionnelle intensive, ils sont de plus particulièrement robustes grâce à des matériaux d'excellente qualité et une finition soignée jusque dans les moindres détails de tous les composants. La qualité exemplaire des appareils est garantie par des tests exhaustifs. Tous les composants électroniques et frigorifiques se complètent de manière optimale afin d'assurer une fonctionnalité et une efficacité maximales – design attrayant compris.

Facilité d'entretien et de nettoyage

En milieu professionnel, l'hygiène joue un rôle essentiel. C'est pourquoi nos îlots de supermarché sont équipés de cuves intérieures embouties à grands rayons. Les profilés auto-nettoyants du couvercle coulissant vitré et les espaces intérieurs quasiment sans fentes facilitent le nettoyage. Même le système de ventilation apporte un plus en termes d'hygiène : grâce à un guidage de l'air innovant, l'air frais est aspiré puis de nouveau soufflé dans la zone du socle. L'accumulation de poussière en dessous du bloc du coffre est ainsi évitée. Tous les composants nécessitant une maintenance régulière sont faciles d'accès.

Sécurité

Les îlots de supermarché Liebherr disposent d'une électronique précise qui contribue de façon déterminante au confort, à la sécurité et à la facilité de maintenance. Plusieurs capteurs mesurent les températures de l'espace intérieur ainsi que les températures de fonctionnement. A des fins de surveillance à distance, les données peuvent également être transmises à un serveur. Un système de détection précoce intégré déclenche une alerte automatique en cas de problème – avant même que la température atteigne un seuil critique. C'est ainsi que les coffres Liebherr protègent automatiquement le contenu précieux et assurent la continuité de la chaîne de froid – efficacement, 24 heures sur 24.

Productivité

Nos îlots de supermarché aident à augmenter la productivité en facilitant clairement le travail du personnel dans les filiales : que ce soit pour ranger la marchandise confortablement dans le système de coffres, pour le nettoyage rapide – par exemple en renonçant aux angles et arêtes dans l'espace intérieur – ou en économisant du temps grâce au dégivrage automatique. Les travaux longs et fastidieux appartiennent désormais au passé. La notification d'alarme automatique et la connexion EDI donnent l'alerte avant qu'une panne ne survienne. Les îlots de supermarché Liebherr garantissent ainsi un confort élevé et établissent de nouveaux standards.

Aperçu des avantages

Grilles d'espacement. Les grilles d'espacement protègent les marchandises afin qu'elles ne gèlent contre la paroi, elles les protègent également contre l'eau de dégivrage pendant le processus correspondant.

Couvercle coulissant. Les couvercles coulissants faciles à manier en verre de sécurité trempé, dotés de profilés coulissants et d'étanchéité spéciaux, ferment de façon particulièrement étanche, empêchent la perte de froid et améliorent l'efficacité énergétique des appareils.

Poignée. L'élégante poignée ergonomique en acier inox garantit une stabilité absolue, même en cas d'ouverture fréquente du couvercle coulissant. Un simple appui sur la poignée vissée facilite le retrait de la marchandise, même en cas de faible niveau de remplissage.

Forme conique. Le design de forme conique offre suffisamment d'espace au niveau des pieds pour se servir. L'ensemble du bloc de coffres dans l'espace de vente donne une apparence dégagée et ordonnée.

Étiquettes de prix intégrées. Les rails porte-étiquettes sont harmonieusement intégrés dans le concept de la carrosserie, dans la position permettant la meilleure visibilité. En cas d'ajustement, les étiquettes de prix peuvent être remplacées rapidement et sans effort.

Fonctionnement entièrement tactile de l'écran vitré.
L'électronique tactile est intégrée de façon ergonomique dans la zone arrière du coffre, dans la position permettant la meilleure visibilité. Toutes les fonctions pour le règlement de la température au degré près, le dégivrage manuel ou la commande de l'éclairage sont sécurisées au moyen d'une radiocommande RFID.

Inclinaison à 5 degrés. Grâce à cette position penchée, la marchandise est également inclinée dans le sens du regard du client, ce qui contribue à une présentation optimisée des marchandises.

SGT 1322

Hygiène et facilité de nettoyage. Les espaces intérieurs quasiment sans fentes sont faciles à nettoyer et permettent une hygiène parfaite. Plus aucune incrustation de poussière et de saleté entre le couvercle et le coffre grâce au couvercle coulissant vitré masqué et aux surfaces de roulement auto-nettoyantes.

Dégivrage automatique des parois intérieures du coffre. Le dégivrage automatique s'effectue exclusivement par air chaud. L'appareil dégivre alors rapidement de bas en haut. L'avantage : une grande fiabilité de l'appareil grâce à l'absence de glace dans la gouttière susceptible de bloquer l'écoulement. L'utilisation de chauffages électriques n'est pas nécessaire, ce qui réduit le risque de panne. De plus, l'efficacité énergétique augmente étant donné qu'aucune énergie supplémentaire ne doit être utilisée. Pendant la phase de dégivrage, il n'est pas nécessaire de retirer la marchandise du coffre.

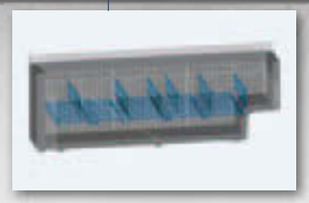

Cloisons de séparation.
Les cloisons de séparation permettent une organisation flexible de l'espace intérieur pour améliorer la présentation des marchandises.

Eclairage intérieur à LED. Deux barres d'éclairage à LED durables et à haut rendement énergétique permettent un éclairage uniforme de l'espace intérieur et aident à présenter les produits pour la vente.

Excellente utilisation et super économique

Les îlots de supermarché Liebherr et les systèmes de coffres prêts à brancher offrent une utilisation confortable et sont très économiques. Grâce à l'électronique précise, combinée à des composants frigorifiques optimisés, la consommation d'énergie est exemplairement faible. L'inclinaison à 5 degrés permet de ranger la marchandise confortablement dans le coffre tout en offrant un aperçu optimal. Des arguments au top, gages de succès et de rentabilité.

Coffres de supermarché de présentation.
Dans les coffres de supermarché Liebherr, les marchandises sont présentées de manière attractive et claire pour stimuler les ventes. Deux barres d'éclairage à LED, intégrées à l'avant et à l'arrière, éclairent l'espace intérieur de manière uniforme. Les couvercles coulissants vitrés sans cadre s'ouvrent extrêmement facilement. L'inclinaison à 5 degrés des coffres facilite le rangement et le retrait des marchandises et offre une présentation attractive des produits, donnant au client l'envie de les acheter.

Design de coffre moderne.
Les coffres de supermarché Liebherr se distinguent par leur stabilité dimensionnelle, leur construction solide, ainsi que leur design moderne. La carrosserie en matière synthétique de haute qualité résiste aux chocs et aux coups. Le design de forme conique offre suffisamment d'espace au niveau des pieds pour se servir. Même un grand bloc de coffres offre une apparence claire et ordonnée grâce à la segmentation ondulée.

Poignées ergonomiques en acier inox.
Grâce à son solide vissage, l'élégante poignée ergonomique en acier inox garantit une stabilité absolue, même en cas d'ouverture fréquente du couvercle coulissant. Un simple appui sur la poignée permet de retirer la marchandise confortablement, même en cas de faible niveau de remplissage.

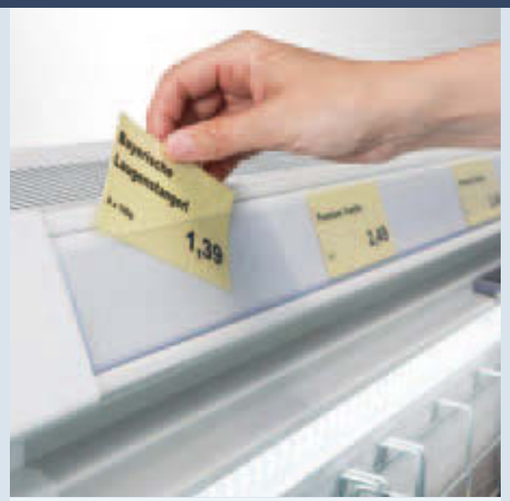

Étiquettes de prix intégrées.
Le rail porte-étiquettes est placé à une hauteur de vision optimale et aide le client à s'orienter rapidement dans l'offre. Les étiquettes de prix intégrées à fleur peuvent être remplacées rapidement et confortablement en cas de modifications.

Eclairage à LED économe en énergie.
Des barres lumineuses à LED durables assurent l'éclairage intérieur. Contrairement aux tubes luminescents, les LED produisent moins de chaleur perdue et nécessitent nettement moins d'énergie. Les barres lumineuses sont placées de sorte à empêcher une formation d'ombre à l'intérieur du coffre. Grâce à la température de couleur de l'éclairage à LED, les produits à base de viande surtout apparaissent toujours dans leur couleur naturelle. L'éclairage des coffres peut être raccordé à la commande d'éclairage centrale et être éteint la nuit – cela permet automatiquement de réaliser des économies d'énergie.

Couvercle coulissant vitré facile d'accès.
Les couvercles coulissants en verre de sécurité trempé extrêmement robuste sont particulièrement résistants aux rayures. Grâce à la combinaison d'un joint coulissant spécial dans le couvercle et de la surface de roulement optimisée sur la carrosserie, les coffres sont faciles à ouvrir, sans effort. Les couvercles à fermeture particulièrement étanche maintiennent la température constante et contribuent au haut rendement énergétique des coffres. Un chauffage intégré du cadre au gaz chaud empêche très largement la formation de condensation, la visibilité de la marchandise par les clients reste ainsi toujours inaltérée.

Electronique précise, hygiène parfaite

L'électronique fiable et précise offre une commande extrêmement efficace. En option, il est même possible de connecter un bloc de coffres complet et de surveiller la température de manière centralisée. L'avantage : en fonctionnement continu, les marchandises à réfrigérer sont stockées de manière absolument sécurisée et optimale. Grâce aux profilés auto-nettoyants des couvercles coulissants vitrés et aux espaces intérieurs sans fentes, les coffres sont faciles à nettoyer.

Ecran vitré avec fonctionnement entièrement tactile.
L'électronique tactile des coffres Liebherr est intégrée de manière ergonomique dans la zone arrière du cadre, l'affichage de la température est ainsi parfaitement visible. Toutes les fonctions de réglage sont uniquement affichées à condition d'avoir été auparavant activées par radiocommande RFID. Toute modification non autorisée des paramètres est ainsi exclue – les aliments bénéficient d'une protection parfaite.

Compresseur commandé en fonction des besoins.
Le compresseur à vitesse de rotation électroniquement asservie garantit un rendement énergétique maximal. Le compresseur s'adapte de manière optimale, rapide et en fonction des besoins aux exigences réelles de froid à l'intérieur de l'appareil. Deux capteurs de température d'air ambiant déterminent les besoins frigorifiques et commandent le compresseur. Cela contribue au rendement énergétique et par conséquent, réduit les frais d'exploitation.

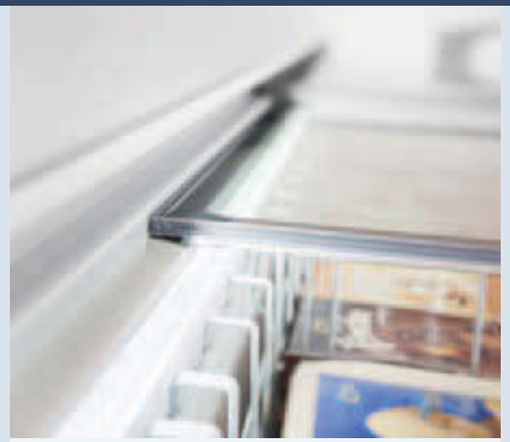

Couvercles coulissants vitrés robustes.
Les couvercles coulissants vitrés offrent un aperçu optimal des produits stockés. Ils résistent aux rayures et conservent durablement leur esthétique attrayante. Grâce à leurs propriétés auto-nettoyantes, les surfaces de roulement des couvercles coulissants innovants éliminent les salissures éventuellement présentes dans les profilés et permettent une ouverture du coffre sans effort.

Sûr grâce au SelfDiagnostic.
L'appareil permet une surveillance à distance continue de la température – et en cas de panne, une réaction rapide. Ainsi, une interruption de la chaîne de froid est empêchée et tout préjudice économique est évité.

Compatible SmartGrid.
A l'avenir, des réseaux électriques intelligents (SmartGrid) aideront à réduire les coûts d'électricité. Grâce au système « SmartGridready », les coffres de supermarché Liebherr sont déjà d'attaque. En cas d'excédent énergétique, du fait par exemple des énergies renouvelables, les appareils sont alimentés avec le courant présentant le prix le plus avantageux. L'appareil constitue ensuite une réserve de froid au prix bas de l'électricité. Lorsque le prix de l'électricité remonte, cette réserve peut ensuite être épuisée.

Etanchéité basse flexible.
La lèvre d'étanchéité souple s'adapte même aux inégalités du sol et empêche que des salissures et de l'eau pénètrent sous les coffres. L'évacuation d'air optimisée empêche de plus l'accumulation de saletés sous le coffre.

Facilité de nettoyage optimisée.
Les angles arrondis de l'espace intérieur du coffre sont dotés de grands rayons et d'un minimum de fentes ; cela facilite le nettoyage. Toutes les grilles de séparation des coffres se retirent facilement – et même les surfaces sont faciles à nettoyer.

Nettoyage aisé du sol
La forme conique du bloc de coffre est caractéristique des coffres de supermarché Liebherr. L'emplacement droit au sol permet un nettoyage rapide et facile des planchers. Grâce au design sans fentes, l'accumulation de poussière et d'eau est évitée.

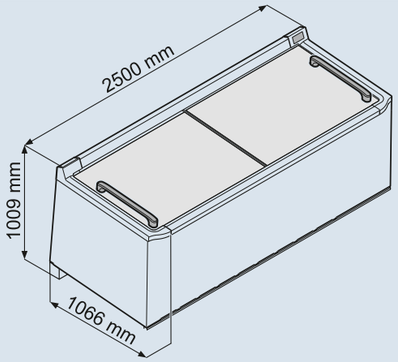

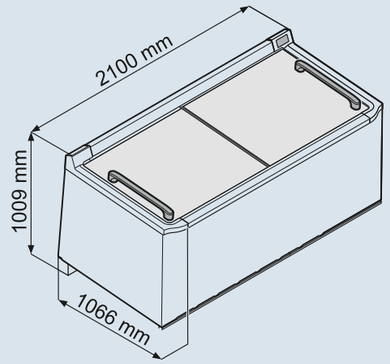

Ilots de supermarché		SGT 1322 Congélateur	ST 1322 Réfrigérateur / Congélateur	SGT 1122 Congélateur	ST 1122 Réfrigérateur / Congélateur
Largeur		250 cm	250 cm	210 cm	210 cm
Capacité brute / utile	réfrigérateur		1290 / 669 l		1060 / 540 l
Capacité brute / utile	congélateur	1290 / 905 l	1290 / 805 l	1060 / 734 l	1060 / 645 l
Surface de présentation des marchandises (TDA)		1,71 m²	1,71 m²	1,41 m²	1,41 m²
Dimensions extérieures en mm (L / P / H)		2500 / 1066 / 1009	2500 / 1066 / 1009	2100 / 1066 / 1009	2100 / 1066 / 1009
Dimensions intérieures en mm (L / P / H)		2265 / 800 / 550	2265 / 780 / 415 – 550**	1865 / 800 / 550	1865 / 800 / 415 – 550**
Consommation électrique congélation en 24 h *		6,316 kWh	6,316 kWh	5,337 kWh	5,337 kWh
Consommation électrique réfrigération en 24 h *			3,692 kWh		3,370 kWh
Système de réfrigération	Mode de réfrigération		dynamique		dynamique
	Mode de congélation	statique	statique	statique	statique
Système de dégivrage		Dégivrage automatique au gaz chaud	Dégivrage automatique au gaz chaud	Dégivrage automatique au gaz chaud	Dégivrage automatique au gaz chaud
Options de réglage de temp.	Mode de réfrigération		+2°C jusqu'à +4°C		+2°C jusqu'à +4°C
	Mode de congélation	-19°C jusqu'à -21°C	-19°C jusqu'à -21°C	-19°C jusqu'à -21°C	-19°C jusqu'à -21°C
Hauteur de la marque d'empilage	Réfrigération / congélation	– / 550 mm	415 / 550 mm	– / 550 mm	415 / 550 mm
Matériau de l'habillage / couleur		Matière synthétique de haute qualité / blanc	Matière synthétique de haute qualité / blanc	Matière synthétique de haute qualité / blanc	Matière synthétique de haute qualité / blanc
Matériau du couvercle		Couvercle coulissant vitré	Couvercle coulissant vitré	Couvercle coulissant vitré	Couvercle coulissant vitré
Matériau de la cuve intérieure		ABS alimentaire / aluminium	ABS alimentaire / aluminium	ABS alimentaire / aluminium	ABS alimentaire / aluminium
Couleur du cadre de recouvrement		blanc	blanc	blanc	blanc
Type de commande / Affichage de la température		Touch-électronique / digital	Touch-électronique / digital	Touch-électronique / digital	Touch-électronique / digital
Eclairage intérieur / Panne : signal d'alarme		LED / optique	LED / optique	LED / optique	LED / optique
Interface / contact sans potentiel		CAN-BUS / oui	CAN-BUS / oui	CAN-BUS / oui	CAN-BUS / oui
Grille de séparation réglable		5 + 1	5 + 1	4 + 1	4 + 1
Matériau de la grille intérieure		Acier zingué et vernis de protection	Acier zingué et vernis de protection	Acier zingué et vernis de protection	Acier zingué et vernis de protection
Poignée / Isolation		acier inox / 80 mm	acier inox / 80 mm	acier inox / 80 mm	acier inox / 80 mm
Poids brut / net		185 / 160 kg	188 / 163 kg	165 / 140 kg	163 / 138 kg
Classe climatique		3 / +10°C jusqu'à +25°C	3 / +10°C jusqu'à +25°C	3 / +10°C jusqu'à +25°C	3 / +10°C jusqu'à +25°C
Réfrigérant		R 290	R 290	R 290	R 290
Puissance / fréquence / tension		4.5 A / 50 Hz / 220 – 240V~	4.5 A / 50 Hz / 220 – 240V~	4.5 A / 50 Hz / 220 – 240V~	4.5 A / 50 Hz / 220 – 240V~
Accessoires					
Grille de séparation haute / basse		9086237 / 9086235	9086237 / 9086235	9086237 / 9086235	9086237 / 9086235
Fond intermédiaire (385 mm / 300 mm / 235 mm)		9086229 / 9086231 / 9086233	9086229 / 9086231 / 9086233	9086229 / 9086231 / 9086233	9086229 / 9086231 / 9086233
Raclette à glace		9086227	9086227	9086227	9086227
Barre de protection anti-chocs (100 mm / 50 mm)		9086247 / 9086059	9086247 / 9086059	9086245 / 9086057	9086245 / 9086057
Clé RFID		9086225	9086225	9086225	9086225
Plaque de protection coffre face / plaque de protection cache de terminaison de bloc		9096579 / 9096577	9096579 / 9096577	9096579 / 9096577	9096579 / 9096577
Plaque de terminaison de bloc une pièce / deux pièces		9086269 / 9086267	9086269 / 9086267	9086269 / 9086267	9086269 / 9086267
Butée de sol (pas de superstructure)		9086271	9086271	9086271	9086271
Grille de protection sans superstructure (grille de protection pour superstructure d'étagère, sur demande)		9086257	9086257	9086255	9086255
Kit de jonction de coffre face		9086249	9086249	9086249	9086249
Support de plaques produits		9096583	9096583	9096583	9096583
Câble d'éclairage en commande manuelle		9086223	9086223	9086223	9086223
Câble réseau pour connexion du coffre		9086221	9086221	9086221	9086221
Résistance de terminaison (1 par bloc)		9086219	9086219	9086219	9086219
Kit de connecteurs pour sortie d'alarme		9590153	9590153	9590153	9590153

* mesurée à 25 °C selon EN 23953
** valeur mode de congélation

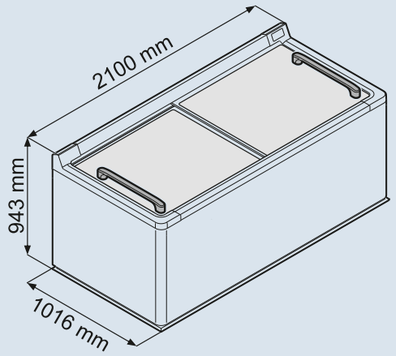

Ilots de supermarché		STE 1122 Coffre face Réfrigérateur / Congélateur
Largeur		210 cm
Capacité brute / utile	réfrigérateur	1060 / 540 l
Capacité brute / utile	congélateur	1060 / 645 l
Surface de présentation des marchandises (TDA)		1,41 m²
Dimensions extérieures en mm (L / P / H)		2100 / 1016 / 943
Dimensions intérieures en mm (L / P / H)		1865 / 780 / 415 – 550**
Consommation électrique congélation en 24 h *		5,348 kWh
Consommation électrique réfrigération en 24 h *		3,777 kWh
Système de réfrigération	Mode de réfrigération	dynamique
	Mode de congélation	statique
Système de dégivrage		Dégivrage automatique au gaz chaud
Options de réglage de temp.	Mode de réfrigération	+2°C jusqu'à +4°C
	Mode de congélation	-19°C jusqu'à -21°C
Hauteur de la marque d'empilage	Réfrigération / congélation	415 / 550 mm
Matériau de l'habillage / couleur		Matière synthétique de haute qualité / blanc
Matériau du couvercle		Couvercle coulissant vitré
Matériau de la cuve intérieure		ABS alimentaire / aluminium
Couleur du cadre de recouvrement		blanc
Type de commande / Affichage de la température		Touch-électronique / digital
Eclairage intérieur / Panne : signal d'alarme		LED / optique
Interface / contact sans potentiel		CAN-BUS / oui
Grille de séparation réglable		4 + 1
Matériau de la grille intérieure		Acier zingué et vernis de protection
Poignée / Isolation		acier inox / 80 mm
Poids brut / net		180 / 160 kg
Classe climatique		3 / +10°C jusqu'à +25°C
Réfrigérant		R 290
Puissance / fréquence / tension		4.5 A / 50 Hz / 220 – 240V~
Accessoires		
Grille de séparation haute / basse		9086237 / 9086235
Fond intermédiaire (385 mm / 300 mm / 235 mm)		9086229 / 9086231 / 9086233
Raclette à glace		9086227
Barre de protection anti-chocs (100 mm / 50 mm)		9086243 / 9086055
Clé RFID		9086225
Plaque de protection coffre face / plaque de protection cache de terminaison de bloc		9096579 / 9096577
Plaque de terminaison de bloc une pièce / deux pièces		9086269 / 9086267
Butée de sol (pas de superstructure)		9086271
Kit de jonction de coffre face		9086249
Support de plaques produits		9096585
Câble d'éclairage en commande manuelle		9086223
Câble réseau pour connexion du coffre		9086221
Résistance de terminaison (1 par bloc)		9086219
Kit de connecteurs pour sortie d'alarme		9590153

* mesurée à 25 °C selon EN 23953
** valeur mode de congélation

	250 cm	210 cm	Coffre face
Congélation	**SGT 1322**	**SGT 1122**	
Réfrigération et congélation	**ST 1322**	**ST 1122**	**STE 1122**

Variantes d'installation

Les appareils peuvent être installés individuellement ou combinés de façon variable :

· Appareil individuel

L'appareil doit être placé contre un mur

· Alignement d'appareils

L'appareil doit être placé contre un mur

· Disposition en bloc

· Ilot de réfrigération/congélation

ou

Accessoires

Grille de séparation haute

Les grilles de séparation (disponibles en deux tailles) contribuent à la présentation optimale de la marchandise et aident à organiser l'espace intérieur de manière flexible.

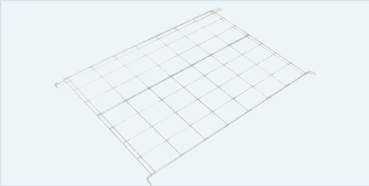

Grille de séparation basse

Les grilles de séparation basses peuvent également être utilisées comme fonds intermédiaires. Une répartition flexible des produits est ainsi possible.

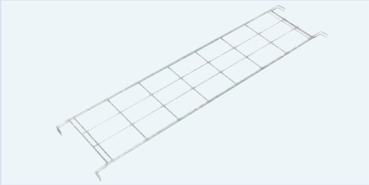

Fond intermédiaire

Pour obtenir une flexibilité complète dans la présentation des produits, les fonds intermédiaires sont disponibles en trois largeurs (235 mm, 300 mm, 385 mm). Les marchandises ou produits rapidement périssables, en faibles quantités ou en petits conditionnements, peuvent être présentés de manière optimale, à proximité de la limite d'empilage, à l'aide des fonds intermédiaires.

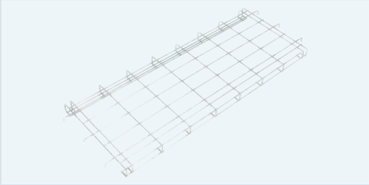

Raclette à glace

Pour enlever manuellement les restes de glace.

Barres de protection anti-chocs

Pour protéger les coffres de tout endommagement, par exemple causé par les chariots, en fonction des besoins des barres de protection anti-chocs flexibles offrent une protection optimale.

Clé RFID

Dans chaque filiale, au moins une clé RFID est nécessaire pour pouvoir accéder au mode de réglage de l'électronique. Le nombre de clés RFID par filiale peut être choisi librement par le client.

Protection contre les enfoncements et les collisions

Dans les supermarchés, il peut arriver que les coffres soient endommagés par des chocs avec des transpalettes ou des chariots. La protection contre les enfoncements empêche que les transpalettes et chariots butent directement contre les congélateurs, ou alors elle amortit les chocs étant donné qu'elle est vissée dans le sol, aux extrémités des blocs.

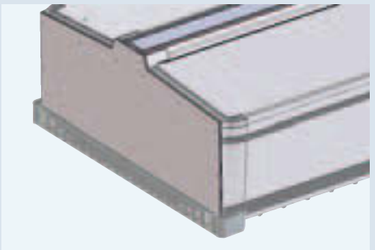

Support de plaques produits

Sur le support de plaques produits, il est possible de placer des panneaux spéciaux avec des informations sur le contenu du coffre. Ces derniers aident les clients à trouver rapidement les produits souhaités.

Accessoires de montage

Plaque de recouvrement (cache de terminaison de bloc)

Lors de l'installation sans coffre face, il est possible de monter un cache de terminaison de bloc en une ou deux parties.

Butée de sol (pas de superstructure)

Dans les filiales sans superstructure de coffre, une butée de sol doit être montée pour aider au positionnement et aligner les coffres.

Grille de protection

Des grilles de protection peuvent être utilisées comme terminaison entre les coffres. Le bloc présente ainsi un aspect fini et la pénétration d'impuretés entre les coffres est évitée.

Connexion du coffre face sur le bloc de coffre

Cette connexion (102 mm) est nécessaire pour raccorder le coffre face au reste du bloc de coffre.

Accessoires électroniques

Câble d'éclairage en commande manuelle

L'éclairage des coffres peut être commandé en option par un circuit électrique séparé. Les câbles d'éclairage requis à cet effet peuvent être branchés directement sur l'électronique du coffre.

Câble réseau

Pour connecter les coffres entre eux, chaque coffre doit être équipé d'un câble réseau.

Résistance de terminaison sans fil

La résistance de terminaison permet de détecter la connexion de l'extrémité du bloc de coffre. Chaque bloc doit être équipé d'une résistance de terminaison.

Kit de connecteurs pour sortie d'alarme

Le kit de connecteurs permet de raccorder une alarme via une sortie numérique pour un coffre individuel.

Vous trouverez les appareils professionnels Liebherr partout où le service et le conseil sont une priorité : dans le commerce spécialisé !

Vous trouverez un aperçu de tous les appareils Liebherr dans nos catalogues généraux.
Disponibles via votre revendeur ou via www.liebherr.com.

Communication intelligente sur tous les canaux

Media App

Les catalogues et vidéos des appareils ménagers Liebherr peuvent rapidement et facilement être téléchargés sur votre tablette et sont toujours et partout disponibles hors connexion.

WineGuide App

Fournit une vue d'ensemble des vins de Bordeaux, de leurs producteurs et millésimes ainsi que les caractéristiques des armoires à vin Liebherr.

apps.home.liebherr.com

Ici vous apprenez quelle application est disponible pour quel système d'exploitation (Apple, Android, etc.) et quel type de dispositif.

Sur le canal YouTube de Liebherr vous trouverez des films intéressants et utiles sur les fonctions des réfrigérateurs et congélateurs Liebherr.

Actualités, lancements de produits et des promotions spéciales peuvent être trouvés sur notre page Facebook, blog Liebherr et Twitter.

socialmedia.home.liebherr.com

Pour tout savoir sur nos canaux de médias sociaux actuels.

Sous réserve de modifications. Imprimé en Allemagne par raff mediagroup. 7944982-00/1/05.2015