Miele
IMMER BESSER

Lave-vaisselle

Automne 2016

Miele Schweizer- und Euro-Norm

voted by readers
MOST TRUSTED BRAND
ENVIRONMENT
2015
Reader's Digest

Des moments brillants

Lorsque l'éclat des verres fait resplendir la table joliment dressée, les sourires des hôtes et de leurs convives rivalisent d'intensité.
Découvrez sur les pages suivantes comment un lave-vaisselle Miele fait rayonner votre vaisselle – et vous avec ! Notamment par des résultats de nettoyage exceptionnels, des détails astucieux qui vous facilitent la vie au quotidien et une faible consommation d'eau et d'énergie, appréciable pour vous comme pour l'environnement.

Sommaire

Bienvenue chez Miele 4
Notre promesse de marque 6
Miele Experience Center 8
Tests de qualité 10
Types d'appareils 12
Diversité des dimensions 14
Spécialement conçus pour les cuisines suisses 18
Concepts de couleurs et de commande 20
Points forts des produits 24
Avantages produits 26
Agencement des paniers 28
Programmes de lavage 34
Options de lavage 36
Traitement en douceur de la vaisselle et des verres 38
Aperçu des produits 40
Lave-vaisselle ProfiLine Miele 50
Aperçu des produits ProfiLine 54
Glossaire 56
Efficacité et durabilité 58
CareCollection Miele 60
Schémas d'encastrement 64
Déclarations de marchandises 68

Bienvenue chez Miele

"Immer besser" – toujours mieux : notre exigence

Lorsque nos deux arrière-grand-pères ont fondé la société Miele, ils ont dû se démarquer de leurs concurrents pour assurer le succès de leur entreprise. Et pour ce faire, il n'y a que deux voies possibles : soit faire moins cher que les autres, soit faire mieux que les autres. Opter pour les deux voies en même temps est pratiquement impossible.

Les fondateurs de Miele ont opté pour la qualité.

Au cours des 117 dernières années, Miele a sans cesse prouvé par ses produits qu'elle suit encore et toujours la voie de la qualité, comme en témoignent d'innombrables comparatifs et distinctions, mais aussi – et surtout – les millions de clients satisfaits de par le monde.

Cette évolution résulte d'une continuité des valeurs et des objectifs, telle qu'on ne peut l'observer que dans les entreprises appartenant depuis des générations à une même famille, plutôt que d'obéir aux intérêts souvent à court terme de la bourse.

Dans cet esprit, depuis 1899, Miele est non seulement synonyme de produits d'excellente qualité et d'ingénierie allemande, mais symbolise aussi le respect, la loyauté et l'estime de ses partenaires, que ce soit pour les partenariats avec ses distributeurs, ses clients finaux, ses fournisseurs, ses employés ou ses voisins. De plus, acheter Miele, c'est agir en faveur de l'environnement. En effet, nos méthodes et nos produits ménagent les ressources. Des méthodes et des produits qui se distinguent également en termes de consommation d'électricité, d'eau et de produits de lavage, mesures qui réduisent en outre les coûts pour l'utilisateur.*

Aujourd'hui, nous – les dirigeants de la société de quatrième génération – vous promettons que cela ne changera pas.

Dr Markus Miele Dr Reinhard Zinkann

* Pour en savoir plus sur nos efforts et principes en matière de durabilité, consultez www.miele.ch/durabilite

"IMMER BESSER" – toujours mieux

Notre promesse de marque

De nombreux arguments plaident en faveur de Miele.
Nous vous en présentons six.
Depuis sa fondation en 1899, Miele applique sa devise "Immer besser" – toujours mieux. Cela signifie que nous mettons tout en œuvre pour être toujours meilleurs que nos concurrents et pour nous améliorer constamment. Nos clients ont ainsi la certitude d'avoir fait le bon choix en optant pour un produit Miele – probablement pour la vie.

La qualité Miele
Une valeur sûre depuis 1899 : vous pouvez vous fier à Miele. Dans la branche, nous sommes le seul fabricant qui teste ses produits, en l'occurence ses lave-linge, sèche-linge, lave-vaisselle, fours, etc. pour une durée de vie de 20 ans. Miele un jour, Miele toujours : notre clientèle du monde entier nous reste fidèle et recommande Miele. À l'avenir, nous continuerons d'appliquer notre devise : aucun compromis quant à la qualité et à la durabilité.

La technique Miele
La marque Miele est synonyme d'excellents résultats pour une consommation d'énergie minimale. Que ce soit pour l'entretien hygiénique et en douceur de votre linge, de vos revêtements de sol et de votre vaisselle ou pour une multitude de plaisirs gustatifs en cuisine. Et cela grâce à de nombreux équipements innovants propres à Miele. Les innombrables victoires obtenues lors de tests de produits renommés dans le monde entier l'attestent.

Le confort Miele
Qu'il soit doté d'un bouton rotatif classique, de touches sentitives discrètes ou d'un écran tactile comme celui de votre smartphone, un appareil Miele est simple et agréable à utiliser. Vous profitez en plus, pour l'entretien du linge ou la cuisson, d'une multitude de programmes automatiques confortables et fiables avec une garantie de réussite et un soin particulier pour le détail. Miele vous simplifie la vie au quotidien !

Le design Miele
Miele incarne des formes claires et une élégance intemporelle. Aucune autre marque ne propose des appareils de cuisine encastrables présentant autant de lignes de design et de couleurs, conçus pour tous les styles d'aménagement et façades de meubles de cuisine. Et comme le design de tous les appareils Miele est harmonisé avec le plus grand soin, peu importe le style de votre cuisine : vous trouverez toujours le Miele qui vous convient.

Le service Miele
Les clients de Miele bénéficient d'un traitement de faveur : notre service après-vente rapide et efficace a été plusieurs fois désigné comme le meilleur de la branche. Nous serons toujours là pour vous. C'est promis !

La marque Miele
Dans de nombreux pays, Miele est la marque la plus prisée de sa branche. Sur son marché d'origine, l'Allemagne, elle a même été désignée comme meilleure marque de tous les temps ("best brand ever"), toutes branches confondues. Ce type de marque révèle aussi la nature de ses clients : les consommateurs Miele recherchent la performance et sont très exigeants par rapport à l'éco-compatibilité de leurs appareils ménagers. Les personnes qui achètent Miele attachent de l'importance au style et à la qualité.

Bienvenue au Miele Experience Center

Nos services pour vous

Conseils personnalisés dans nos expositions
Nous sommes heureux de vous accueillir à notre Experience Center de Crissier ou de Spreitenbach, où nous vous présentons l'univers exclusif de Miele sur plus de 700 m². Cette gamme de produits innovants répond aux exigences les plus élevées en matière d'appareils pour la cuisine et la buanderie. Lors d'un conseil personnalisé, vous en apprendrez plus sur les dernières innovations et les différences entre les modèles. Nos appareils séduisent par leur finition parfaite, par une homogénéité du design inégalée et bien sûr par leur qualité.

Pour que nous puissions réserver le temps nécessaire à un conseil personnalisé, merci de prendre rendez-vous par téléphone au 0800 800 222.

Horaires d'ouverture
Du lundi au vendredi de 9 h à 18 h,
le samedi de 9 h à 16 h.

Info-Service Miele
Si vous avez un problème ou des questions concernant votre appareil Miele, vous pouvez nous contacter directement par téléphone au 0800 800 222 ou par e-mail à l'adresse info@miele.ch.

Séminaires Miele pour personnes intéressées : au plus près de l'univers Miele
Qu'est-ce qui est important pour vous en matière d'alimentation et lorsque vous cuisinez ? Quels sont les appareils ou les combinaisons d'appareils adaptés à vos besoins ?
Les responsables des séminaires vous présentent les nouveautés dans le domaine de la cuisson et tout ce dont ces appareils novateurs sont capables dans la pratique – tout simplement avec des résultats parfaits.

Vous trouverez de plus amples informations (dates, lieux, etc.) sur www.miele.ch/seminaires.

Le Service Miele en Suisse
De jour comme de nuit, les jours ouvrables ou fériés, vous avez la possibilité de demander la visite d'un technicien pour une réparation. Vous saisissez votre demande en précisant la date et l'heure désirées sur www.miele-eservice.ch ou vous nous contactez au numéro gratuit 0800 800 222. Le technicien de votre région sera immédiatement informé et se rendra sur place très rapidement. Les techniciens du service après-vente Miele sont répartis sur l'ensemble du territoire suisse et joignables à tout moment. Où que vous habitiez, vous ne paierez qu'un forfait de déplacement, identique à chaque fois.
www.miele-eservice.ch ou téléphone 0800 800 222

En vente au webshop Miele
Les accessoires sont disponibles sur www.shop.miele.ch

Testés pour une durée de vie de 20 ans*

Les tests de qualité des lave-vaisselle Miele

Miele accorde la plus grande importance à la qualité. C'est pourquoi la fabrication et les matériaux utilisés doivent satisfaire à des exigences particulières. De plus, Miele teste chacun de ses lave-vaisselle pour une durée de vie de 20 ans.*

Test de performance
Dans le cadre d'un test de performance, aussi bien les résultats de lavage et de séchage que les valeurs acoustiques et de consommation de chaque programme sont comparés aux standards de qualité élevés requis par Miele.

Test du panier
Pour obtenir des conditions d'essai aussi réalistes que possible, les paniers sont lourdement chargés : le tiroir à couverts 3D+ de 3 kg, le panier supérieur de 10 kg et le panier inférieur de 20 kg. Dans ces conditions extrêmes, les paniers sont ensuite entrés et sortis automatiquement de l'appareil 100 000 fois de suite.

Épreuve d'endurance de la porte
Une longue durée de vie implique que la porte du lave-vaisselle sera fortement sollicitée. Un test en continu permet de simuler une telle sollicitation : un dispositif spécial ouvre et ferme automatiquement la porte du lave-vaisselle 100 000 fois.

Test d'impact du panier à couverts
Le test d'impact permet à Miele de s'assurer que le panier est capable de résister à une utilisation quotidienne : il est rempli de couverts de test (14 services de 4 pièces chacun), puis lâché depuis un mètre de hauteur sur une butée fixe.

* Correspond à 7500 cycles de lavage

Quel type d'appareil désirez-vous ?

Les différents types de lave-vaisselle Miele

Miele propose divers types de lave-vaisselle et garantit ainsi une cuisine au confort parfait et au design harmonieux.

Lave-vaisselle à pose libre
Ces appareils autonomes à pose libre disposent d'un solide plateau de recouvrement utilisable comme surface de travail. N'étant pas encastré, l'appareil s'adapte à chaque nouvelle cuisine.

Lave-vaisselle intégrables
La face frontale et le bandeau peuvent être dotés du décor frontal de la cuisine – pour un design parfaitement homogène. Un revêtement frontal en inox CleanSteel constitue une autre possibilité.

Lave-vaisselle entièrement intégrables
Toute la face frontale de l'appareil est revêtue du décor frontal de la cuisine ou d'inox CleanSteel Miele. L'appareil s'intègre donc parfaitement au design de chaque cuisine.

Lave-vaisselle sans poignée
Si le design d'une cuisine est conçu pour des appareils sans poignée, les lave-vaisselle Miele équipés de la fonction Knock2open s'y intègrent à la perfection. Il suffit de frapper deux fois sur la porte du lave-vaisselle pour qu'elle s'ouvre d'elle-même – sans poignée.

La diversité des lave-vaisselle Miele

Norme Euro 60 cm

Les lave-vaisselle Miele sont disponibles en différentes hauteurs et largeurs. Ainsi, vous trouverez toujours la solution idéale pour votre cuisine.

Lave-vaisselle standard
Norme Euro 60 cm (81 cm de haut)
Pour les niches standard présentes dans la plupart des ménages, à partir d'une hauteur de 81 cm sous plan de travail.

Une place prodigieuse –
lave-vaisselle extra-hauts
Norme Euro 60 cm (85 cm de haut)
À partir d'une hauteur sous plan de 85 cm, les lave-vaisselle intégrables et entièrement intégrables disposent d'une enceinte de lavage XXL, soit 4 cm de plus en hauteur pour les modèles de norme Euro. Le panier supérieur a été ainsi rehaussé pour offrir davantage de flexibilité et de meilleures possibilités de rangement, p. ex. pour les verres à pied, les grandes tasses à café et les pièces mesurant jusqu'à 35 cm de diamètre.

La diversité des lave-vaisselle Miele

Norme Suisse 55 cm et modèles extra-minces de 45 cm

Une place prodigieuse – les nouveaux lave-vaisselle Miele s'intègrent parfaitement au design des éléments de cuisine suisses de 55 cm de large et séduisent par leur confort d'utilisation exceptionnel.

Sans socle, les modèles de 55 cm offrent une enceinte de lavage plus haute de 10 cm
Norme Suisse 55 cm (85 cm de haut)
Après le retrait du socle, les lave-vaisselle intégrables et entièrement intégrables de norme Suisse offrent 10 cm de plus dans l'enceinte de lavage, ce pour un appareil de 91 cm de haut. Douze couverts standard y trouvent place. Si le lave-vaisselle est posé sur un socle, Miele prend en charge une partie des coûts de démontage.

Lave-vaisselle extra-minces 45 cm de large (81 cm de haut)
L'idéal pour les ménages disposant de peu de place, mais voulant profiter du confort d'un lave-vaisselle Miele.

Spécialement conçus pour les cuisines suisses

La qualité Miele pour chaque cuisine de norme Suisse

Une fois le socle démonté, l'enceinte de lavage des lave-vaisselle Miele offre 10 cm de plus, ce qui permet d'installer l'appareil dans une cuisine de norme Suisse – et de profiter de ce gain de place prodigieux.

Désormais, les assiettes de 35 cm de diamètre trouvent place dans un lave-vaisselle de 55 cm de large
Grâce à l'aménagement modulable des paniers avec rangées de pointes rabattables, supports pour verres à pied réglables en hauteur et nouveau tiroir à couverts, il est possible d'y placer des verres à pied, des assiettes de 35 cm de diamètre ou de grands saladiers, etc. – leur stabilité est garantie.

Enlever le socle ?
C'est Miele qui paie les coûts supplémentaires !
Avez-vous déjà un lave-vaisselle de 55 cm posé sur un socle ? Aucun problème ! Miele prend à sa charge les coûts occasionnés par le démontage du socle (jusqu'à CHF 150.– au maximum, TVA incluse).

Le bandeau du lave-vaisselle s'harmonise à la hauteur du tiroir
Visuellement, le bandeau de commande s'adapte parfaitement aux cuisines de norme Suisse en créant, par exemple, une ligne continue avec le tiroir voisin.

Quel type de commande privilégiez-vous ?

Les concepts de couleurs et de commande des lave-vaisselle intégrables

Tous les lave-vaisselle Miele sont d'un emploi particulièrement convivial. Optez pour la commande tactile moderne, les touches de sélection de programme intuitives ou le sélecteur rotatif classique, l'écran TFT, l'affichage en texte clair ou à sept segments : quel que soit le concept de bandeau choisi, vous serez toujours guidé à travers les différentes étapes de manière logique et intuitive.

Couleurs du bandeau

Inox CleanSteel

Blanc brillant

Brun havane

Noir obsidienne

Concepts de commande

SensorTronic/bandeau incliné/écran TFT : l'écran TFT à cinq lignes, doté de touches sensitives latérales, présente clairement le contenu de tous les menus. Ainsi, le guidage de l'utilisateur et le nettoyage sont d'une grande facilité. L'écran légèrement incliné permet une lecture aisée de l'affichage. Grâce à leur design élégant, les lave-vaisselle à commande SensorTronic s'inscrivent de manière homogène dans la lignée des appareils à encastrer de la génération 6000.

Sélecteur rotatif/bandeau incliné/affichage en texte clair : le programme de lavage souhaité se sélectionne de façon classique en tournant le bouton de commande. Les touches permettent d'ajouter des paramètres ou des options de lavage. Les informations relatives au statut du programme sont facilement identifiables sur la ligne de l'affichage en texte clair, dont la lecture est facilitée par le bandeau incliné.

Touches de sélection de programme/bandeau droit/affichage en texte clair : les programmes et les options peuvent être facilement sélectionnés en pressant une touche et s'affichent à l'écran sur une seule ligne en texte clair. Pour qu'ils puissent parfaitement s'intégrer aux différents styles de cuisine, les lave-vaisselle équipés de ce type de bandeau sont disponibles en plusieurs coloris.

Touches de sélection de programme/bandeau droit/affichage 7 segments : les programmes et les options de lavage peuvent être facilement sélectionnés et modifiés en pressant une touche. Les indications apparaissent sur un afficheur 7 segments.

Quel type de commande privilégiez-vous?

Les concepts de commande des lave-vaisselle entièrement intégrables

Touch on metal : ce nouveau concept de commande conjugue un design de qualité à fleur de plan avec une commande intuitive guidée de gauche à droite. Les touches sensitives en relief intégrées au bandeau en inox s'utilisent facilement et les réglages sélectionnés sont immédiatement identifiables grâce aux témoins LED.

Touches de sélection de programme/affichage en texte clair : les programmes et les options de lavage peuvent être facilement sélectionnés en pressant une touche et s'affichent à l'écran sur une seule ligne en texte clair.

Touches de sélection de programme/affichage 7 segments : les programmes et les options de lavage peuvent être facilement sélectionnés et modifiés en pressant une touche. Les indications apparaissent sur un afficheur 7 segments.

0
5
10
15
20
25
30
35
40
45
50
55

Quels sont les équipements essentiels pour vous ?

Les points forts des lave-vaisselle Miele*

QuickPowerWash
Le nouveau programme de lavage QuickPowerWash garantit d'excellents résultats de lavage et de séchage pour de la vaisselle normalement sale en 58 minutes seulement. L'utilisation des pastilles de lavage UltraTabs Multi de Miele, spécialement développées pour ce programme, permet en outre d'atteindre la perfection. En effet, ces pastilles se dissolvent en 2 à 3 minutes pour que la performance de nettoyage entre en action dès le début du programme. Résultat : classe de performance de lavage A[1)].

Exclusive to Miele **Tiroir à couverts 3D+ breveté[2)]**
Encore plus de flexibilité : une partie médiane avec une rangée de pointes rabattables offre suffisamment de place pour les couverts de grande taille.

Nouvel agencement des paniers Miele
Souplesse et confort maximaux : pour une utilisation, des variantes d'agencement et des résultats de lavage parfaits.

A+++ -20 %
20 % plus économique que la classe d'efficacité énergétique A+++ : excellente performance de lavage et de séchage accompagnée d'une rentabilité maximale grâce à l'accumulateur de chaleur EcoTech.

Lave-vaisselle à eau renouvelée, à partir d'une consommation d'eau de 6,5 l
Consommation minimale : le programme Automatic offre les meilleurs résultats de lavage pour une consommation d'eau réduite au minimum.

Exclusive to Miele **Knock2open[3)]**
Unique : cet appareil s'intègre parfaitement à une cuisine sans poignée – il suffit de frapper 2 fois sur la porte pour qu'elle s'ouvre automatiquement.

* Selon le modèle
1) Meilleurs résultats de lavage A en moins d'une heure en utilisant les pastilles UltraTabs Multi de Miele. Certifié par l'institut TÜV Rheinland : "L'indice des performances de lavage mesuré est de 1,14 pour le programme QuickPowerWash en association avec les pastilles UltraTabs Multi de Miele, ce qui correspond à la meilleure classe de performance de lavage possible A (machine de référence testée avec du détergent IEC de type B)."
2) Brevet européen EP 2201887B1
3) Brevet européen EP 2428153B1

De quelles caractéristiques de confort votre appareil devrait-il disposer ?

Les avantages des lave-vaisselle Miele*

Exclusive to Miele **Application Miele@mobile[1)]**
Bien connecté grâce à WifiConn@ct : obtenez le statut et commandez les appareils par smartphone ou tablette.

Exclusive to Miele **Séchage AutoOpen breveté[2)]**
Tout est parfaitement sec : à la fin du programme de lavage, la porte du lave-vaisselle s'ouvre automatiquement.

Exclusive to Miele **Réservoir de sel breveté[3)] dans la porte**
Un confort parfait : le réservoir à sel se remplit debout, avec la porte à demi ouverte.

Exclusive to Miele **BrilliantLight[4)]**
Commande automatique : quatre LED éclairent toute l'enceinte d'une lumière brillante.

Exclusive to Miele **FlexiTimer avec EcoStart**
Ingénieux : grâce à EcoStart, le lave-vaisselle choisit automatiquement le tarif d'électricité le plus avantageux.

Exclusive to Miele **Perfect GlassCare[5)]**
Respectueux et doux : cette technologie assure un entretien des verres en douceur.

Exclusive to Miele **AutoClose**
Un léger contact suffit : grâce à AutoClose, la porte motorisée se referme toute seule.

Exclusive to Miele **ComfortClose**
Pratique : la porte du lave-vaisselle s'ouvre et se ferme très facilement ou reste dans la position désirée.

Exclusive to Miele **TimeControl**
Vue d'ensemble : le temps restant du programme s'affiche par le biais de quatre LED.

Exclusive to Miele **SensorDry[6)]**
Plus aucune goutte d'eau : le programme assure toujours un séchage parfait de la vaisselle.

Exclusive to Miele **Demi-charge[7)]**
Il n'est plus nécessaire de charger complètement l'appareil : le détecteur de charge automatique adapte la consommation d'eau et d'électricité.

Garantie de protection contre les eaux[8)]
Sécurité maximale : Miele prend en charge les coûts des dégâts matériels dus à un défaut du système de protection contre les eaux – pendant 20 ans.

Raccordement à l'eau chaude
Jusqu'à 50 % d'économie d'électricité [9)] : chaque lave-vaisselle Miele dispose d'un raccordement à l'eau chaude jusqu'à 60 °C.

Un niveau sonore exemplaire
À peine audibles : de faibles émissions sonores à partir de 38 dB(A) avec des résultats constants et toujours parfaits.

Extra Silencieux
Extrêmement silencieux : le niveau sonore de ce programme étant de 38 dB(A) seulement, il s'entend à peine.

EcoFeedback
Laver en connaissance de cause : affichage de la consommation d'eau et d'électricité escomptée lors de la sélection du programme de lavage.

Touch on metal
Élégant et pratique : les éléments de commande affleurants sont placés dans le bandeau en inox, pour un design sobre et raffiné.

Encastrement en hauteur
Charger l'appareil sans se pencher : tous les lave-vaisselle encastrables de Miele peuvent être positionnés en hauteur pour une utilisation ergonomique.

* Selon le modèle 1) Pour les systèmes d'exploitation iOS (depuis la version 7) et Android (depuis la version 4.1). Des composants Miele@home supplémentaires sont requis pour tous les lave-vaisselle, sauf pour le modèle G 6000 EcoFlex 2) Brevet européen EP 2120671B1 3) Brevet européen EP 1457153B1 4) Brevet européen EP 2233061B1 5) Brevet européen EP 1080681B1 6) Brevet européen EP 1902659B1 7) Brevet européen EP 1967121B1 8) Voir aussi le glossaire. Pour des informations détaillées, consultez les conditions de garantie de protection contre les eaux. 9) en programme Fragile

Ici, les assiettes et les verres ont toute liberté

L'agencement des paniers des lave-vaisselle Miele*

Exclusive to Miele **Zone MultiComfort dans le panier inférieur**[1)]
Pour tous les types de vaisselle : même les grandes casseroles trouvent place dans le panier inférieur modulable.

Exclusive to Miele **Support pour grandes tasses**
Individualité et gain de place : ce support libère de la place pour les tasses à café au lait, les bols à muesli, etc.

Poignées de panier ergonomiques
Davantage de plaisir lors des tâches ménagères : les poignées des paniers facilitent le chargement et le déchargement.

Panier supérieur réglable en hauteur
De nombreuses variantes : tous les lave-vaisselle permettent une adaptation en hauteur aisée du panier supérieur.

Marquages FlexAssist
Assistance visuelle idéale : marquage coloré des éléments amovibles pour un agencement individuel des paniers.

Exclusive to Miele **Supports pour verres FlexCare**
Placement stable et en douceur des verres : coussinets en silicone intégrés et structure avec picots.

Support à bouteille rabattable[2)]
Stabilité garantie : placés sur le support à bouteille, vases, carafes, etc. sont nettoyés à fond.

Panier à couverts
Variable à volonté : le panier à couverts s'insère dans les rangées de pointes antérieures du panier inférieur.

Tiroir à couverts
Chaque pièce est placée séparément : les salissures sont ainsi totalement éliminées et les couverts parfaitement séchés.

* Selon le modèle
1) Brevet européen EP 2377455B1
2) Brevet européen EP 2332458B1

L'agencement des paniers des lave-vaisselle Miele*

Normes Suisse et Euro

Agencement des paniers : variantes d'équipement de norme Euro 60 cm

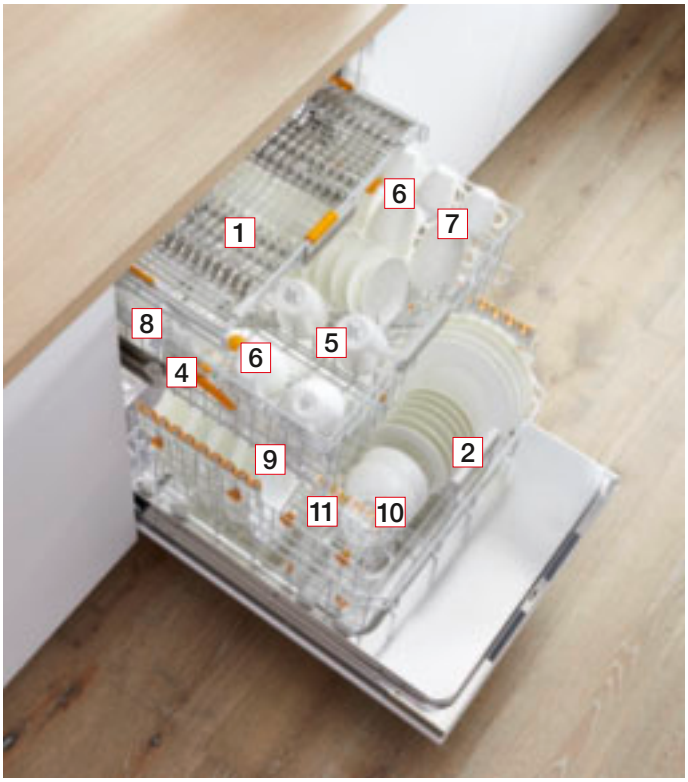

Paniers "MaxiComfort"

1 Tiroir à couverts 3D+ avec poignée
2 Poignées inox (paniers supérieur et inférieur)
3 Marquages FlexAssist (sans illustration)

Panier supérieur :
4 Réglable en hauteur
5 Rangée de pointes rabattable
6 Support pour tasses (à droite)
7 Support pour grandes tasses réglable en largeur, à gauche (uniquement modèles XXL ou appareils avec panier à couverts)
8 Support pour verres à pied réglable en hauteur

Panier inférieur :
9 Garniture MultiComfort amovible
10 2 rangées de pointes (rabattables)
11 4 supports pour verres FlexCare réglables en hauteur
12 Support pour verres à pied rabattable (sans illustration)
13 Support à bouteille rabattable (sans illustration)

Paniers "ExtraComfort"[1)]

1 Tiroir à couverts 3D+ avec poignée
2 Poignées ergonomiques (paniers supérieur et inférieur)
3 Marquages FlexAssist (sans illustration)

Panier supérieur :
4 Réglable en hauteur
5 Rangée de pointes fixe
6 Supports pour tasses en une pièce**

Panier inférieur :
7 Garniture MultiComfort
8 2 rangées de pointes (rabattables à droite, fixes à gauche)
9 2 supports pour verres FlexCare réglables en hauteur (placés à l'arrière, latéralement)

Agencement des paniers : variantes d'équipement de norme Suisse 55 cm

Paniers "ComfortPlus"
(Différence par rapport à "Comfort" p. 32)

1 Tiroir à couverts d'origine Miele
2 Poignées de panier inox (paniers supérieur et inférieur)
3 Marquages FlexAssist (sans illustration)

Panier supérieur :
4 Réglable en hauteur
5 Rangée de pointes fixe
6 Support pour grandes tasses réglable en largeur
7 Support pour verres à pied réglable en hauteur (sans illustration)

Panier inférieur :
8 Garniture MultiComfort
9 2 rangées de pointes rabattables
10 4 supports pour verres à pied FlexCare réglables en hauteur (sans illustration)
11 Supports pour verres à pied rabattables (sans illustration)
12 Supports à bouteille rabattables (sans illustration)

* Équipements selon le modèle
** Support pour tasses à droite uniquement modèles XXL ou appareils avec panier à couverts
1) Avec ou sans tiroir à couverts 3D+

Quels sont les équipements essentiels pour vous ?

Aménagement des paniers modulable

	Norme Euro 60 cm, modèles de 45 cm de large		Norme Suisse 55 cm	
	Paniers ExtraComfort	**Paniers MaxiComfort**	**Paniers Comfort**	**Paniers ComfortPlus**
Équipement				
Panier à couverts	Selon le modèle			
Tiroir à couverts 3D+ / Tiroir à couverts	Selon le modèle/–	•/–	–/•	–/•
Poignées de panier ergonomiques (paniers supérieur et inférieur)	•		•	
Poignées de panier inox (paniers supérieur et inférieur)		•		•
Marquages FlexAssist	•	•	•	•
Panier supérieur				
Réglable en hauteur	•	•	•	•
Rangées de pointes fixes	•		•	•
Rangées de pointes rabattables		•		
Supports pour tasses	•	•	•	•
Support pour grandes tasses réglable en largeur (uniquement modèles G 2xxxx/G 3xxxx)		•		•
Support pour verres à pied réglable en hauteur		•		•
Panier inférieur				
Garniture MultiComfort	•	• (amovible)	•	•
2 rangées de pointes	• (rabattables à droite)	• (toutes deux rabattables)	• (rabattables à droite)	• (toutes deux rabattables)
Supports pour verres réglables en hauteur FlexCare	2 (placés à l'arrière, latéralement)	4	2 (placés à l'arrière, latéralement)	4
Support pour verres à pied rabattable		•		•
Support à bouteille rabattable		•		•

Adaptés à chaque situation

Les programmes de lavage des lave-vaisselle Miele*

ECO
Vraiment économe : ce programme économe en eau et en énergie est idéal pour diverses pièces de vaisselle.

Automatic
Pour de la vaisselle peu fragile : p. ex. différentes pièces présentant des restes d'aliments.

Intensif Plus 75 °C
Une efficacité maximale : casseroles, poêles, etc. sont parfaitement propres.

QuickPowerWash
Classe de lavage A : meilleurs résultats de lavage et de séchage en 58 minutes pour de la vaisselle normalement sale.[1)]

Fragile
En douceur et avec ménagement : le programme idéal pour une vaisselle sensible à la chaleur et normalement sale.

Quotidien 55 °C
Rapide et efficace : le programme pour de nombreuses occasions, qui lave à fond une vaisselle normalement sale.

Extra Silencieux
À peine audible : pour différentes pièces de vaisselle présentant des résidus d'aliments légèrement secs.

Exclusive to Miele **SolarEco**
Imbattable : la faible consommation d'électricité de 0,06 kWh par cycle de lavage en cas d'installation solaire thermique, de pompe à chaleur ou de chauffage au gasoil.

Exclusive to Miele **Hygiène**
Parfaitement hygiénique : pour des biberons, planches à découper, etc. propres et stériles. Certifié par l'Institut für Angewandte Forschung GmbH.

Volumineux 65 °C
Pour les objets volumineux : les pièces encombrantes sont ainsi parfaitement lavées dans le panier inférieur.

Pâtes/paëlla
Pour les mets qui adhèrent aux assiettes : ce programme élimine totalement les résidus de pâtes, riz et pommes de terre.

Verres Express
Une présentation parfaite : ce programme lave et sèche les verres à bière, garantissant ainsi une parfaite couronne de mousse.

Nettoyage machine
Selon les besoins : ce programme assure un nettoyage à fond du lave-vaisselle.

Rapide 40 °C
Programme court : nettoie en une demi-heure environ différentes pièces de vaisselle présentant des restes d'aliments frais.

* Selon le modèle
1) Certifié par l'institut TÜV Rheinland

Encore plus de flexibilité

Les options de lavage des lave-vaisselle Miele*

Turbo
Lorsque le temps presse : cette option permet de raccourcir la durée du programme de 50 minutes au maximum.

Lavage Economique
Un choix conscient : cette option permet de réduire encore la consommation d'électricité grâce à l'adaptation des températures et de la durée d'action.

Séchage +
Séchage garanti : une phase de séchage prolongée et une température de rinçage plus élevée assurent un séchage parfait, même des verres et pièces en plastique.

Zone Puissance +
Puissante mais douce : cette option renforce la puissance de lavage dans le panier inférieur et s'enclenche à volonté.

Prélavage
Nettoyage amélioré : cette option permet d'éliminer les salissures peu incrustées dès le début du programme.

Trempage
Efficace contre les fortes salissures : les restes d'aliments très incrustés sont ramollis, puis éliminés.

* Selon le modèle, l'option de lavage peut influer sur la consommation d'eau et d'électricité ou la durée du programme.

Une propreté impeccable

Aperçu des programmes et options de lavage

Modèles	Norme Euro 60 cm, modèles de 45 cm de large				Norme Suisse 55 cm	
	G 26925-60 SCi XXL G 26997-60 SCVi XXL K20 G 16992-60 SCVi K20	G 26845-60 SCi XXL G 16840-60 SCi G 26895-60 -SCVi XXL K20 G 16890-60 SCVi K20	G 26725-60 SCi XXL G 16720-60 SCi G 26765-60 SCVi XXL G 16760-60 SCVi G 14820-45 SCi G 14880-45 SCVi	G 26005-60 i XXL SPECIAL PLUS G 16000-60 i SPECIAL PLUS G 26065-60 Vi XXL G 16060-60 Vi	G 3525-55 SCi G 3585-55 SCVi	G 3325-55 SCi G 3385-55 SCVi
Programmes de lavage						
ECO	•	•	•	•	•	•
Automatic	•	•	•	•	•	•
Intensif Plus 75 °C	•	•	•	•	•	•
QuickPowerWash	•	•	•	–	–	–
Rapide 40 °C	–	–	–	–	•	•
Fragile	•	•	•	•	•	•
Quotidien 55 °C	•	•	•	•	•	•
Extra Silencieux (38 dB)	•	• (40 dB)	• (40 dB)	–	•	–
SolarEco	•	•	•	–	•	–
Hygiène	•	•	–	–	•	–
Volumineux 65 °C	•	•	–	–	•	–
Pâtes/paëlla	•	–	–	–	–	–
Verres Express	•	–	–	–	–	–
Nettoyage machine	•	•	•	–	•	–
Options de lavage						
Turbo	•	•	•	•	•	•
Lavage Economique	•	•	•	–	•	–
Séchage +	•	•	–	–	• (uniquement pour G 3525)	–
Zone Puissance +	•	•	–	–	• (uniquement pour G 3525)	–
Prélavage	•	–	–	–	•	•
Trempage	•	–	–	–	–	–

Soin optimal des verres précieux

Traitement en douceur de la vaisselle et des verres par les lave-vaisselle Miele

Agencement des paniers Miele

Tiroir à couverts 3D+ breveté [1)]

Séchage AutoOpen breveté[2)]

CareCollection Miele

Riedel recommande les lave-vaisselle Miele
Laver les verres à vin précieux et fragiles au lave-vaisselle ? Avec Miele, c'est possible ! Car en combinant diverses caractéristiques d'équipement* parfaitement conçues, Miele est devenu le spécialiste du lavage en douceur des verres :

- **Tiroir à couverts 3D+ breveté[1)] :** disposition en douceur des verres à pied
- **Nouvel agencement des paniers Miele :** un emplacement stable pour les verres à vin
- **Séchage AutoOpen breveté[2)] :** séchage doux, résultat brillant, polissage ultérieur superflu
- **Perfect GlassCare[3)]:** protection contre la corrosion du verre
- **Programme Fragile :** un entretien totalement maîtrisé
- **CareCollection Miele :** produits de lavage parfaitement adaptés, avec une formule spéciale pour la protection du verre

Le résultat : des verres parfaitement propres et étincelants, tout polissage ultérieur est superflu. Aucune trace ni tache d'eau, aucun bris de verre. Même après de nombreux lavages, les verres précieux sont aussi beaux qu'au premier jour.

Même les verres les plus fragiles peuvent être lavés sans hésitation dans un lave-vaisselle Miele. Riedel Glas, concepteur et fabricant de verres à vin, le confirme. Pour le lavage de ses verres (soufflés à la bouche ou en machine), Maximilian Riedel recommande les lave-vaisselle Miele.

RIEDEL
THE WINE GLASS COMPANY
EXCLUSIVELY RECOMMENDS
Miele

"Le fait que Miele soit capable de laver à la perfection et en douceur nos précieux verres constitue pour nous une petite nouveauté. Avec Miele, l'entretien des verres est parfait et confortable. Pour laver nos verres dans les règles de l'art, nous recommandons expressément les lave-vaisselle Miele. On ne peut faire mieux, même à la main."

Maximilian Riedel

* Selon le modèle
1) Brevet européen EP 2201887B1
2) Brevet européen EP 2120671B1
3) Brevet européen EP 1080681B1

Quelle est la signification de chaque icone ?

Aperçu de tous les symboles utilisés pour les lave-vaisselle à pose libre et intégrables

Sur les pages suivantes, tous les lave-vaisselle à pose libre et intégrables de Miele sont à nouveau présentés dans des tableaux détaillés. D'une manière générale, les produits Miele disposent de nombreuses fonctions et particularités.

Leurs principales caractéristiques sont représentées sous forme d'icones, directement au-dessus du produit, afin de pouvoir les différencier d'un seul coup d'œil. Vous en trouverez un aperçu sur cette page, ainsi qu'une brève explication de tous les symboles utilisés pour ce groupe de produits.

Efficacité énergétique
Indique l'efficacité énergétique de l'appareil.

Les classes d'efficacité énergétique indiquées vont de A+++ -20 % à A+.

Consommation d'eau
Indique la consommation d'eau en litres.

Les lave-vaisselle les plus économes affichent une consommation à partir de 6,5 l en programme Automatic.

Émissions sonores
Indique le niveau sonore en décibels (dB).

Le niveau sonore des lave-vaisselle les plus silencieux est de 38 dB seulement.

Lavage des couverts
Indique où placer les couverts pour le nettoyage.

Le tiroir à couverts 3D+ breveté[1] est variable en hauteur, en largeur et en profondeur.

Tous les couverts sont placés séparément : les salissures sont ainsi totalement éliminées et les couverts parfaitement séchés.

Se fixe sur les rangées de pointes avant du panier inférieur.

QuickPowerWash
Indique si l'appareil dispose du programme de lavage QuickPowerWash.

Meilleure performance de lavage en moins d'une heure.[2]

Perfect GlassCare[3]
Indique si l'appareil dispose de la technologie Perfect GlassCare.

La technologie brevetée[3] assure un lavage des verres en douceur.

Séchage AutoOpen[4]
Indique si l'appareil dispose de la fonction de séchage AutoOpen.

Réservoir à sel dans la porte [5]
La porte s'ouvre automatiquement à la fin du programme de lavage.

Indique si le réservoir à sel est intégré dans la porte de l'appareil.

Remplissage facile du sel avec la porte à moitié ouverte.

BrilliantLight[6]
Indique si l'appareil dispose d'un éclairage intérieur.

4 LED haute puissance éclairent parfaitement l'espace intérieur.

* 20 % plus économique que la classe d'efficacité énergétique A+++

[1] Brevet européen EP 2201887B1

[2] Certifié par l'institut TÜV Rheinland : "L'indice des performances de lavage mesuré est de 1,14 pour le programme QuickPowerWash en association avec les pastilles UltraTabs Multi de Miele, ce qui correspond à la meilleure classe de performance de lavage possible A (machine de référence testée avec du détergent IEC de type B)."

[3] Brevet européen EP 1080681B1

[4] Brevet européen EP 2120671B1

[5] Brevet européen EP 1457153B1

[6] Brevet européen EP 2233061B1

Quelle est la signification de chaque icone ?

Aperçu de tous les symboles utilisés pour les lave-vaisselle entièrement intégrables

Sur les pages suivantes, tous les lave-vaisselle entièrement intégrables de Miele sont à nouveau présentés dans des tableaux détaillés. D'une manière générale, les produits Miele disposent de nombreuses fonctions et particularités.

Leurs principales caractéristiques sont représentées sous forme d'icones, directement au-dessus du produit, afin de pouvoir les différencier d'un seul coup d'œil. Vous en trouverez un aperçu sur cette page, ainsi qu'une brève explication de tous les symboles utilisés pour ce groupe de produits.

Efficacité énergétique
Indique l'efficacité énergétique de l'appareil.

Les classes d'efficacité énergétique indiquées vont de A+++ -20 % à A+.

Consommation d'eau
Indique la consommation d'eau en litres.

Les lave-vaisselle les plus économes affichent une consommation à partir de 6,5 l en programme Automatic.

Émissions sonores
Indique le niveau sonore en décibels (dB) an.

Le niveau sonore des lave-vaisselle les plus silencieux est de 38 dB seulement.

Lavage des couverts
Indique où placer les couverts pour le nettoyage.

Le tiroir à couverts 3D+ breveté[1] est variable en hauteur, en largeur et en profondeur.

Tous les couverts sont placés séparément : les salissures sont totalement éliminées et les couverts parfaitement séchés.

Se fixe sur les rangées de pointes avant du panier inférieur.

QuickPowerWash
Indique si l'appareil dispose du programme de lavage QuickPowerWash.

Meilleure performance de lavage en moins d'une heure.[2]

Séchage AutoOpen[3]
Indique si l'appareil dispose de la fonction de séchage AutoOpen.

La porte s'ouvre automatiquement à la fin du programme de lavage.

Réservoir à sel dans la porte[4]
Indique si le réservoir à sel est intégré dans la porte de l'appareil.

Remplissage facile du sel avec la porte à moitié ouverte.

BrilliantLight[5]
Indique si l'appareil dispose d'un éclairage intérieur.

4 LED haute puissance éclairent parfaitement l'espace intérieur.

Knock2open[6]
Indique le type de mécanisme d'ouverture du lave-vaisselle.

Il suffit de frapper deux fois sur la porte du lave-vaisselle pour qu'elle s'ouvre automatiquement – plus besoin de poignée.

* 20 % plus économique que la classe d'efficacité énergétique A+++

[1] Brevet européen EP 2201887B1

[2] Certifié par l'institut TÜV Rheinland : "L'indice des performances de lavage mesuré est de 1,14 pour le programme QuickPowerWash en association avec les pastilles UltraTabs Multi de Miele, ce qui correspond à la meilleure classe de performance de lavage possible A (machine de référence testée avec du détergent IEC de type B)."

[3] Brevet européen EP 2120671B1

[4] Brevet européen EP 1457153B1

[5] Brevet européen EP 2233061B1

[6] Brevet européen EP 2428153B1

Norme Euro 60 cm

Lave-vaisselle intégrables

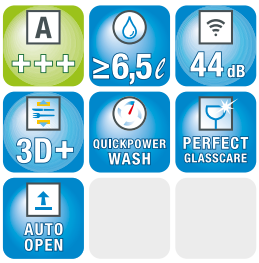

Désignation du modèle/pour la vente variante XXL (60 x 85 cm)	**G 26925-60 SCi XXL**	**G 26845-60 SCi XXL**	**G 26725-60 SCi XXL**
Désignation du modèle/pour la vente variante standard (60 x 81 cm)	**–**	**G 16840-60 SCi**	**G 16720-60 SCi**
Type d'appareil			
Lave-vaisselle à pose libre/à encastrer sous plan de travail	–/–	–/–	–/–
Lave-vaisselle intégrable/entièrement intégrable	●/–	●/–	●/–
Lave-vaisselle de 45 cm/60 cm/55 cm de large	–/●/–	–/●/–	–/●/–
Design			
Type de bandeau	Bandeau incliné	Bandeau incliné	Bandeau droit
Affichage à l'écran	SensorTronic	1 ligne en texte clair	1 ligne en texte clair
Type de commande	Softkeys	Sélecteur rotatif	Touches micro-contact
Confort			
Knock2Open	–	–	–
AutoClose/ComfortClose	●/–	–/●	–/●
BrilliantLight/réservoir à sel dans la porte	●/●	●/●	–/–
Niveau sonore dB(A) re 1 pW	41	41	44
Affichage temps restant/départ différé jusqu'à 24 h/TimeControl	●/●/–	●/●/–	●/●/–
Contrôle de fonctionnement	Display	Display	Display
Efficacité et durabilité			
Classe d'efficacité énergétique/d'efficacité de séchage	A+++/A	A+++/A	A+++/A
Consommation d'eau en l/d'électricité en kWh (progr. ECO)	9,9/0,67	9,9/0,67	9,9/0,67
Consommation annuelle d'eau en l/d'électricité en kWh (ECO)	2.772/189	2.772/189	2.772/189
Consommation d'eau en programme Automatic en l à partir de	6,5	6,5	6,5
Valeurs de consomm. avec Eco eau chaude® ECO en kWh	0,49	0,49	0,49
FlexiTimer avec EcoStart/EcoFeedback	●/●	●/●	●/●
Accumulateur de chaleur EcoTech	●	●	●
Technique de lavage alterné/demi-charge/Eco eau chaude	●/●/●	●/●/●	●/●/●
Qualité des résultats			
Lave-vaisselle à eau renouvelée	●	●	●
Séchage AutoOpen	●	●	●
SensorDry/séchage Turbothermic par air circulant	●/●	●/●	●/●
Perfect GlassCare	●	●	●
Programmes de lavage			
ECO/Automatic/Intensif Plus 75°C	●/●/●	●/●/●	●/●/●
Quotidien 55°C/Fragile/QuickPowerWash	●/●/●	●/●/●	●/●/●
Hygiène/SolarEco/Nettoyage machine	●/●/●	●/●/●	–/●/●
Extra Silencieux 38 dB(A)/Extra Silencieux 40 dB(A)	●/–	●/–	–/●
Programmes spéciaux (p. ex. Féculents)	●	–	–
Options de lavage			
Turbo/Zone Puissance +/Lavage Economique/Séchage +	●/●/●/●	●/●/●/●	●/–/●/–
Trempage/Prélavage à l'eau chaude	●/–	–/–	–/–
Aménagement des paniers			
Rangement des couverts	Tiroir à couverts 3D+	Tiroir à couverts 3D+	Tiroir à couverts 3D+
Type de panier/nombre de couverts standard	MaxiComfort/14	MaxiComfort/14	ExtraComfort/14
Fonctions domotiques			
Miele@home	●	●	–
Sécurité			
Système Aquasécurité	●	●	●
Voyant de contrôle des filtres	●	●	●
Sécurité enfants/blocage de la mise en marche	●/●	●/–	●/–
Caractéristiques techniques			
Puissance totale de raccordement en kW/tension en V/fusibles en A	2,1/230/10	2,1/230/10	2,1/230/10
Design du bandeau au choix			
Inox CleanSteel	●	●	●
Blanc brillant	–	●	●
Noir obsidienne	–	●	●
Brun havane	–	–	●

Désignation du modèle/pour la vente variante XXL (60 x 85 cm)	**G 26005-60 i XXL SPECIAL PLUS**
Désignation du modèle/pour la vente variante standard (60 x 81 cm)	**G 16000-60 i SPECIAL PLUS**
Type d'appareil	
Lave-vaisselle à pose libre/à encastrer sous plan de travail	–/–
Lave-vaisselle intégrable/entièrement intégrable	●/–
Lave-vaisselle de 45 cm/60 cm/55 cm de large	–/●/–
Design	
Type de bandeau	Bandeau droit
Affichage à l'écran	Affich. 7 segments à 3 chiffres
Type de commande	Touches micro-contact
Confort	
Knock2Open	–
AutoClose/ComfortClose	–/●
BrilliantLight/réservoir à sel dans la porte	–/–
Niveau sonore dB(A) re 1 pW	44
Affichage temps restant/départ différé jusqu'à 24 h/TimeControl	●/●/–
Contrôle de fonctionnement	–
Efficacité et durabilité	
Classe d'efficacité énergétique/d'efficacité de séchage	A+++/A
Consommation d'eau en l/d'électricité en kWh (progr. ECO)	9,7/0,84
Consommation annuelle d'eau en l/d'électricité en kWh (ECO)	2.716/234
Consommation d'eau en programme Automatic en l à partir de	6,5
Valeurs de consomm. avec Eco eau chaude® ECO en kWh	0,59
FlexiTimer avec EcoStart/EcoFeedback	–/–
Accumulateur de chaleur EcoTech	–
Technique de lavage alterné/demi-charge/Eco eau chaude	●/●/●
Qualité des résultats	
Lave-vaisselle à eau renouvelée	●
Séchage AutoOpen	●
SensorDry/séchage Turbothermic par air circulant	●/●
Perfect GlassCare	●
Programmes de lavage	
ECO/Automatic/Intensif Plus 75°C/Rapide 40°C	●/●/●/●
Quotidien 55°C/Fragile/QuickPowerWash	●/●/–
Hygiène/SolarEco/Nettoyage machine	–/–/–
Extra Silencieux 38 dB(A)/Extra Silencieux 40 dB(A)	–/–
Programmes spéciaux (p. ex. Féculents)	–
Options de lavage	
Turbo/Zone Puissance +/Lavage Economique/Séchage +	●/–/–/–
Trempage/Prélavage à l'eau chaude	–/–
Aménagement des paniers	
Rangement des couverts	Panier à couverts
Type de panier/nombre de couverts standard	ExtraComfort/14
Fonctions domotiques	
Miele@home	–
Sécurité	
Système Aquasécurité	●
Voyant de contrôle des filtres	–
Sécurité enfants/blocage de la mise en marche	●/–
Caractéristiques techniques	
Puissance totale de raccordement en kW/tension en V/fusibles en A	2,1/230/10
Design du bandeau au choix	
Inox CleanSteel	●
Blanc brillant	●
Noir obsidienne	–
Brun havane	–

Norme Euro 60 cm

Lave-vaisselle entièrement intégrables

Désignation du modèle/pour la vente variante XXL (60 x 85 cm)	**G 26997-60 SCVi XXL K2O**	**G 26895-60 SCVi XXL K2O**	**G 26765-60 SCVi XXL**
Désignation du modèle/pour la vente variante standard (60 x 81 cm)	**G 16992-60 SCVi K2O**	**G 16890-60 SCVi K2O**	**G 16760-60 SCVi**
Type d'appareil			
Lave-vaisselle à pose libre/à encastrer sous plan de travail	–/–	–/–	–/–
Lave-vaisselle intégrable/entièrement intégrable	–/●	–/●	–/●
Lave-vaisselle de 45 cm/60 cm/55 cm de large	–/●/–	–/●/–	–/●/–
Design			
Type de bandeau	–	–	–
Affichage à l'écran	2 ligne en texte clair	1 ligne en texte clair	1 ligne en texte clair
Type de commande	Touch on metal	Touches micro-contact	Touches micro-contact
Confort			
Knock2Open	●	●	–
AutoClose/ComfortClose	●/–	●/–	–/●
BrilliantLight/réservoir à sel dans la porte	●/●	●/●	–/–
Niveau sonore dB(A) re 1 pW	41	41	44
Affichage temps restant/départ différé jusqu'à 24 h/TimeControl	●/●/●	●/●/–	●/●/–
Contrôle de fonctionnement	optique et acoustique	optique et acoustique	optique et acoustique
Efficacité et durabilité			
Classe d'efficacité énergétique/d'efficacité de séchage	A+++/A	A+++/A	A+++/A
Consommation d'eau en l/d'électricité en kWh (progr. ECO)	9,9/0,67	9,9/0,67	6,5
Consommation annuelle d'eau en l/d'électricité en kWh (ECO)	2.772/189	2.772/189	9,9/0,67
Consommation d'eau en programme Automatic en l à partir de	6,5	6,5	2.772/189
Valeurs de consomm. avec Eco eau chaude® ECO en kWh	0,49	0,49	0,49
FlexiTimer avec EcoStart/EcoFeedback	●/●	●/●	●/●
Accumulateur de chaleur EcoTech	●	●	●
Technique de lavage alterné/demi-charge/Eco eau chaude	●/●/●	●/●/●	●/●/●
Qualité des résultats			
Lave-vaisselle à eau renouvelée	●	●	●
Séchage AutoOpen	●	●	●
SensorDry/séchage Turbothermic par air circulant	●/●	●/●	●/●
Perfect GlassCare	●	●	●
Programmes de lavage			
ECO/Automatic/Intensif Plus 75°C	●/●/●	●/●/●	●/●/●
Quotidien 55°C/Fragile/QuickPowerWash	●/●/●	●/●/●	●/●/●
Hygiène/SolarEco/Nettoyage machine	●/●/●	●/●/●	–/●/●
Extra Silencieux 38 dB(A)/Extra Silencieux 40 dB(A)	●/–	●/–	–/●
Programmes spéciaux (p. ex. Féculents)	●	–	–
Options de lavage			
Turbo/Zone Puissance +/Lavage Economique/Séchage +	●/●/●/●	●/●/●/●	●/–/●/–
Trempage/Prélavage à l'eau chaude	●/–	–/–	–/–
Aménagement des paniers			
Rangement des couverts	Tiroir à couverts 3D+	Tiroir à couverts 3D+	Tiroir à couverts 3D+
Type de panier/nombre de couverts standard	MaxiComfort/14	MaxiComfort/14	ExtraComfort/14
Fonctions domotiques			
Miele@home	●	●	–
Sécurité			
Système Aquasécurité	●	●	●
Voyant de contrôle des filtres	●	●	●
Sécurité enfants/blocage de la mise en marche	–/–	–/–	–/–
Caractéristiques techniques			
Puissance totale de raccordement en kW/tension en V/fusibles en A	2,1/230/10	2,1/230/10	2,1/230/10

Désignation du modèle/pour la vente variante XXL (60 x 85 cm)	**G 26065-60 Vi XXL**
Désignation du modèle/pour la vente variante standard (60 x 81 cm)	**G 16060-60 Vi**
Type d'appareil	
Lave-vaisselle à pose libre/à encastrer sous plan de travail	–/–
Lave-vaisselle intégrable/entièrement intégrable	–/●
Lave-vaisselle de 45 cm/60 cm/55 cm de large	–/●/–
Design	
Type de bandeau	–
Affichage à l'écran	Affich. 7 segments à 3 chiffres
Type de commande	Touches micro-contact
Confort	
Knock2Open	–
AutoClose/ComfortClose	–/●
BrilliantLight/réservoir à sel dans la porte	–/–
Niveau sonore dB(A) re 1 pW	44
Affichage temps restant/départ différé jusqu'à 24 h/TimeControl	●/●/–
Contrôle de fonctionnement	acoustique
Efficacité et durabilité	
Classe d'efficacité énergétique/d'efficacité de séchage	A+++/A
Consommation d'eau en l/d'électricité en kWh (progr. ECO)	9,7/0,84
Consommation annuelle d'eau en l/d'électricité en kWh (ECO)	2.716/234
Consommation d'eau en programme Automatic en l à partir de	6,5
Valeurs de consomm. avec Eco eau chaude® ECO en kWh	0,58
FlexiTimer avec EcoStart/EcoFeedback	–/–
Accumulateur de chaleur EcoTech	–
Technique de lavage alterné/demi-charge/Eco eau chaude	●/●/●
Qualité des résultats	
Lave-vaisselle à eau renouvelée	●
Séchage AutoOpen	●
SensorDry/séchage Turbothermic par air circulant	●/●
Perfect GlassCare	●
Programmes de lavage	
ECO/Automatic/Intensif Plus 75°C/Rapide 40°C	●/●/●/●
Quotidien 55°C/Fragile/QuickPowerWash	●/●/–
Hygiène/SolarEco/Nettoyage machine	–/–/–
Extra Silencieux 38 dB(A)/Extra Silencieux 40 dB(A)	–/–
Programmes spéciaux (p. ex. Féculents)	–
Options de lavage	
Turbo/Zone Puissance +/Lavage Economique/Séchage +	●/–/–/–
Trempage/Prélavage à l'eau chaude	–/–
Aménagement des paniers	
Rangement des couverts	Panier à couverts
Type de panier/nombre de couverts standard	ExtraComfort/14
Fonctions domotiques	
Miele@home	–
Sécurité	
Système Aquasécurité	●
Voyant de contrôle des filtres	–
Sécurité enfants/blocage de la mise en marche	●/–
Caractéristiques techniques	
Puissance totale de raccordement en kW/tension en V/fusibles en A	2,1/230/10

Norme Suisse 55 cm

Lave-vaisselle intégrables

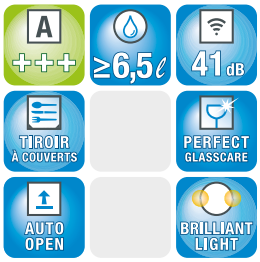

Désignation du modèle/pour la vente variante standard	G 3525-55 SCi	G 3325-55 SCi
Type d'appareil		
Lave-vaisselle à pose libre/à encastrer sous plan de travail	–/–	–/–
Lave-vaisselle intégrable/entièrement intégrable	●/–	●/–
Lave-vaisselle de 45 cm/60 cm/55 cm de large	–/–/●	–/–/●
Design		
Type de bandeau	Bandeau incliné	Bandeau droit
Affichage à l'écran	1 ligne en texte clair	Affich. 7 segments à 3 chiffres
Type de commande	Sélecteur rotatif	Touches micro-contact
Confort		
Knock2Open	–	–
AutoClose/ComfortClose	–/●	–/●
BrilliantLight/réservoir à sel dans la porte	●/–	–/–
Niveau sonore dB(A) re 1 pW	41	44
Affichage temps restant/départ différé jusqu'à 24 h/TimeControl	●/●/–	●/●/–
Contrôle de fonctionnement	Affich. à l'écran	Affich. à l'écran
Efficacité et durabilité		
Classe d'efficacité énergétique/d'efficacité de séchage	A+++/A	A++/A
Consommation d'eau en l/d'électricité en kWh (progr. ECO)	9,7/0,83	9,9/0,95
Consommation annuelle d'eau en l/d'électricité en kWh (ECO)	2.716/230	2.772/258
Consommation d'eau en programme Automatic en l à partir de	6,5	6,5
Valeurs de consomm. avec Eco eau chaude® ECO en kWh	0,47	0,57
FlexiTimer avec EcoStart/EcoFeedback	●/●	–/–
Accumulateur de chaleur EcoTech	–	–
Technique de lavage alterné/demi-charge/Eco eau chaude	●/●/●	●/●/●
Qualité des résultats		
Lave-vaisselle à eau renouvelée	●	●
Séchage AutoOpen	●	–
SensorDry/séchage Turbothermic par air circulant	●/●	●/●
Perfect GlassCare	●	●
Programmes de lavage		
ECO/Automatic/Intensif Plus 75°C	●/●/●	●/●/●
Quotidien 55°C/Fragile/QuickPowerWash	●/●/●	●/●/●
Hygiène/SolarEco/Nettoyage machine	●/●/●	–/–/–
Extra Silencieux 38 dB(A)/Extra Silencieux 40 dB(A)	●/–	–/–
Programmes spéciaux (p. ex. Féculents)	–	–
Options de lavage		
Turbo/Zone Puissance +/Lavage Economique/Séchage +	●/●/●/●	●/–/–/–
Trempage/Prélavage à l'eau chaude	–/●	–/●
Aménagement des paniers		
Rangement des couverts	Tiroir à couverts	Tiroir à couverts
Type de panier/nombre de couverts standard	ComfortPlus/12	Comfort/12
Fonctions domotiques		
Miele@home	–	–
Sécurité		
Système Aquasécurité	●	●
Voyant de contrôle des filtres	●	–
Sécurité enfants/blocage de la mise en marche	●/–	●/–
Caractéristiques techniques		
Puissance totale de raccordement en kW/tension en V/fusibles en A	2,2/230/10	2,2/230/10
Design du bandeau au choix		
Inox CleanSteel	●	●
Blanc brillant	●	●
Noir obsidienne	●	●
Brun havane	–	●

Norme Suisse 55 cm

Lave-vaisselle entièrement intégrables

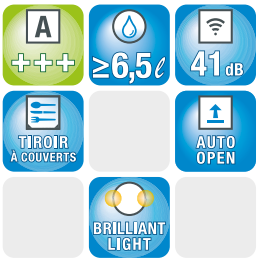

Désignation du modèle/pour la vente variante standard	G 3585-55 SCVi	G 3385-55 SCVi
Type d'appareil		
Lave-vaisselle à pose libre/à encastrer sous plan de travail	–/–	–/–
Lave-vaisselle intégrable/entièrement intégrable	–/●	–/●
Lave-vaisselle de 45 cm/60 cm/55 cm de large	–/–/●	–/–/●
Design		
Type de bandeau	–	–
Affichage à l'écran	1 ligne en texte clair	Affich. 7 segments à 1 chiffre
Type de commande	Touches micro-contact	Touches micro-contact
Confort		
Knock2Open	–	–
AutoClose/ComfortClose	–/●	–/●
BrilliantLight/réservoir à sel dans la porte	●/–	–/–
Niveau sonore dB(A) re 1 pW	41	44
Affichage temps restant/départ différé jusqu'à 24 h/TimeControl	●/●/–	●/●/–
Contrôle de fonctionnement	optique et acoustique	optique et acoustique
Efficacité et durabilité		
Classe d'efficacité énergétique/d'efficacité de séchage	A+++/A	A++/A
Consommation d'eau en l/d'électricité en kWh (progr. ECO)	9,7/0,83	9,9/0,95
Consommation annuelle d'eau en l/d'électricité en kWh (ECO)	2.716/230	2.772/258
Consommation d'eau en programme Automatic en l à partir de	6,5	6,5
Valeurs de consomm. avec Eco eau chaude® ECO en kWh	0,57	0,57
FlexiTimer avec EcoStart/EcoFeedback	●/●	–/–
Accumulateur de chaleur EcoTech	–	–
Technique de lavage alterné/demi-charge/Eco eau chaude	●/●/●	●/●/●
Qualité des résultats		
Lave-vaisselle à eau renouvelée	●	●
Séchage AutoOpen	●	–
SensorDry/séchage Turbothermic par air circulant	●/●	●/●
Perfect GlassCare	●	●
Programmes de lavage		
ECO/Automatic/Intensif Plus 75°C	●/●/●	●/●/●
Quotidien 55°C/Fragile/QuickPowerWash	●/●/●	●/●/●
Hygiène/SolarEco/Nettoyage machine	●/●/●	–/–/–
Extra Silencieux 38 dB(A)/Extra Silencieux 40 dB(A)	●/–	–/–
Programmes spéciaux (p. ex. Féculents)	–	–
Options de lavage		
Turbo/Zone Puissance +/Lavage Economique/Séchage +	●/–/●/–	●/–/–/–
Trempage/Prélavage à l'eau chaude	–/●	–/●
Aménagement des paniers		
Rangement des couverts	Tiroir à couverts	Tiroir à couverts
Type de panier/nombre de couverts standard	ComfortPlus/12	Comfort/12
Fonctions domotiques		
Miele@home	–	–
Sécurité		
Système Aquasécurité	●	●
Voyant de contrôle des filtres	●	–
Sécurité enfants/blocage de la mise en marche	–/–	–/–
Caractéristiques techniques		
Puissance totale de raccordement en kW/tension en V/fusibles en A	2,2/230/10	2,2/230/10

Modèles de 45 cm de large

Lave-vaisselle intégrables et entièrement intégrables

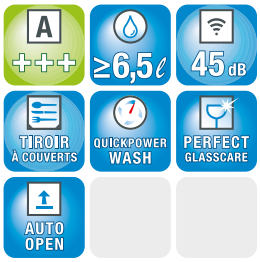

Désignation du modèle/pour la vente variante standard	G 14820-45 SCi	G 14880-45 SCVi
Type d'appareil		
Lave-vaisselle à pose libre/à encastrer sous plan de travail	–/–	–/–
Lave-vaisselle intégrable/entièrement intégrable	●/–	–/●
Lave-vaisselle de 45 cm/60 cm/55 cm de large	●/–/–	●/–/–
Design		
Type de bandeau	Bandeau droit	–
Affichage à l'écran	1 ligne en texte clair	1 ligne en texte clair
Type de commande	Touches micro-contact	Touches micro-contact
Confort		
Knock2Open	–	–
AutoClose/ComfortClose	–/●	–/●
BrilliantLight/réservoir à sel dans la porte	–/–	–/–
Niveau sonore dB(A) re 1 pW	45	45
Affichage temps restant/départ différé jusqu'à 24 h/TimeControl	●/●/–	●/●/–
Contrôle de fonctionnement	Display	optique et acoustique
Efficacité et durabilité		
Classe d'efficacité énergétique/d'efficacité de séchage	A+++/A	A+++/A
Consommation d'eau en l/d'électricité en kWh (progr. ECO)	8,7/0,62	8,7/0,62
Consommation annuelle d'eau en l/d'électricité en kWh (ECO)	2436/176	2436/176
Consommation d'eau en programme Automatic en l à partir de	6,0	6,0
Valeurs de consomm. avec Eco eau chaude® ECO en kWh	0,39	0,39
FlexiTimer avec EcoStart/EcoFeedback	●/●	●/●
Accumulateur de chaleur EcoTech	–	–
Technique de lavage alterné/demi-charge/Eco eau chaude	●/●/●	●/●/●
Qualité des résultats		
Lave-vaisselle à eau renouvelée	●	●
Séchage AutoOpen	●	●
SensorDry/séchage Turbothermic par air circulant	●/●	●/●
Perfect GlassCare	●	●
Programmes de lavage		
ECO/Automatic/Intensif Plus 75°C	●/●/●	●/●/●
Quotidien 55°C/Fragile/QuickPowerWash	●/●/●	●/●/●
Hygiène/SolarEco/Nettoyage machine	–/–/●	–/–/●
Extra Silencieux 38 dB(A)/Extra Silencieux 40 dB(A)	–/●	–/●
Programmes spéciaux (p. ex. Féculents)	–	–
Options de lavage		
Turbo/Zone Puissance +/Lavage Economique/Séchage +	●/–/●/–	●/–/●/–
Trempage/Prélavage à l'eau chaude	–/–	–/–
Aménagement des paniers		
Rangement des couverts	Tiroir à couverts	Tiroir à couverts
Type de panier/nombre de couverts standard	ExtraComfort 45 cm/9	ExtraComfort 45 cm/9
Fonctions domotiques		
Miele@home	–	–
Sécurité		
Système Aquasécurité	●	●
Voyant de contrôle des filtres	●	●
Sécurité enfants/blocage de la mise en marche	●/–	–/–
Caractéristiques techniques		
Puissance totale de raccordement en kW/tension en V/fusibles en A	2,1/230/10	2,1/230/10
Design du bandeau au choix		
Inox CleanSteel	●	
Blanc brillant	●	
Noir obsidienne	–	
Brun havane	–	

CUISINE

ProfiLine Miele

Les lave-vaisselle intégrables à encastrer les plus rapides du monde

Lave-vaisselle ProfiLine pour les ménages privés utilisant beaucoup de vaisselle ou pour un usage professionnel
La série ProfiLine comprend les modèles d'entrée de gamme pour un lavage professionnel de la vaisselle. Elle conjugue programmes courts, excellente performance de lavage et commande conviviale.

Petit-déjeuner, pause de midi, réunion, rendez-vous avec des clients, événement – dans de nombreuses entreprises, les occasions ne manquent pas de s'affairer à la cuisine devant des montagnes de vaisselle. Les lave-vaisselle ProfiLine offrent une solution adéquate pour les

- bureaux,
- agences,
- salles d'exposition,
- locaux d'association,
- studios de cuisine.

Aperçu des avantages des lave-vaisselle ProfiLine
- L'idéal pour les kitchenettes ou les ménages ayant des exigences élevées
- Programme le plus court : 17 minutes seulement
- Possibilités de pose et d'encastrement flexibles
- Commande conviviale avec affichage en texte clair et dosage automatique de détergent liquide (accessoire en option)
- Utilisation efficace d'eau et d'électricité

0
5
10
15
20
25
30
35
40
45
50
55

Quels sont les équipements essentiels pour vous ?

Les points forts des lave-vaisselle ProfiLine de Miele

Programmes ultra-rapides
Des programmes de très courte durée et des résultats resplendissants sont-ils prioritaires pour vous ? Alors optez pour un lave-vaisselle ProfiLine et profitez de nombreux équipements innovants qui feront briller votre vaisselle jour après jour, en un tour de main. Les appareils ProfiLine sauront vous convaincre en 17 minutes seulement, le temps d'un programme de lavage.

Exclusive to Miele **Raccordement pour doseur**
Les lave-vaisselle ProfiLine sont équipés de série d'un raccordement destiné à une pompe permettant un dosage agréable et efficace du détergent liquide. Tout surdosage ou sous-dosage du produit est ainsi exclu, ce qui préserve à la fois l'environnement et votre porte-monnaie. (Accessoire en option)

Chauffe-eau professionnel
Professionel : chauffe-eau en inox d'une puissance maximale de 2 x 3 kW.

Pompe de chauffage professionnelle
Efficace : pompe de chauffage et de circulation combinée, d'une puissance de 2,1 kW avec traitement de 190 l d'eau par heure.

Raccordement électrique professionnel
De série : avec raccordement électrique 3N AC 400V 50 Hz pour un lavage ultra-rapide d'une grande quantité de vaisselle.

Exclusive to Miele **Confort de série**
L'ouverture automatique de la porte à la fin du programme de lavage permet un séchage parfait et le remplissage du réservoir à sel situé dans la porte de l'appareil est tout aussi facile qu'ergonomique. Deux points forts, parmi tant d'autres, qui vous assurent un confort optimal.

Quelle est la signification de chaque icone ?

Aperçu de tous les symboles utilisés pour les lave-vaisselle ProfiLine

Sur les pages suivantes, tous les lave-vaisselle ProfiLine de Miele sont à nouveau présentés dans des tableaux détaillés. D'une manière générale, les produits Miele disposent de nombreuses fonctions et particularités.

Leurs principales caractéristiques sont représentées sous forme d'icones, directement au-dessus du produit, afin de pouvoir les différencier d'un seul coup d'œil. Vous en trouverez un aperçu sur cette page, ainsi qu'une brève explication de tous les symboles utilisés.

Efficacité énergétique
Indique l'efficacité énergétique de l'appareil.

La classe d'efficacité énergétique indiquée est A+.

Lavage des couverts
Indique où placer les couverts pour le nettoyage.

Le tiroir à couverts 3D+ breveté[1] est variable en hauteur, en largeur et en profondeur.

Se fixe sur les rangées de pointes avant du panier inférieur.

Séchage AutoOpen[2]
Indique si l'appareil dispose de la fonction de séchage AutoOpen.

La porte s'ouvre automatiquement à la fin du programme de lavage.

Réservoir à sel dans la porte[3]
Indique si le réservoir à sel est intégré dans la porte de l'appareil.

Remplissage facile du sel avec la porte à moitié ouverte.

BrilliantLight[4]
Indique si l'appareil dispose d'un éclairage intérieur.

4 LED haute puissance éclairent parfaitement l'espace intérieur.

[1] Brevet européen EP 2201887B1
[2] Brevet européen EP 2120671B1
[3] Brevet européen EP 1457153B1
[4] Brevet européen EP 2233061B1

ProfiLine

Lave-vaisselle intégrables et entièrement intégrables

Désignation du modèle/pour la vente variante XXL (60 x 85 cm)	PG 28082-60 SCi XXL ProfiLine	PG 28083-60 SCVi XXL ProfiLine
Désignation du modèle/pour la vente variante standard (60 x 81 cm)	**–**	**–**
Type d'appareil		
Lave-vaisselle à pose libre/à encastrer sous plan de travail	–/–	–/–
Lave-vaisselle intégrable/entièrement intégrable	●/–	–/●
Lave-vaisselle de 45 cm/60 cm/55 cm de large	–/●/–	–/●/–
Design		
Type de bandeau	Bandeau incliné	–
Affichage à l'écran	1 ligne en texte clair	1 ligne en texte clair
Type de commande	Touches micro-contact	Touches micro-contact
Confort		
Knock2Open	–	–
AutoClose/ComfortClose	–/●	–/●
BrilliantLight/réservoir à sel dans la porte	●/●	●/●
Niveau sonore dB(A) re 1 pW	49	47
Affichage temps restant/départ différé jusqu'à 24 h/TimeControl	●/●/–	●/●/–
Contrôle de fonctionnement	Ecran	optique et acoustique
Efficacité et durabilité		
Classe d'efficacité énergétique/d'efficacité de séchage	A+/A	A+/A
Consommation d'eau en l/d'électricité en kWh (progr. ECO)	17,8/1,2	17,8/1,2
Consommation annuelle d'eau en l/d'électricité en kWh (ECO)	4760/299	4760/299
Consommation d'eau en programme Automatic en l à partir de	–	–
Valeurs de consomm. avec Eco eau chaude® ECO en kWh	0,5	0,5
FlexiTimer avec EcoStart/EcoFeedback	–/–	–/–
Accumulateur de chaleur EcoTech	–	–
Technique de lavage alterné/demi-charge/Eco eau chaude	–/–/●	–/–/●
Qualité des résultats		
Lave-vaisselle à eau renouvelée	●	●
Séchage AutoOpen	●	●
SensorDry/séchage Turbothermic par air circulant	–	–
Perfect GlassCare	–	–
Programmes de lavage		
ECO/Automatic/Intensif Plus 75°C	●/●/●	●/●/●
Quotidien 55°C/Fragile/QuickPowerWash	●/●/●	●/●/●
Hygiène/SolarEco/Nettoyage machine	●/●	●/●
Extra Silencieux 38 dB(A)/Extra Silencieux 40 dB(A)	–	–
Programmes spéciaux (p. ex. Féculents)	–/–/–	–/–/–
Options de lavage		
Turbo/Zone Puissance +/Lavage Economique/Séchage +	–/–/–/–	–/–/–/–
Trempage/Prélavage à l'eau chaude	–/●	–/●
Aménagement des paniers		
Rangement des couverts	Tiroir à couverts 3D	Tiroir à couverts 3D
Type de panier/nombre de couverts standard	PremiumComfort/14	PremiumComfort/14
Fonctions domotiques		
Miele@home	–	–
Sécurité		
Système Aquasécurité	●	●
Voyant de contrôle des filtres	–	–
Sécurité enfants/blocage de la mise en marche	●/–	–/–
Caractéristiques techniques		
Puissance totale de raccordement en kW/tension en V/fusibles en A	8,3/400/16	8,3/400/16
Design du bandeau au choix		
Inox CleanSteel	●	
Blanc brillant	–	
Noir obsidienne	–	
Brun havane	–	

Informations détaillées utiles

Glossaire des lave-vaisselle Miele*

Tiroir à couverts 3D+ breveté[1)]
Son nom annonce la couleur : le tiroir à couverts 3D+ est intelligent. Largeur, hauteur et profondeur sont modulables et s'adaptent à la charge de l'appareil. Des rangées de pointes rabattables dans la partie médiane permettent de gagner de la place pour les ustensiles de grande taille, tels les couverts à salade ou les couteaux de cuisine. Et comme il est possible d'ajuster les parties latérales en fonction des besoins, même des verres à pied peuvent être rangés dans le panier supérieur. Un vrai "plus" en matière de souplesse d'utilisation pour des résultats de lavage parfaits.

AutoClose
Le système AutoClose de Miele ferme la porte du lave-vaisselle automatiquement et en douceur. Cela est non seulement confortable, mais ajoute aussi une touche d'élégance au quotidien. Un léger contact entre la porte et l'appareil suffit à enclencher le moteur qui commande la fermeture automatique de la porte.

Séchage AutoOpen[2)]
À la fin du programme de lavage, la porte du lave-vaisselle s'entrouvre automatiquement. Ainsi même les pièces de vaisselle délicates sont parfaitement séchées. Un circuit d'air spécial protège le plan de travail contre l'humidité.

BrilliantLight[3)]
Grâce à la commande de porte brevetée[3)], quatre diodes puissantes s'enclenchent automatiquement à l'ouverture du lave-vaisselle et inondent l'enceinte d'une lumière brillante. Ainsi, l'intérieur de l'appareil est parfaitement éclairé, ce qui simplifie nettement le chargement et le déchargement des paniers.

ComfortClose
Appréciable : l'ouverture et la fermeture aisées de la porte des lave-vaisselle Miele. Confortable : la porte reste toujours dans la position voulue.

EcoFeedback
Les lave-vaisselle Miele vous permettent de nettoyer votre vaisselle de façon écologique, en toute simplicité. La fonction EcoFeedback affiche à l'écran la consommation d'eau et d'électricité escomptée lors de la sélection du programme. Vous pouvez choisir l'option écologique optimale et contrôler la consommation effective à la fin du programme.

Efficacité énergétique
Grâce au label énergétique, un coup d'œil suffit pour s'informer sur la rentabilité et l'efficacité du lave-vaisselle. Les appareils Miele conjuguent les meilleurs résultats de lavage et de séchage et une consommation d'eau et d'électricité extrêmement basse :
- classe d'efficacité énergétique A+++ -20 %**
- consommation annuelle d'électricité : 189 kWh
- consommation annuelle d'eau : 2772 litres
- classe d'efficacité de séchage : A

D'excellents résultats avec une faible consommation.

Extra Silencieux
Avec des émissions sonores de 38 dB(A) seulement, le programme Extra Silencieux de Miele est pratiquement inaudible. Il est idéal pour les cuisines ouvertes et pour laver la nuit, pendant les heures creuses.

FlexiTimer avec EcoStart
Avec EcoStart, les lave-vaisselle Miele sont encore plus intelligents. Cette fonction vous permet d'utiliser les tarifs électriques variables de manière encore plus écologique, car votre appareil choisit le tarif le plus avantageux pour démarrer le programme. Vous sélectionnez trois tarifs différents et fixez l'heure de fin de programme le plus tard possible. Pendant cette période, le lave-vaisselle choisit automatiquement le moment le plus avantageux pour se mettre en marche.

Lave-vaisselle à eau renouvelée, à partir d'une consommation d'eau de 6,5 litres
Les lave-vaisselle Miele fonctionnent exclusivement avec de l'eau renouvelée et le programme Automatic s'utilise à partir de 6,5 l d'eau – ce qui est nettement inférieur à un remplissage d'évier. Miele a ainsi réduit la consommation d'eau de 85 % ces 30 dernières années. Aujourd'hui, la consommation d'électricité a aussi baissé pour atteindre un nouveau record : en programme ECO, les lave-vaisselle Miele ne consomment que 0,67 kWh.

Émissions sonores
Avec des émissions sonores à partir de 38 dB(A), les lave-vaisselle Miele sont très silencieux et fournissent toujours des résultats parfaits. Ils sont même moins bruyants qu'une conversation normale.

Demi-charge
La détection de charge automatique des lave-vaisselle Miele mesure la quantité de vaisselle présente dans l'enceinte et adapte automatiquement la quantité d'eau et d'électricité en conséquence. Il n'est donc plus nécessaire d'attendre que le lave-vaisselle soit plein.

Encastrement en hauteur
Votre lave-vaisselle Miele répond à tous les besoins : tous les lave-vaisselle Miele encastrables sous plan, intégrables et entièrement intégrables sont aussi encastrables en hauteur. Ils peuvent ainsi être installés à une hauteur de travail agréable et s'intègrent parfaitement au reste du mobilier de cuisine. L'avantage : cela vous permet de charger et de décharger la vaisselle debout, de manière ergonomique, en tout confort et sans solliciter votre dos.

Knock2open[4)]
Il ne s'agit pas de magie, mais de Miele : Knock2open est à la fois la solution parfaite pour un design de cuisine sans poignées et pour créer une impression magique. Il suffit de frapper 2 fois sur la face frontale du lave-vaisselle entièrement intégrable de Miele pour que la porte s'ouvre automatiquement d'environ 10 cm grâce à un mécanisme raffiné. Un confort appréciable, sept jours sur sept.

* Équipements selon le modèle
** 20 % en moins que la valeur limite pour la classe d'efficacité énergétique A+++

Nouvel agencement des paniers Miele
Le nouvel agencement des paniers a été pensé jusque dans ses moindres détails pour offrir des solutions sur mesure. Chaque élément y trouve sa place pour un nettoyage optimal. Les marquages colorés FlexAssist indiquent les eléments amovibles et sont dotés de petits symboles. Vous pouvez ainsi profiter en un tour de main de toute la souplesse d'utilisation de l'agencement des paniers. Des coussinets en silicone intégrés au support pour verres FlexCare assurent la stabilité des verres les plus fins.

Application Miele@mobile[5)]
Grâce à WifiConn@ct, vous vous connectez facilement à votre lave-vaisselle. Particulièrement adaptée aux appareils entièrement intégrables, l'application Miele@mobile vous permet de garder un œil sur le statut du programme, où que vous soyez. De plus, vous pouvez commander l'appareil via cette application, c'est-à-dire sélectionner et lancer un programme.

Perfect GlassCare[6)]
Une eau douce favorise un lavage en profondeur, mais est trop agressive pour les verres. C'est pourquoi les lave-vaisselle Miele sont dotés de la technologie Perfect GlassCare. Elle garantit le soin des verres en douceur, pour que le plaisir de les utiliser se prolonge longtemps.

QuickPowerWash
Le nouveau programme de lavage QuickPowerWash garantit d'excellents résultats de lavage et de séchage pour de la vaisselle normalement sale en 58 minutes seulement. L'utilisation des pastilles de lavage UltraTabs Multi de Miele, spécialement développées pour ce programme, permet en outre d'atteindre la perfection. En effet, ces pastilles se dissolvent en deux à trois minutes pour que la performance de nettoyage entre en action dès le début du programme. Résultat : classe de performance de lavage A[7)].

Réservoir à sel dans la porte[8)]
Vraiment confortable, car le réservoir à sel breveté est placé dans la porte du lave-vaisselle. Une fois la porte à demi ouverte, il est possible de remplir le réservoir de sel sans se baisser.

SensorDry[9)]
La température ambiante de la cuisine et la quantité de vaisselle chargée dans le lave-vaisselle peuvent influencer le processus de séchage. En programme Automatic, SensorDry assure toujours un résultat de séchage optimal, même lorsque les conditions ne sont pas idéales.

SolarSpar
Miele – tout simplement imbattable en matière de développement durable. Le programme de lavage SolarEco est optimal pour les ménages disposant d'une installation solaire thermique, d'une pompe à chaleur ou d'un chauffage au gasoil, car il utilise exclusivement l'eau déjà chauffée. La commande de programme intelligente réalise la très faible consommation d'électricité de 0,06 kWh par cycle de lavage.

TimeControl
Contrôle au premier coup d'œil : l'affichage du déroulement à LED très pratique, dont disposent les lave-vaisselle entièrement intégrables, vous indique immédiatement quand le programme s'achèvera. Une heure avant la fin, les diodes s'éteignent à intervalles de 20 minutes de gauche à droite. À la fin, la fonction AutoOpen entrouvre automatiquement la porte. TimeControl est idéal pour toutes les solutions encastrables, même en cas d'encastrement en hauteur ou de plinthe affleurant à l'appareil.

Touch on metal
La nouvelle philosophie de commande de Miele garantit un confort incomparable. Elle conjugue un design affleurant de qualité et une commande intuitive, guidant l'utilisateur de gauche à droite. Les touches sensitives en relief intégrées au bandeau en inox s'utilisent très facilement et les réglages choisis sont immédiatement lisibles grâce à l'affichage à LED. La surface lisse de l'élégant bandeau se nettoie en un tour de main.

Raccordement à l'eau chaude
Tous les lave-vaisselle Miele sont équipés d'un raccordement à l'eau chaude jusqu'à 60 °C. Cela permet de réaliser jusqu'à 50 % d'économies d'électricité en programme Fragile et d'en réduire la durée de près de 10 %. En programme ECO, la consommation énergétique du lave-vaisselle tombe même à 0,45 kWh.

Garantie de protection contre les eaux[10)]
Afin de vous protéger contre les dégâts des eaux, tous les lave-vaisselle Miele sont équipés du système Aquasécurité. Pour tous les systèmes de protection contre les dégâts des eaux, Miele vous garantit la protection de votre logement – et ce pendant 20 ans. En cas de dommages matériels issus d'un défaut dans le système de protection contre les eaux, vous êtes assuré. Dans le cadre des conditions de garantie de protection contre les dégâts des eaux, Miele prend en charge les coûts des dommages matériels, la condition préalable étant une installation professionnelle.

1) Brevet européen EP 2201887B1
2) Brevet européen EP 2120671B1
3) Brevet européen EP 2233061B1
4) Brevet européen EP 2428153B1
5) Pour les systèmes d'exploitation iOS (depuis la version 7) et Android (depuis la version 4.1). Des composants Miele@home supplémentaires sont requis pour tous les lave-vaisselle, sauf pour le modèle G 6000 EcoFlex.
6) Brevet européen EP 1080681B1
7) Meilleurs résultats de lavage A en moins d'une heure en utilisant les pastilles UltraTabs Multi de Miele. Certifié par l'institut TÜV Rheinland : "L'indice des performances de lavage mesuré est de 1,14 pour le programme QuickPowerWash en association avec les pastilles UltraTabs Multi de Miele, ce qui correspond à la meilleure classe de performance de lavage possible A (machine de référence testée avec du détergent IEC de type B)."
8) Brevet européen EP 1457153B1
9) Brevet européen EP 1902659B1
10) Pour des informations détaillées, consultez les conditions de garantie de protection contre les eaux.

Quelles caractéristiques écologiques votre appareil doit-il présenter ?

Efficacité et durabilité

Chez Miele, la responsabilité envers notre environnement est une tradition – et cela depuis 117 ans. Sans la nature, nous ne pouvons pas vivre. C'est pourquoi nous voulons la protéger en optant d'abord pour des matériaux adaptés, puis pour une production efficace et un recyclage respectueux de l'environnement – effectué après la longue durée de vie de l'appareil.

Notre respect de l'environnement est plus que rentable : la grande efficacité des appareils Miele garantit non seulement une excellente performance, mais aussi une consommation d'électricité et d'eau exemplaire.

Label énergétique pour lave-vaisselle Miele

Sur l'étiquette-énergie européenne, les performances et consommations respectives sont visibles d'un coup d'œil. Pour les lave-vaisselle, la consommation d'énergie et d'eau est indiquée par an et la consommation en veille est incluse dans le calcul. Les valeurs par cycle de lavage sont précisées dans la déclaration de marchandise.

- La classe d'efficacité énergétique A+++ -20 % est la meilleure ; pour l'efficacité de séchage, il s'agit de la classe A.
- Avec un niveau sonore de 38 dB(A), les lave-vaisselle Miele comptent parmi les plus silencieux sur le marché.

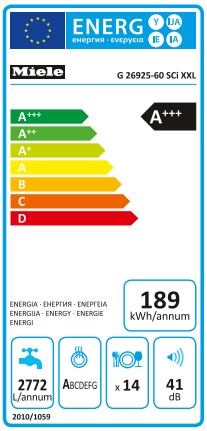

Raccordement à l'eau chaude

Tous les lave-vaisselle Miele disposent d'un raccordement à l'eau chaude jusqu'à 60 °C. Cela permet de réduire la consommation d'électricité du programme Fragile d'environ 50 % et sa durée d'environ 10 %. En programme Eco, la consommation énergétique du lave-vaisselle tombe même jusqu'à 0,45 kWh.

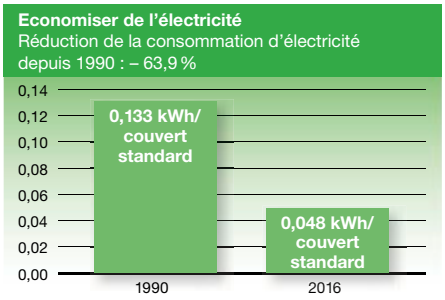

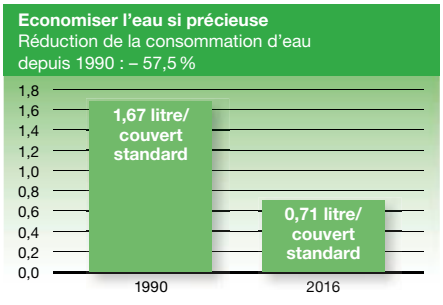

Compareco.ch – mieux comparer les appareils électroménagers. Nous nous engageons pour les valeurs écologiques non seulement au sein de notre propre entreprise, mais aussi dans l'Association suisse des fabricants et fournisseurs d'appareils électrodomestiques FEA. Sur www.compareco.ch, vous trouverez des informations sur l'efficacité énergétique, la taille et les performances des appareils électroménagers les plus divers.

Pulver
Poudre
Miele
Salz
Sel Zout
UltraTabs Multi
NEU • NEW
NOUVEAU
Miele
Miele

Un soin optimal pour un fonctionnement fiable pendant de longues années

Détergents, produits d'entretien et accessoires Miele pour lave-vaisselle Miele

Un lavage parfait, tout simplement ! Avec les produits CareCollection Miele

De nos jours, les programmes de lavage des divers fabricants d'appareils présentent des différences considérables. De ce fait, les détergents courants ne peuvent pas toujours assurer un résultat optimal dans tous les lave-vaisselle.

Miele a donc créé ses propres produits de lavage, spécialement adaptés à ses lave-vaisselle. Ils ont été développés et testés dans les laboratoires Miele, en collaboration avec des fournisseurs sélectionnés. Toutes les formules sont parfaitement harmonisées aux lave-vaisselle Miele et à leurs programmes spécifiques. Leur composition ne comprend que les principes actifs chimiques absolument indispensables. Par exemple, les tablettes Miele sont totalement exemptes de phosphates.

Avec les produits de lavage et d'entretien Miele, vous bénéficiez toujours des performances optimales de votre lave-vaisselle Miele, tout en ménageant l'environnement.

L'interaction parfaite entre produit de lavage et lave-vaisselle : un éclat resplendissant après chaque lavage.

Éclat resplendissant et parfait entretien des verres fragiles

La meilleure façon d'assurer le lavage optimal de la vaisselle

Des résultats parfaits, même en présence de salissures tenaces

Différents produits pour votre lave-vaisselle

www.miele-shop.ch

Tablettes de détergent UltraTabs Multi
60 pièces

Pour d'excellents résultats de lavage avec les lave-vaisselle Miele
- Une propreté éclatante, même en présence de salissures tenaces
- Pas de déballage grâce au film soluble à l'eau
- Plusieurs fonctions : liquide de rinçage, sel régénérant et protection du verre
- Sans phosphates – respectueux de l'environnement

Détergent en poudre
1,5 kg

Pour d'excellents résultats de lavage avec dosage individuel
- Oxygène actif assurant une propreté parfaite
- Super enzymes – efficaces même à basse température de lavage
- Formule de protection contre la corrosion du verre

Liquide de rinçage
500 ml

Pour d'excellents résultats de séchage en douceur avec les lave-vaisselle Miele
- Verres étincelants
- Facilite le séchage de la vaisselle
- Formule de protection contre la corrosion du verre

Sel régénérant
750 g

Pour une performance et un fonctionnement parfaits du lave-vaisselle
- Sel à grains particulièrement gros, idéal pour les lave-vaisselle Miele
- Protège l'appareil et la vaisselle contre les dépôts calcaires

DishClean
160 g

Assure le fonctionnement optimal de votre lave-vaisselle
- Élimine les odeurs, le calcaire et les petits dépôts
- Préserve l'élasticité et l'étanchéité des joints de porte
- Protection active assurée par une propreté impeccable
- Performance optimale de l'appareil garantie grâce à la formule spéciale Miele
- Un soin optimal pour un fonctionnement fiable pendant de longues années

Freshener (désodorisant)
4 ml

Dispense un parfum agréable dans le lave-vaisselle
- Neutralise les odeurs désagréables grâce à une combinaison d'agents actifs
- Parfum frais de citron vert et de thé vert
- Mise en place simple et confortable dans le panier à vaisselle
- Très économique – pour 60 cycles de lavage
- Un soin optimal pour un fonctionnement fiable pendant de longues années

Nettoyant 200 g

Pour une propreté hygiénique à l'intérieur du lave-vaisselle et du lave-linge
- Élimine les graisses, les bactéries et les odeurs qui en résultent
- Nettoyage en profondeur efficace grâce à la formule spéciale Miele
- Garantit des résultats de lavage parfaits
- Un soin optimal pour un fonctionnement fiable pendant de longues années

Chiffon microfibre multi-usages 1 pièce

Pour un nettoyage parfait et une utilisation sûre
- Extrêmement résistant, anti-déchirure
- Grande efficacité de nettoyage grâce aux microfibres finement tissées
- S'utilise sec ou humide, avec ou sans détergent
- Lavable jusqu'à 500 fois à 60 °C
- Un soin optimal pour un fonctionnement fiable pendant de longues années

Produit d'entretien pour l'inox 250 ml

Pour une surface inox* propre, avec un fini mat uniforme
- Élimine efficacement les traces de doigts et les taches
- Forme un film protecteur contre les salissures tenaces
- Produit économique, pratique et facile à utiliser
- Adapté à l'emploi sur les surfaces en contact avec les produits alimentaires
- Un soin optimal pour un fonctionnement fiable pendant de longues années

* Ne pas utiliser sur les surfaces inox/CleanSteel

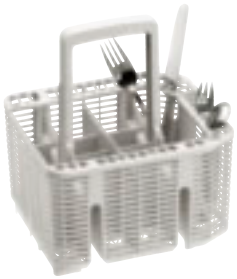

Panier à couverts pour panier inférieur GBU 5000

Offre davantage de place pour les couverts dans le panier inférieur
- Se pose librement dans le panier inférieur
- Adaptable sur les lave-vaisselle Miele des générations G 4000, G 5000 et G 6000
- Idéal pour y placer les ustensiles encombrants

Support pour verres à pied GGU 5000 (panier inférieur)

Pour verres à pied particulièrement hauts
- Assure la parfaite stabilité des verres fragiles
- Brillant garanti
- Adaptable sur les lave-vaisselle Miele (sauf G 47xxx/G 48xxx)

Garniture pour le cappuccinatore GCEO de Miele

Se place dans le panier supérieur du lave-vaisselle
- Emplacement spécial pour un nettoyage optimal du cappuccinatore
- Chaque élément du cappuccinatore y trouve place séparément
- Adaptable sur les lave-vaisselle Miele (sauf G 47xxx/G 48xxx)

Détails des niches et des socles

www.miele.ch/documentation-planification

Gammes
G 2xxxx-60
et
PG 2xxxx-60

G 2xxxx-60,
intégrable

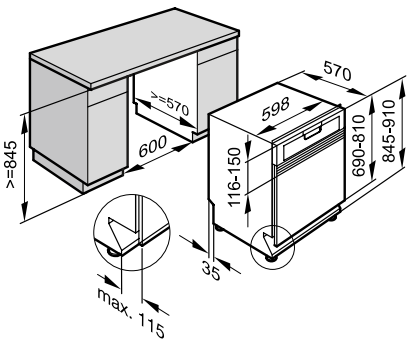

G 2xxxx-60,
entièrement intégrable

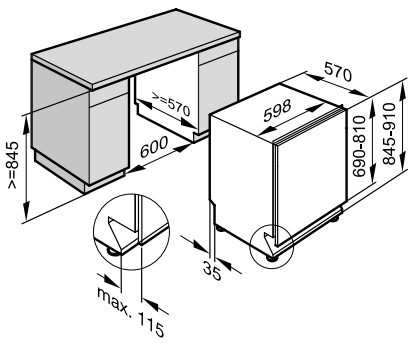

Niche d'encastrement

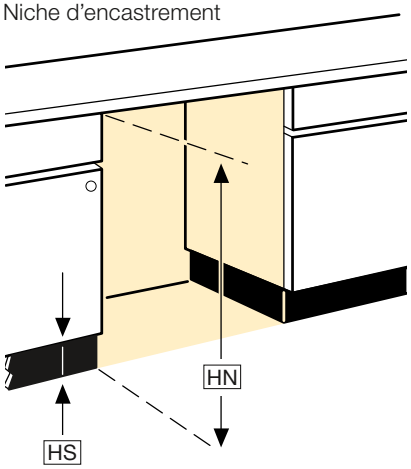

HN = hauteur de la niche HS = hauteur du socle

Zone jaune = zone d'encastrement sous plan

Variantes d'encastrement sous plan, gammes G 2xxxx-60 et PG 2xxxx-60,
largeur 600 mm, enceinte haute

Hauteur de la niche HN = hauteur lave-vaisselle (en mm)

Hauteur du socle de cuisine HS = hauteur du socle du lave-vaisselle (en mm)	845	850	860	870	880	890	900	910
220								+
210							+	+/–
200						+	+/–	+/–
190					+	+/–	+/–	+/–
180				+	+/–	+/–	+/–	–
170			+	+/–	+/–	+/–	–	–
160		+	+/–	+/–	+/–	–	–	–
150	+	+/–	+/–	+/–	–	–	–	–
140	+/–	+/–	+/–	–	–	–	–	–
130	+/–	+/–	–	–	–	–	–	
120	+/–	–	–	–	–	–		
110	–	–	–	–	–			
100	–	–	–	–				
90	–	–	–					
80	–	–						
70	–							
60								
50								
40								
35								

hauteur SMS,
HN 860–870
HS 100–110

intégrables avec une face frontale adaptée au mobilier

\+ habillable avec GDU-60/60-1 (noir, brun, blanc brillant)

– habillable avec GDU-60/65-2 (blanc brillant)

Gammes
G 1xxxx-60
et
PG 1xxxx-60

G 1xxxx-60,
intégrable

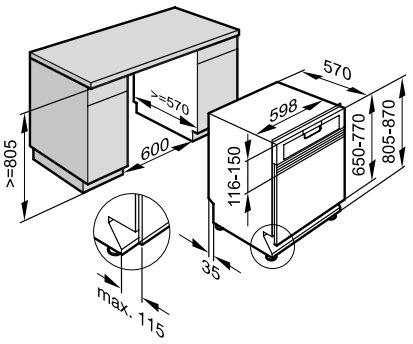

G 1xxxx-60,
entièrement intégrable

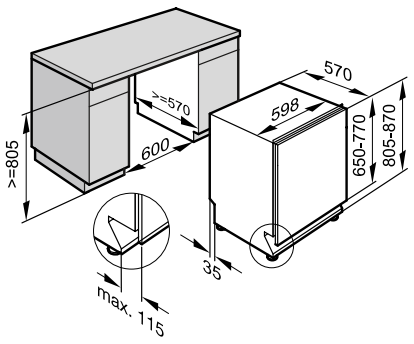

Niche d'encastrement

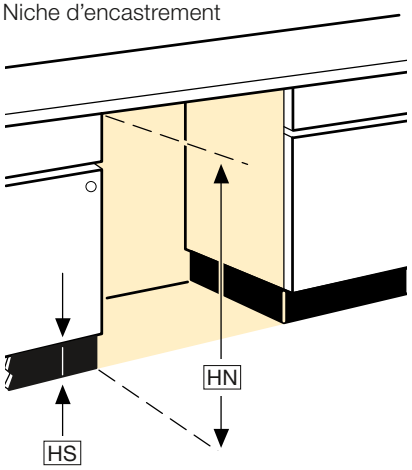

HN = hauteur de la niche HS = hauteur du socle

Zone jaune = zone d'encastrement sous plan

Variantes d'encastrement sous plan, gammes G 1xxxx-60 et PG 1xxxx-60, largeur 600 mm, enceinte normale

Hauteur de la niche HN = hauteur lave-vaisselle (en mm)

Hauteur du socle de cuisine HS = hauteur du socle du lave-vaisselle (en mm)

	805	810	820	830	840	850	860	870
220								+
210							+	+
200						+	+	+
190					+	+	+	+
180				+	+	+	+	+
170			+	+	+	+	+	+
160		+	+	+	+	+	+	+
150	+	+	+	+	+	+	+	+
140	+	+	+	+	+	+	+	
130	+	+	+	+	+	+		
120	+	+	+	+	+			
110	+	+	+	+				
100	+	+	+					
90	+	+						
80	+							
70								
60								
50								
40								
35								

intégrables avec une face frontale adaptée au mobilier

\+ habillable avec GDU-60/60-1 (noir, brun, blanc brillant)

G 1xxxx-60 ou G 2xxxx-60 possible
Conseil :
G 2xxxx-60 avec enceinte haute

Face inox pour les lave-vaisselle intégrables

Face inox, gammes G 2xxxx-60, PG 2xxxx-60, G 1xxxx-60 et PG 1xxxx-60, intégrables

Hauteur de la niche HN = hauteur lave-vaisselle (en mm)

Hauteur du socle de cuisine HS = hauteur du socle du lave-vaisselle (en mm)

	805	810	820	830	840	850	860	870	880	890	900	910
220												1
210											1	1
200										1	1	1
190									1	1	1	1/2
180								1	1	1	1/2	2
170							1	1	1	1/2	2	2
160						1	1	1	1/2	2	2	2/3
150					1	1	1	1/2	2	2	2/3	3
140				1	1	1	1/2	2	2	2/3	3	3
130			1	1	1	1/2	2	2	2/3	3	3	3
120		1	1	1	1/2	2	2	2/3	3	3	3	
110	1	1	1	1/2	2	2	2/3	3	3	3		
100	1	1	1/2	2	2	2/3	3	3	3			
90	1	1/2	2	2	2/3	3	3	3				
80	1/2	2	2	2/3	3	3	3					
70	2	2	2/3	3	3	3						
60	2	2/3	3	3								
50	2/3	3	3									
40	3	3										
35	3											

G 1xxxx-60 i

G 1xxxx-60 i et G 2xxxx-60 i

G 2xxxx-60 i

1 avec face en inox GFV 60/57-1 hauteur 570 mm

2 avec face en inox GFV 60/60-1 hauteur 600 mm

3 avec face en inox GFV 60/63.5-1 hauteur 635 mm (SMS 5/6)

Face inox pour les lave-vaisselle entièrement intégrables

Face inox, gammes G 2xxxx-60, PG 2xxxx-60, G 1xxxx-60 et PG 1xxxx-60, entièrement intégrables

Hauteur de la niche HN = hauteur lave-vaisselle (en mm)

Hauteur du socle de cuisine HS = hauteur du socle du lave-vaisselle (en mm)

	805	810	820	830	840	850	860	870	880	890	900	910
190												1
180											1	
170										1		
160									1			
150								1				
140							1					2
130						1					2	
120					1					2		
110				1					2			
100			1					2				
90		1					2					
80						2						
70					2							
60				2								
50			2									
40		2										
35												

G 1xxxx-60 Vi

G 1xxxx-60 Vi et G 2xxxx-60 Vi

G 2xxxx-60 Vi

1 avec GFVi 6xx/72-1 hauteur 715 mm

2 avec GFVi 6xx/77-1 hauteur 765 mm

Détails des niches et des socles

www.miele.ch/documentation-planification

Gamme
G 1xxx-45

G 1xxxx-45,
intégrable

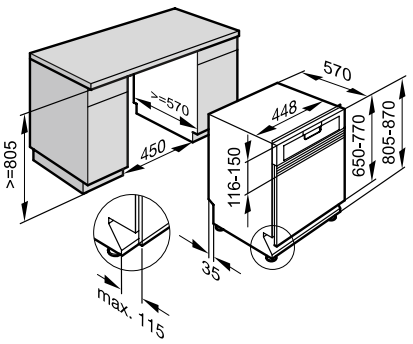

G 1xxxx-45,
entièrement intégrable

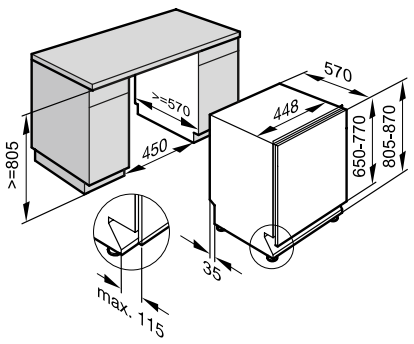

Niche d'encastrement

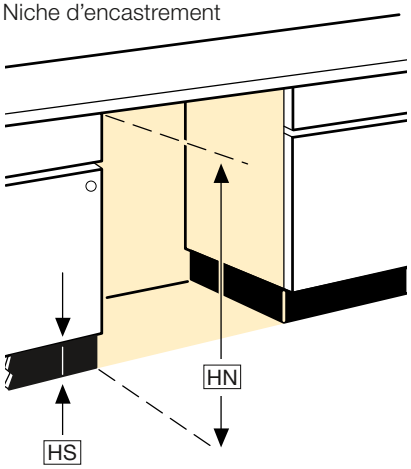

HN = hauteur de la niche HS = hauteur du socle

Zone jaune = zone d'encastrement sous plan

Variantes d'encastrement sous plan, gamme G 1xxxx-45,
largeur 450 mm, enceinte normale

Hauteur de la niche HN = hauteur lave-vaisselle (en mm)

Hauteur du socle de cuisine HS = hauteur du socle du lave-vaisselle (en mm)	805	810	820	830	840	850	860	870
220								+
210							+	+
200						+	+	+
190					+	+	+	+
180				+	+	+	+	+
170			+	+	+	+	+	+/−
160		+	+	+	+	+	+/−	+/−
150	+	+	+	+	+	+/−	+/−	+/−
140	+	+	+	+	+/−	+/−	+/−	−
130	+	+	+	+/−	+/−	+/−	−	−
120	+	+	+/−	+/−	+/−	−	−	−
110	+	+/−	+/−	+/−	−	−	−	−
100	+/−	+/−	+/−	−	−	−	−	−
90	+/−	+/−	−	−	−	−	−	
80	+/−	−	−	−	−	−		
70	−	−	−	−	−			
60	−	−	−	−				
50	−	−	−					
40	−	−						
35	−							

intégrables avec une face frontale adaptée au mobilier

\+ habillable avec GDU-45/60-1 (blanc brillant)

− habillable avec GDU-45/65-2 (blanc brillant)

Gamme
G 3xxx-55

Enlever le socle ? C'est Miele qui paie les coûts en plus !
Avez-vous déjà un lave-vaisselle de 55 cm posé sur un socle ? Aucun problème ! Miele prend à sa charge les coûts occasionnés par le démontage du socle (jusqu'à CHF 150.– au maximum, TVA incluse), et ce jusqu'à fin décembre 2017.

G 3xxx-55,
intégrable

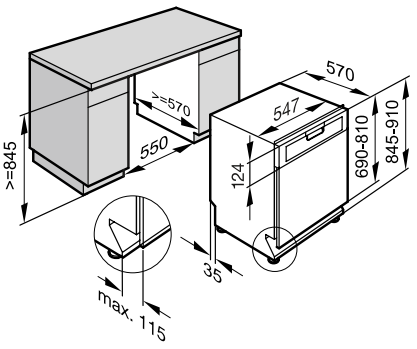

G 3xxx-55,
entièrement intégrable

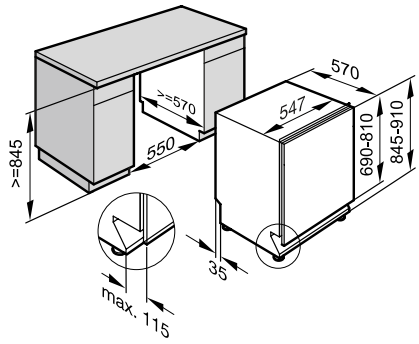

Niche d'encastrement

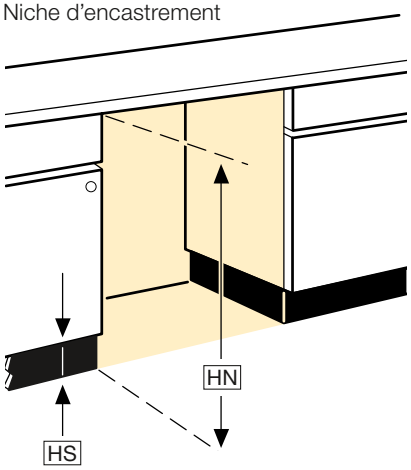

HN = hauteur de la niche HS = hauteur du socle
Zone jaune = zone d'encastrement sous plan

Hauteur de la niche HN = hauteur lave-vaisselle (en mm)

Hauteur du socle de cuisine HS = hauteur du socle du lave-vaisselle (en mm)

	845	850	860	870	880	890	900	910
220								
210								
200								
190								
180								
170								
160								
150								1
140							1	
130						1		
120					1			
110				1				
100			1					
90		1						
80	1							
70								
60								
50								
40								
35								

hauteur SMS
HN 860–870 /
HS 100–110

intégrables avec une face frontale adaptée au mobilier, fournie par le cuisiniste, ou avec GDU-55-1
(noir, brun, blanc brillant)

1 avec face frontale en inox GFV 55/63,5 hauteur 632 mm
(sans Vi)

Lave-vaisselle

La déclaration de marchandise standardisée correspond aux directives publiées par FEA, ASSOCIATION SUISSE DES FABRICANTS ET FOURNISSEURS D'APPAREILS ÉLECTRODOMESTIQUES, en collaboration avec des organisations des consommateurs. La déclaration de marchandise est basée sur les normes de l'IEC, INTERNATIONAL ELECTROTECHNICAL COMMISSION (Commission technique TC 59) et du CENELEC COMITÉ EUROPÉEN DE NORMALISATION ÉLECTROTECHNIQUE (Commission technique TC59X).

Marque		**Miele**						
Type d'appareil		**Lave-vaisselle**						
Gamme		**G 2xxxx-60**				**G 1xxxx-60**		
Type, désignation de vente		**G 26925-60 SCi XXL**	**G 26845-60 SCi XXL**	**G 26725-60 SCi XXL**	**G 26005-60 i XXL SPECIAL PLUS**	**G 16840-60 SCi**	**G 16720-60 SCi**	**G 16000-60 i SPECIAL PLUS**
Modèles libres							G 16700-60 SC*	
Indices de consommation pour le programme ECO								
Classe d'efficacité énergétique [1] A+++ = économe / ... D = peu économe		A+++	A+++	A+++	A+++	A+++	A+++	A+++
Consommation d'énergie annuelle [1]	kWh	189	189	189	234	189	189	234
Consommation d'énergie par cycle de lavage [1]	kWh	0,67	0,67	0,67	0,84	0,67	0,67	0,84
Consommation en standby appareil enclenché / déclenché	Wh	3 / 0,2	2,5 / 0,2	2 / 0,2	2 / 0,1	2,5 / 0,2	2 / 0,2	2 / 0,1
Consommation d'eau annuelle [1]	l	2772	2772	2772	2716	2772	2772	2716
Consommation d'eau par cycle de lavage [1]	l	9,9	9,9	9,9	9,7	9,9	9,9	9,7
Caractéristiques utiles pour le programme ECO								
Classe d'efficacité de séchage [1] A = la plus élevée / ... G = la plus faible		A	A	A	A	A	A	A
Durée du programme standard [1]	min	222	222	222	189	222	222	189
Temps de déclenchement automatique	min	10	10	10	10	10	10	10
Capacité [1]	couverts standard	14	14	14	14	14	14	14
Bruit durant le programme ECO [2], appareil encastré	dB (re1pW)	41	41	44	44	41	44	44
Construction								
Appareil intégrable / entièrement intégrable		•/–	•/–	•/–	•/–	•/–	•/–	•/–
Habillable	jeu décor	GDU-60/65-1/-2 / GDU-60/60-1				GDU-60/60-1		
Encastrable en hauteur		•	•	•	•	•	•	•
Appareil autonome avec plan de travail / pose sous plan possible							•/•	
Dimensions [3]								
Hauteur	mm	845–910	845–910	845–910	845–910	805–870	805–870 / 840*	805–870
Largeur	mm	600	600	600	600	600	600	600
Profondeur, garde au mur comprise	mm	570	570	570	570	570	570/600*	570
Hauteur ajustable	mm	60	60	60	60	60	60	60
Hauteur pour appareils autonomes sous plan	mm						85	
Profondeur pour appareils autonomes sous plan	mm						60	
Poids à vide	env. kg	57	57	57	56	52	57	54
Equipement								
Programmes / températures de lavage		14 / 10	11 / 9	9 / 8	6 / 6	11 / 9	9 / 8	6 / 6
– Commande électronique de la dureté de l'eau		•	•	•	•	•	•	•
– Autocapteur		•	•	•	•	•	•	•
Chauffage corps de chauffe intégré dans la pompe		•	•	•	•	•	•	•
Système de séchage Turbothermic par air circulant		•	•	•	•	•	•	•
Equipement des paniers								
– Grand panier à couverts / tiroir à couverts		–/•	–/•	–/•	•/–	–/•	–/•	•/–
– Support pour tasses		4	4	2	2	4	2	1
Systèmes de sécurité								
– Fermeture de porte sécurité enfants		•	•	•	•	•	•	•
– Système Aquasécurité		•	•	•	•	•	•	•
– Voyant lumineux amenée / écoulement d'eau		•	•	•	•	•	•	•
Carrosserie								
– Carrosserie laquée (tôle galvanisée)		•	•	•	•	•	•	•
Autres caractéristiques d'équipement								
Cuve / porte intérieure inox		•/•	•/•	•/•	•/•	•/•	•/•	•/•
Alimentation en énergie et en eau								
Raccordement électrique								
Tension / possibilité de raccordement	50 Hz, V	230 ~	230 ~	230 ~	230 ~	230 ~	230 ~	230 ~
Puissance de raccordement	kW	2,1	2,1	2,1	2,1	2,1	2,1	2,1
Fusibles	A	10	10	10	10	10	10	10
Type de raccordement : câble 1,7 m avec fiche		•/•	•/•	•/•	•/•	•/•	•/•	•/•
Raccordement d'eau								
Tuyau sous pression G 3/4 avec système Aquasécurité		1,5 m	1,5 m	1,5 m	1,5 m	1,5 m	1,5 m	1,5 m
Raccordement possible : eau froide / eau chaude (jusqu'à 60 °C)		•	•	•	•	•	•	•
Pression d'eau		0,3–10 bar	0,3–10 bar	0,3–10 bar	0,3–10 bar	0,3–10 bar	0,3–10 bar	0,3–10 bar
Ecoulement d'eau	LW 20 mm	tuyau flexible 1,5 m						
Accessoires								
Compris dans le prix		adoucisseur d'eau, câble avec fiche, tuyau d'écoulement, tuyau d'amenée avec système Aquasécurité, protection surface de travail en inox, matériel de montage						
Sécurité et service après-vente								
Conformité aux normes suisses		ⓢ	ⓢ	ⓢ	ⓢ	ⓢ	ⓢ	ⓢ
Homologation ASE		•	•	•	•	•	•	•
Pays d'origine		D	D	D	D	D	D	D
Garantie		2 années de garantie totale						
Service après-vente par		Miele S.A.						
Mode d'emploi								
Instructions de montage et d'installation		français / allemand / italien						
Nom et adresse du fournisseur		Miele S.A., Limmatstrasse 4, 8957 Spreitenbach						

Explications

- • Disponible
- – Non disponible

1) Valeurs établies selon la norme EN 50242 en programme ECO / la consommation annuelle se base sur 280 cycles de lavage standard avec raccordement à l'eau froide, consommation en standby incluse.

2) Valeur mesurée selon EN 60704-3 avec programme ECO.

3) Pour les appareils encastrables, dimensions de la niche. Les autres dimensions figurent dans les prospectus.

Remarque : actualité des indications 06/2016. Toutes modifications réservées. Pour les appareils exposés, l'étiquette renseigne sur les données effectives.

Une nouvelle étiquette-énergie de l'UE est jointe à ces appareils. Nous attirons votre attention sur le fait qu'ils peuvent être classés dans une catégorie inférieure selon l'Ordonnance sur l'énergie.

Lave-vaisselle

La déclaration de marchandise standardisée correspond aux directives publiées par FEA, ASSOCIATION SUISSE DES FABRICANTS ET FOURNISSEURS D'APPAREILS ÉLECTRODOMESTIQUES, en collaboration avec des organisations des consommateurs. La déclaration de marchandise est basée sur les normes de l'IEC, INTERNATIONAL ELECTROTECHNICAL COMMISSION (Commission technique TC 59) et du CENELEC COMITÉ EUROPÉEN DE NORMALISATION ÉLECTROTECHNIQUE (Commission technique TC59X).

Marque		**Miele**							
Type d'appareil		**Lave-vaisselle**							
Gamme		**G 2xxxx-60**				**G 1xxxx-60**			
Type, désignation de vente		**G 26997-60 SCVi XXL K2O**	**G 26895-60 SCVi XXL K2O**	**G 26765-60 SCVi XXL**	**G 26065-60 Vi XXL**	**G 16992-60 SCVi K2O**	**G 16890-60 SCVi K2O**	**G 16760-60 SCVi**	**G 16060-60 Vi**
Modèles libres									
Indices de consommation pour le programme ECO									
Classe d'efficacité énergétique [1] A+++ = économe / ... D = peu économe		A+++	A+++	A+++	A+++	A+++	A+++	A+++	A+++
Consommation d'énergie annuelle [1]	kWh	189	189	189	234	189	189	189	234
Consommation d'énergie par cycle de lavage [1]	kWh	0,67	0,67	0,67	0,84	0,67	0,67	0,67	0,84
Consommation en standby appareil enclenché / déclenché	Wh	3 / 0,3	2,5 / 0,3	2 / 0,2	2 / 0,1	3 / 0,3	2,5 / 0,3	2 / 0,2	2 / 0,1
Consommation d'eau annuelle [1]	l	2772	2772	2772	2716	2772	2772	2772	2716
Consommation d'eau par cycle de lavage [1]	l	9,9	9,9	9,9	9,7	9,9	9,9	9,9	9,7
Caractéristiques utiles programme ECO									
Classe d'efficacité de séchage [1] A = la plus élevée / ... G = la plus faible		A	A	A	A	A	A		A
Durée du programme standard [1]	min	222	222	222	189	222	222	222	189
Temps de déclenchement automatique	min	10	10	10	10	20	10	10	10
Capacité [1]	couverts standard	14	14	14	14	14	14	14	14
Bruit durant le programme ECO [2], appareil encastré dB (re1pW)		41	44	44	44	41	41	44	44
Construction									
Appareil intégrable / entièrement intégrable		–/•	–/•	–/•	–/•	–/•	–/•	–/•	–/•
Habillable	jeu décor								
Encastrable en hauteur		•	•	•	•	•	•	•	•
Dimensions [3]									
Hauteur	mm	845–910	845–910	845–910	845–910	805–870	805–870	805–870	805–870
Largeur	mm	600	600	600	600	600	600	600	600
Profondeur, garde au mur comprise	mm	570	570	570	570	570	570	570	570
Hauteur ajustable	mm	60	60	60	60	60	60	60	60
Hauteur pour appareils autonomes sous plan	mm								
Profondeur pour appareils autonomes sous plan	mm								
Poids à vide	env. kg	55	55	55	56	54	54	54	54
Equipement									
Programmes / températures de lavage		14 / 10	11 / 9	9 / 8	6 / 6	14 / 10	11 / 9	9 / 8	6 / 6
– Commande électronique de la dureté de l'eau		•	•	•	•	•	•	•	•
– Autocapteur		•	•	•	•	•	•	•	•
Chauffage corps de chauffe intégré dans la pompe		•	•	•	•	•	•	•	•
Système de séchage Turbothermic par air circulant		•	•	•	•	•	•	•	•
Equipement des paniers									
– Grand panier à couverts / tiroir à couverts		–/•	–/•	–/•	•/–	–/•	–/•	•/–	•/–
– Support pour tasses		4	4	2	2	4	4	2	1
Systèmes de sécurité									
– Fermeture de porte sécurité enfants									
– Système Aquasécurité		•	•	•	•	•	•	•	•
– Voyant lumineux amenée / écoulement d'eau		•	•	•	•	•	•	•	•
Carrosserie									
– Carrosserie laquée (tôle galvanisée)		•	•	•	•	•	•	•	•
Autres caractéristiques d'équipement									
Cuve / porte intérieure inox		•/•	•/•	•/•	•/•	•/•	•/•	•/•	•/•
Alimentation en énergie et en eau									
Raccordement électrique									
Tension / possibilité de raccordement	50 Hz, V	230 ~	230 ~	230 ~	230 ~	230 ~	230 ~	230 ~	230 ~
Puissance de raccordement	kW	2,1	2,1	2,1	2,1	2,1	2,1	2,1	2,1
Fusibles	A	10	10	10	10	10	10	10	10
Type de raccordement : câble 1,7 m avec fiche		•/•	•/•	•/•	•/•	•/•	•/•	•/•	•/•
Raccordement d'eau									
Tuyau sous pression G 3/4 avec système Aquasécurité		1,5 m	1,5 m	1,5 m	1,5 m	1,5 m	1,5 m	1,5 m	1,5 m
Raccordement possible : eau froide / eau chaude (jusqu'à 60 °C)		•	•	•	•	•	•	•	•
Pression d'eau		0,3–10 bar	0,3–10 bar	0,3–10 bar	0,3–10 bar	0,3–10 bar	0,3–10 bar	0,3–10 bar	0,3–10 bar
Ecoulement d'eau	LW 20 mm	tuyau flexible 1,5 m							
Accessoires									
Compris dans le prix		adoucisseur d'eau, câble avec fiche, tuyau d'écoulement, tuyau d'amenée avec système Aquasécurité, protection surface de travail en inox, matériel de montage							
Sécurité et service après-vente									
Conformité aux normes suisses		ⓢ	ⓢ	ⓢ	ⓢ	ⓢ	ⓢ	ⓢ	ⓢ
Homologation ASE		•	•	•	•	•	•	•	•
Pays d'origine		D	D	D	D	D	D	D	D
Garantie		2 années de garantie totale							
Service après-vente par		Miele S.A.							
Mode d'emploi									
Instructions de montage et d'installation		français / allemand / italien							
Nom et adresse du fournisseur		Miele S.A., Limmatstrasse 4, 8957 Spreitenbach							

Explications

- • Disponible
- – Non disponible

[1] Valeurs établies selon la norme EN 50242 en programme ECO / la consommation annuelle se base sur 280 cycles de lavage standard avec raccordement à l'eau froide, consommation en standby incluse.

[2] Valeur mesurée selon EN 60704-3 avec programme ECO.

[3] Pour les appareils encastrables, dimensions de la niche. Les autres dimensions figurent dans les prospectus.

Remarque : actualité des indications 06/2016. Toutes modifications réservées. Pour les appareils exposés, l'étiquette renseigne sur les données effectives.

Une nouvelle étiquette-énergie de l'UE est jointe à ces appareils. Nous attirons votre attention sur le fait qu'ils peuvent être classés dans une catégorie inférieure selon l'Ordonnance sur l'énergie.

Lave-vaisselle

La déclaration de marchandise standardisée correspond aux directives publiées par FEA, ASSOCIATION SUISSE DES FABRICANTS ET FOURNISSEURS D'APPAREILS ÉLECTRODOMESTIQUES, en collaboration avec des organisations des consommateurs. La déclaration de marchandise est basée sur les normes de l'IEC, INTERNATIONAL ELECTROTECHNICAL COMMISSION (Commission technique TC 59) et du CENELEC COMITÉ EUROPÉEN DE NORMALISATION ÉLECTROTECHNIQUE (Commission technique TC59X).

Marque		**Miele**								
Type d'appareil		**Lave-vaisselle**								
Gamme		**G 3xxx-55**				**G 1xxx-45**		**ProfiLine**		
Type, désignation de vente		**G 3525-55 SCi**	**G 3325-55 SCi**	**G 3585-55 SCVi**	**G 3385-55 SCVi**	**G 14820-45 SCi**	**G 14880-45 SCVi**	**PG 18081-60 i**	**PG 28082-60 SCi XXL**	**PG 28083-60 SCVi XXL**
Modèles libres										
Indices de consommation programme ECO										
Classe d'efficacité énergétique [1] A+++ = économe / ... D = peu économe		A+++	A++	A+++	A++	A+++	A+++	A+	A+	A+
Consommation d'énergie annuelle [1]	kWh	230	258	230	258	176	176	295	299	299
Consommation d'énergie par cycle de lavage [1]	kWh	0,83	0,95	0,83	0,95	0,6	0,6	1,0	1,2	1,2
Consommation en standby appareil enclenché / déclenché	Wh	2 / 0,1	2 / 0,1	2,5 / 0,1	2 / 0,1	2 / 0,2	2 / 0,2	4 / 0,4	4 / 0,4	4 / 0,3
Consommation d'eau annuelle [1]	l	2716	2772	2716	2772	2436	2436	4760	4760	4760
Consommation d'eau par cycle de lavage [1]	l	9,7	9,9	9,7	9,9	8,7	8,7	17,8	17,8	17,8
Caractéristiques utiles programme ECO										
Classe d'efficacité de séchage [1] A = la plus élevée / ... G = la plus faible		A	A	A	A	A	A	A	A	A
Durée du programme standard [1]	min	192	196	192	196	176	176	88	89	89
Temps de déclenchement automatique	min	10	10	10	10	10	10	10	10	10
Capacité [1]	couverts standard	12	12	12	12	9	9	13	14	14
Bruit durant le programme ECO [2], appareil encastré	dB (re1pW)	41	44	41	44	45	45	49	49	47
Construction										
Appareil intégrable / entièrement intégrable		•/–	•/–	–/•	–/•	•/–	–/•	•/–	•/–	–/•
Habillable	jeu décor	GDU-55-1	GDU-55-1							
Encastrable en hauteur		•	•	•	•	•	•	•	•	•
Dimensions [3]										
Hauteur	mm	845–910	845–910	845–910	845–910	805–870	805–870	805–870	845–910	845–910
Largeur	mm	550	550	550	550	450	450	600	600	600
Profondeur, garde au mur comprise	mm	570	570	570	570	570	570	570	570	570
Hauteur ajustable	mm	60	60	60	60	60	60	60	60	60
Hauteur pour appareils autonomes sous plan	mm									
Profondeur pour appareils autonomes sous plan	mm									
Poids à vide	env. kg	54	54	52	52	48	47	59	61	64
Equipement										
Programmes / températures de lavage		11 / 7	6 / 7	11 / 7	6 / 7	9 / 8	9 / 8	9 / 3	9 / 3	9 / 3
– Commande électronique de la dureté de l'eau		•	•	•	•	•	•	–	–	–
– Autocapteur		•	•	•	•	•	•	–	–	–
Chauffage corps de chauffe intégré dans la pompe		–/•	–/•	–/•	–/•	–/•	–/•	•/•	•/•	•/•
Système de séchage Turbothermic par air circulant		–/•	–/•	–/•	–/•	–/•	–/•	•/–	•/–	•/–
Equipement des paniers										
– Grand panier à couverts / tiroir à couverts		–/•	–/•	–/•	–/•	–/•	–/•	•/–	–/•	–/•
– Support pour tasses		2	2	2	2	1	1	2	2	2
Systèmes de sécurité										
– Fermeture de porte sécurité enfants		•	•	–	–	•	–	•	•	–
– Système Aquasécurité		•	•	•	•	•	•	•	•	•
– Voyant lumineux amenée / écoulement d'eau		•	•	•	•	•	•	•	•	•
Carrosserie										
– Carrosserie laquée (tôle galvanisée)		•	•	•	•	•	•	•	•	•
Autres caractéristiques d'équipement										
Cuve / porte intérieure inox		•/•	•/•	•/•	•/•	•/•	•/•	•/•	•/•	•/•
Alimentation en énergie et en eau										
Raccordement électrique										
Tension / possibilité de raccordement	50 Hz, V	230 ~	230 ~	230 ~	230 ~	230 ~	230 ~	400 ~ 3N	400 ~ 3N	400 ~ 3N
Puissance de raccordement	kW	2,1	2,1	2,1	2,1	2,1	2,1	8,3	8,3	8,3
Fusibles	A	10	10	10	10	10	10	16	16	16
Type de raccordement : câble 1,7 m avec fiche		•/•	•/•	•/•	•/•	•/•	•/•	•/–	•/–	•/–
Raccordement d'eau										
Tuyau sous pression G 3/4 avec système Aquasécurité		1,5 m	1,5 m	1,5 m	1,5 m	1,5 m	1,5 m	1,5 m	1,5 m	1,5 m
Raccordement possible : eau froide / eau chaude (jusqu'à 60 °C)		•	•	•	•	•	•	•	•	•
Pression d'eau		0,3–10 bar	0,3–10 bar	0,3–10 bar	0,3–10 bar	0,3–10 bar	0,3–10 bar	0,3–10 bar	0,3–10 bar	0,3–10 bar
Ecoulement d'eau	LW 20 mm									
Accessoires										
Compris dans le prix										
Sécurité et service après-vente										
Conformité aux normes suisses		Ⓢ	Ⓢ	Ⓢ	Ⓢ	Ⓢ	Ⓢ	Ⓢ	Ⓢ	Ⓢ
Homologation ASE		•	•	•	•	•	•	•	•	•
Pays d'origine		D	D	D	D	D	D	D	D	D
Garantie		2 années de garantie totale								
Service après-vente par		Miele S.A.								
Mode d'emploi										
Instructions de montage et d'installation		français / allemand / italien								
Nom et adresse du fournisseur		Miele S.A., Limmatstrasse 4, 8957 Spreitenbach								

Explications

- • Disponible
- – Non disponible

[1] Valeurs établies selon la norme EN 50242 en programme ECO / la consommation annuelle se base sur 280 cycles de lavage standard avec raccordement à l'eau froide, consommation en standby incluse.

[2] Valeur mesurée selon EN 60704-3 avec programme ECO.

[3] Pour les appareils encastrables, dimensions de la niche. Les autres dimensions figurent dans les prospectus.

Remarque : actualité des indications 06/2016. Toutes modifications réservées. Pour les appareils exposés, l'étiquette renseigne sur les données effectives.

Une nouvelle étiquette-énergie de l'UE est jointe à ces appareils. Nous attirons votre attention sur le fait qu'ils peuvent être classés dans une catégorie inférieure selon l'Ordonnance sur l'énergie.

Miele S.A.
Sous-Riette 23
1023 Crissier

Miele AGS.A.
Limmatstrasse 4
8957 Spreitenbach

Tél. 0800 800 222
e-mail info@miele.ch
www.miele.ch

Votre choix en faveur de Miele constitue une plus-value

Depuis sa fondation en 1899, Miele applique sa devise "Immer besser" – toujours mieux, et ce avec succès. Miele symbolise la qualité, la durabilité, le confort, le design et la compatibilité avec l'environnement – nous ne faisons aucun compromis en la matière. Nos clients peuvent être sûrs que leur investissement leur apportera une véritable plus-value.

Le Miele Experience Center est là pour vous
Notre objectif est votre satisfaction – nous vous invitons à en juger par vous-même lors d'un conseil personnalisé dans nos vastes expositions de Crissier et de Spreitenbach, où nous vous présentons l'univers exclusif de Miele. Ou lors de l'un de nos ateliers destinés aux personnes intéressées, organisés dans toute la Suisse, où vous pouvez découvrir nos appareils innovants lors d'une animation culinaire. Les conseillers du Miele Experience Center sont là pour vous aider à opter pour la solution adéquate.

Vous trouverez de plus amples informations sur l'assortiment Miele dans nos catalogues et sur www.miele.ch.

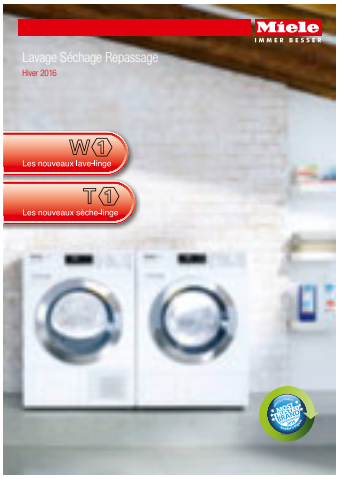

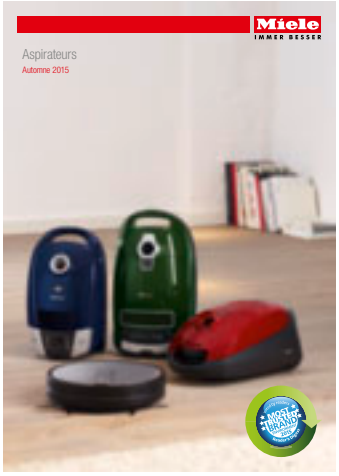

Miele Normes Suisse et Euro

miele.ch/catalogues-download

Protection active de l'environnement : ce prospectus est imprimé sur papier 100 % blanchi sans chlore.

© Miele & Cie. KG, Gütersloh / M.-Nr. 9 756 414 / MMS 16-1248 / sous réserve de modifications / 09/16