Appareils à poser et à encastrer | 2023

Électro-ménager

SIBIRGroup

Les prix en vigueur figurent dans la liste des prix
et sur le site Internet.

Nos atouts
SIBIRGroup 4

Laver & Séche
Lave-linge / Sèche-linge pour la Maison familiale 12
Lave-linge / Sèche-linge pour la Maison familiale 23
Lave-linge / Sèche-linge pour la Buanderie collective 29
Systèmes de paiement 37

Sèche-linge à air soufflé
Sèche-linge à air soufflé ESCOlino® 44
Etendoir ESCOleina et ESCOlein® 48
Déshumidificateur d'air 52
Armoire sèchante 53

Réfrigérer & Congeler
Appareils à poser
Foodcenter 60
Réfrigérateurs retro Oldtimer 62
Réfrigérateurs à poser 68
Réfrigérateurs à absorption 72
Réfrigérateur à bouteilles 73
Winecooler 74
Congélateurs 79
Appareils à encastrer
Réfrigérateurs à encastrer, norme SMS / 55 cm 87
Schémas d'installation 91
Réfrigérateurs à encastrer, norme EURO / 60 cm 93
Schémas d'installation 97

Rôtir & Cuire
Fours et cuisinières à encastrer, norme SMS / 55 cm 105
Schémas d'installation 107
Fours et cuisinières à encastrer, norme EURO / 60 cm 109
Schémas d'installation 114
Accessoires 115

Cuire
Plans de cuisson vitrocéramique 119
Tableaux de commande et Réchauds 123
Schémas d'installation 124

Aérer
Hottes d'aspiration norme SMS / 55 cm 129
Hottes d'aspiration norme EURO / 60 cmm 130
Schémas d'installation 131

Lave-vaisselle
Lave-vaisselle, norme SMS / 55 cm 136
Lave-vaisselle, norme EURO / 60 cm 138
Schémas d'installation 141

Informations
Caractéristiques techniques 144
SIBIRService 164

SIBIR – tout pour le ménage moderne

La qualité suisse pour le foyer moderne
Un foyer doit être géré efficacement. Il faut pour cela des produits fonctionnels de qualité supérieure et des services dignes de ce nom. Et ce pour servir un objectif unique: une utilisation aussi facile que possible. Naturellement, le design et la durée de vie doivent aussi être à la hauteur.

Notre catalogue vous présente une gamme de produits qui vous simplifient la vie et rendent plus agréable le travail en cuisine et à la buanderie. Les lave-linge de la Swiss Premium Line pour les maisons familiale, les réfrigérateurs OT 21010 Oldtimer ainsi que les cuisinières encastrables EH Tritherm 4 V400 font partie de nos nouveautés. Outre les nouveautés, nous avons quelques modèles d'un confort supérieur dont le design fonctionnel et l'efficience énergétique vous convaincront.

Appareils pour la cuisine et la buanderie
SIBIRGroup propose un vaste assortiment d'appareils de gros électroménager dans le segment de prix moyen pour la cuisine moderne et la buanderie familiale ou collective: à la pointe de la technique, tendance ou tout simplement classique. Celui-ci comprend tous les appareils tels que fours, cuisinières, plans de cuisson, hottes d'aspiration, lave-vaisselle, réfrigérateurs, congélateurs, lave-linge, sèche-linge à pompe à chaleur, sèche-linge à air soufflé et système d'étendage des marques SIBIR, Gorenje, V-ZUG et ESCOlino®.

Un service toutes marques grâce à SIBIRService
SIBIRGroup a mis en place une organisation de service après-veute qui répare ou remplace les appareils de toutes marques pour les clients professionnels et privés. Elle est la seule entreprise à proposer ce service dans toute la Suisse, sans distinction de marque.

Pour les réfrigérateurs et les lave-linge de buanderie collective qui doivent être réparés rapidement, nous assurons un service de dépannage généralement dans les 24 heures durant les jours ouvrables. Pour tous les autres appareils de cuisine et de buanderie, nous intervenons sous 48 heures.

SIBIR SIBIRService gorenje

SWISS MADE

SIBIR
WA-V2000

Entretien des textiles

Lave-linge maison familiale Swiss Premium Line

Liste de prix

Ecran harmonisés
Désormais, tous les appareils de la gamme Swiss Premium Line disposent du même panneau de commande: un écran tactile TFT ultra-moderne, d'utilisation très intuitive, vous permet de trouver rapidement et simplement le programme souhaité. Le panneau de commande orientable unique en son genre peut s'incliner à 45 degrés, pour une utilisation ergonomique et une meilleure lisibilité. Grâce à ce design harmonisé, les appareils se combinent parfaitement.

Incroyablement silencieux: Vibration Absorbing System (VAS)
Avec VAS, le déséquilibre est activement compensé lors de l'essorage. C'est pourquoi le fonctionnement de la machine est particulièrement calme et silencieux. La génération et la transmission de bruits sont fortement réduites. Tous les lave-linge Swiss Premium Line équipés du VAS satisfont aux exigences strictes de la norme SIA 181.

Lissage à la vapeur: plus de plis
Cette option rend le repassage superflu, même pour des vêtements en lin. Elle peut être sélectionnée en complément de pratiquement tous les programmes.

Sprint
Ce programme permet de laver à 40 °C du linge peu sale, comme les vêtements de sport en seulement 28 minutes. A 60 °C, le programme dure 39 minutes +(sur raccordement 400 V).

Anti-acariens
Le programme Anti-acariens élimine jusqu'à 100% des allergènes responsables de problèmes respiratoires. La fonction Anti-acariens peut être sélectionnée pour les programmes à 60 °C et 95 °C.

Favoris
Cette fonction permet de sauvegarder jusqu'à six programmes. Ils peuvent ensuite être lancés sur simple pression d'une touche ou modifiés à tout moment.

FirstWash
Le programme FirstWash prépare vos vêtements neufs en douceur avant leur première utilisation. Un programme court nettoie les textiles neufs et les débarrasse des produits chimiques superflus ou des résidus qui s'y sont déjà déposés.

eco 40–60
L'alternative écoénergétique aux programmes standard 40 °C et 60 °C. Tous les vêtements en coton normalement sales peuvent être lavés ensemble.

Hygiène de l'appareil
Lorsque les lavages à 60 °C ou plus sont rares, l'appareil affiche une recommandation d'entretien. Un cycle à vide permet de préserver l'hygiène de l'appareil.

Connectés à l'avenir
La mise en réseau de série des appareils vous fait bénéficier de nombreux avantages. Vous voulez par exemple savoir si votre appareil est allumé ou éteint? Ou vous avez paramétré un démarrage différé, et voulez consulter le temps restant ainsi que l'heure de fin? Vous pouvez recevoir toutes ces informations par notifications dans une app, directement sur votre smartphone.

	WA-V4000	WA-V2000	WA 81450 S	WA 71440 L
Maison familiale				
Buanderie collective				
Swiss Premium Line				
Exclusive Line				
Remplissage par l'avant	•	•	•	•
Charnière (g gauche / d droite)	g / d	g / d	g	g
Chargement (en kg)	1 – 8	1 – 8	1 – 8	1 – 7
Volume du tambour (en l)	A	A	C	D
Classe d'efficacité énergétique	A	B	B	B
Bruit aérien à l'essorage en dB(A)	71	69	72	73
Emission de bruit aérien	•	•		
V-ZUG-Home	•			
Défroissage vapeur			•	
Repassage facile	• / •	• / –	– / –	– / –
Recommandation hygiène / Hygiène appareil	•			
Antiacariens	•	•		
Vibration Absorbing System (VAS)	•	•	•	•
Programmes Sprint	•			
Favoris	•	•		
Types de textiles	•			
Programmes extra	•			
Programme Eco / EcoManagement	• / •	– / –	– / –	– / –
Degré de saleté	•			
FirstWash	•			
Vitesse d'essorage (tr/min)	400 – 1600	400 – 1400	400 – 1400	400 – 1400
Eclairage intérieur	•	•		
Procédé d'analyse de l'eau	•			
Procédé d'économie automatique pour chargement partiel	•	•	•	•
AquaStop	•	•	•	•
Panneau de commande orientable	•	•		
Panneau	Verre acrylique	Verre acrylique		
Commande	Écran TouchDisplay	Écran TouchDisplay	Bouton tournant	Bouton tournant
Affichage	Écran couleur TouchDisplay, 6 languages	Écran couleur TouchDisplay, 6 languages	Écran grafique	Numérique
OptiTime	•			
Enclenchement différé (jusqu'à 24 h)	•	•	•	•

Lave-linge maison familiale Swiss Premium Line

WA-V4000

Energie

Programmes

Caractéristiques

– Vitesse d'essorage 400 – 1600 tr/min
– Vibration Absorbing System (VAS)
– Procédé d'économie automatique pour chargement partie

Commande

– Panneau de commande orientable
– Écran tactile couleur TouchDisplay
– Ouverture automatique de la porte
– Diamètre de l'ouverture 35 cm
– Angle d'ouverture de la porte 180°

Systèmes de sécurité

– Sécurité enfants
– Palpeur mousse
– Dispositif antifuites
– Tuyau d'arrivée d'eau avec AquaStop

Dimensions

Appareil (H × L × P): 85 × 59.5 × 62.5 cm

Numéro d'article

Charnières à gauche: 514577
Charnières à droite: 514578

WA-V2000

Energie

Programmes

Caractéristiques

– Vitesse d'essorage 400 – 1400 tr/min
– Vibration Absorbing System (VAS)
– Procédé d'économie automatique pour chargement partie

Commande

– Panneau de commande orientable
– Écran tactile couleur TouchDisplay
– Ouverture automatique de la porte
– Diamètre de l'ouverture 35 cm
– Angle d'ouverture de la porte 180°

Systèmes de sécurité

– Sécurité enfants
– Palpeur mousse
– Dispositif antifuites
– Tuyau d'arrivée d'eau avec AquaStop

Dimensions

Appareil (H × L × P): 85 × 59.5 × 62.5 cm

Numéro d'article

Charnières à gauche: 514575
Charnières à droite: 514576

Tiroir confort pour lave-linge Swiss Premium

Equipement

Tiroir confort pour conserver les lessives et les accessoires.

Ce tiroir est un complément idéal à tous les lave-linge et sèche-linge familiaux de la ligne Swiss Premium. Haut de 32.5 cm, métallique, il possède une grande stabilité grâce à ses glissières télescopiques. Il est parfaitement adapté pour entreposer la lessive, les autres produits et les accessoires. Il relève également l'appareil à une hauteur ergonomique, qui facilite son chargement et son déchargement.

Numéro d'article

502184

1h 15
Ende 12:34
1200
SWISS MADE

Sèche-linge à pompe à chaleur maison familiale Swiss Premium Line

Liste de prix

Ecrans harmonisés
Désormais, tous les appareils de la gamme Swiss Premium Line disposent du même panneau de commande: un écran tactile TFT ultra-moderne, d'utilisation très intuitive, vous permet de trouver rapidement et simplement le programme souhaité. Le panneau de commande orientable unique en son genre peut s'incliner à 45 degrés, pour une utilisation ergonomique et une meilleure lisibilité. Grâce à ce design harmonisé, les appareils se combinent parfaitement.

Types de textiles
Le soin optimal pour chaque pièce de linge: soie, jeans, linge de lit, tissu éponge et plus encore.

Laine
Ce programme sèche tout en douceur, grâce aux mouvements délicats du tambour et aux basses températures.

Le programme «Panier»
Le panier du sèche-linge est très pratique. Le tambour n'effectue aucun mouvement afin d'assurer un séchage en douceur des chaussures, des gants, des peluches ou des textiles. Ce panier est particulièrement commode pour sécher des textiles. Cet accessoire peut être commandé avec tous les sèche-linge Swiss Premium Line.

Gestion Eco
La Gestion Eco vous permet de contrôler exactement la consommation en énergie de votre sèche-linge: un affichage de la consommation vous informe, avant le démarrage du programme, sur les besoins en énergie pronostiqués et, une fois le programme terminé, sur la consommation réelle. Si vous le désirez, vous pouvez aussi faire afficher la consommation énergétique totale de votre appareil ou la consommation moyenne des 25 derniers programmes. Pour une transparence totale du séchage.

Défroissage
Après un programme de 20 minutes, les chemises, chemisiers et pantalons de cotons finissent de sécher sur un cintre.

Nettoyage simple et rapide
Le nettoyage et l'entretien de votre sèche-linge «pompe à chaleur» SIBIR sont d'une simplicité bienvenue: à la fois le tamis de porte et les filtres se nettoient facilement et commodément. Vous n'avez pas à vous soucier de l'échangeur thermique pendant toute la vie de votre appareil – il est sans entretien à 100%.

Connectés à l'avenir
La mise en réseau de série des appareils vous fait bénéficier de nombreux avantages. Vous voulez par exemple savoir si votre appareil est allumé ou éteint? Ou vous avez paramétré un démarrage différé, et voulez consulter le temps restant ainsi que l'heure de fin? Vous pouvez recevoir toutes ces informations par notifications dans une app, directement sur votre smartphone.

Comparatif sèche-linge à pompe à chaleur maison familiale et buanderie collective

	WT-V4000	WT-V2000	WT 80050 S	WT 70040 L
Maison familiale				
Buanderie collective				
Swiss Premium Line				
Exclusive Line				
Charnière (g gauche / d droite)	l / r	l / r	l	l
Chargement (en kg)	1 – 7	1 – 7	1 – 8	1 – 7
Classe d'efficacité énergétique	A+++	A++	A+++	A++
Classe d'efficacité de condensation	A	A	A	B
Niveau sonore dB(A)	62	63	62	65
V-ZUG-Home	•	•		
EcoManagement	•	•		
Séchage extrême	•	•	•	•
Séchage normal	•	•	•	•
Humide, prêt à repasser	•	•	•	•
Humide normal	•	•		
Lainages	•		•	
Favoris	•	•	•	
Types de textiles	•	•		
Programme Panier	•	•		
Programme Silent			•	
Sprint			•	•
Rotation alternée Plus	•	•		
Programme de défroissage	•			
Fonction anti-froissage			•	•
Temps de séchage	•	•	•	•
Douceur	•	•	•	•
Éclairage intérieur	•	•		
Panneau de commande orientable	•	•		
Panneau	Verre acrylique	Verre acrylique		
Commande	Écran TouchDisplay	Écran TouchDisplay	Bouton tournant	Bouton tournant
Affichage	Écran couleur TouchDisplay, 6 languages	Écran couleur TouchDisplay, 6 languages	Écran grafique	Numérique
Enclenchement différé (jusqu'à 24 h)	•	•	•	•
Accessoires contre supplément				
Raccordement «Combi» pour colonnes de lavage-séchage avec WA Swiss Premium Numéro d'article: 502092	•	•		
Panier du sèche-linge Numéro d'article: 506508	•	•		
Kit de liaison pour colonne de lavage / séchage Exclusive Line Numéro d'article: 513249			•	•

Sèche-linge à pompe à chaleur maison familiale Swiss Premium Line

WT-V4000

Energie

Programmes

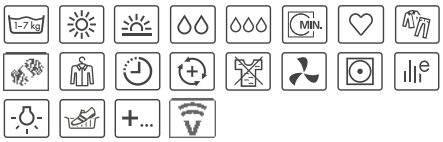

Caractéristiques

– Évacuation directe de l'eau de condensation
– Capteur d'humidité électronique
– Capteur de charge électronique

Commande

– Panneau de commande orientable
– Écran couleur TouchDisplay
– Diamètre de l'ouverture 42 cm
– Angle d'ouverture de la porte 180°

Systèmes de sécurité

– Contrôle de la température
– Sécurité enfants
– Concept de double filtrage à surveillance électronique

Dimensions

Appareil (H × L × P): 85 × 59.5 × 60 cm

Numéro d'article

Charnières à gauche: 513068
Charnières à droite: 513069

WT-V2000

Energie

Programmes

Caractéristiques

– Évacuation directe de l'eau de condensation
– Capteur d'humidité électronique

Commande

– Panneau de commande orientable
– Écran couleur TouchDisplay
– Diamètre de l'ouverture 42 cm
– Angle d'ouverture de la porte 180°

Systèmes de sécurité

– Contrôle de la température
– Sécurité enfants
– Concept de double filtrage à surveillance électronique

Dimensions

Appareil (H × L × P): 85 × 59.5 × 60 cm

Numéro d'article

Charnières à gauche: 513066
Charnières à droite: 513067

Extra
Standard
Korb
Lüften
Entknittern
SWISS MADE

Laver & Sécher
Maison familiale
Exclusive Line

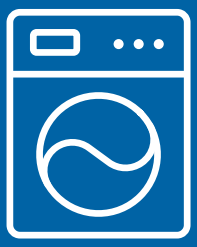

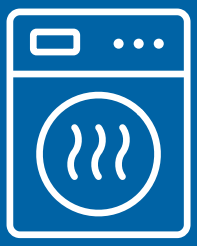

Liste de prix

Une qualité fiable pour chaque ménage
Avec les lave-linge vous pouvez prendre soin de votre linge chez vous – quand vous voulez et sans vous soucier du planning d'accès à la buanderie. La gamme a été spécialement conçue pour les locataires, quel que soit leur budget. Ces appareils sont idéaux en entrée de gamme pour les petits ménages, mais raviront aussi les familles nombreuses grâce à leurs excellentes performances et leur importante capacité de chargement. Les lave-linge et sèche-linge «pompe à chaleur» réunissent tous les atouts qui font la qualité de nos produits: une grande efficacité énergétique, un design haut de gamme et un concept de commande intuitif.

Design intemporel et commande simple
Grâce à leur design sobre et intemporel, les appareils se fondent avec élégance dans n'importe quelle buanderie. Derrière l'ergonomie du commutateur rotatif et la clarté de l'affichage se cache un concept de commande recherché, qui vous assure une utilisation très simple de vos appareils. Dans nos lave-linge et sèche-linge, design et fonctionnalité vont de pair – une alliance forte sur laquelle vous pouvez compter au quotidien.

Idéal, quel que soit l'espace disponible
Les appareils Exlusive Line peuvent être installés comme appareils indépendants, placés les uns à côté des autres, ou en colonne de lavage-séchage pour gagner de l'espace. Un module de liaison assure une stabilité optimale. Toutes les machines à laver satisfont aux exigences strictes de la norme SIA 181 «Protection contre le bruit dans le bâtiment» et peuvent donc être installées, sans problème, dans un appartement sans aménagement structurel supplémentaire.

Layette
Un cycle de température plus long et une procédure de rinçage supplémentaire pour protéger la peau de bébé contre les irritations et les allergies.

Repassage facile
Le linge est lavé tout en douceur et essoré avec un grand soin. Le linge en ressort avec beaucoup moins de plis et de froissements, ce qui facilite grandement son repassage.

Mix
Grâce à ce programme, il est possible de laver et de sécher ensemble des textiles en coton et en fibres synthétiques, sans devoir les trier auparavant.

Sprint
Grâce au programme supplémentaire Sprint, le linge st séché en un temps record.

Laine
Ce programme sèche tout en douceur, grâce aux mouvements délicats du tambour et aux basses températures.

WA 81450 S

Energie

Programmes

Caractéristiques

– Vitesse d'essorage 400 – 1400 tr/min
– Procédé d'économie automatique pour chargement partie

Commande

– Bouton tournant
– Écran grafique

Systèmes de sécurité

– Sécurité enfants
– Palpeur mousse
– Dispositif antifuites
– Tuyau d'arrivée d'eau avec AquaStop

Dimensions

Appareil (H × L × P): 84 × 59.6 × 57.3 cm

Numéro d'article

Charnières à gauche: 514498

WA 71440 L

Energie

Programmes

Caractéristiques

– Vitesse d'essorage 400 – 1400 tr/min
– Procédé d'économie automatique pour chargement partie

Commande

– Bouton tournant
– Affichage numérique

Systèmes de sécurité

– Sécurité enfants
– Palpeur mousse
– Dispositif antifuites
– Tuyau d'arrivée d'eau avec AquaStop

Dimensions

Appareil (H × L × P): 84 × 59.6 × 53.6 cm

Numéro d'article

Charnières à gauche: 512892

Tableau comparatif des produits voir page 13

Fonction anti-froissage – si le linge reste dans l'appareil

Cette fonction permet d'éviter le froissage du linge lorsque celui-ci ne peut pas être retiré du sèche-linge immédiatement après la fin du programme. Pendant 2 heures, le linge est régulièrement mis en mouvement afin d'éviter qu'il ne se froisse. Sur le modèle WT 80040 S, vous pouvez régler la durée de la fonction anti-froissage individuellement.

Mix – sans tri préalable

Grâce à ce programme, il est possible de laver et de sécher ensemble des textiles en coton et en fibres synthétiques, sans devoir les trier auparavant.

Favoris – pour mémoriser vos programmes préférés

Mémorisez aisément vos combinaisons préférées, d'une seule pression de touche. La fonction «Favoris» retient le programme choisi avec la température, la vitesse d'essorage et les fonctions supplémentaires.

Jusqu'à 8 kg de capacité

Nos sèche-linge de l'Éxclusive Line ont une capacité allant jusqu'à 8 kg de linge et un chargement de 108 litres. Ils sont ainsi prédestinés à sécher de grandes quantités et de grandes pièces de linge.

Idéal, quel que soit l'espace disponible

Les appareils de l'Exclusive Line peuvent être installés comme appareils indépendants, placés les uns à côté des autres, ou en colonne de lavage-séchage pour gagner de l'espace. Un module de liaison assure une stabilité optimale.

WT 80050 S

Energie

Programmes

Caractéristiques

– Evacuation de l'eau de condensation / tuyau d'évacuation
– Détection de l'humidité résiduelle

Commande

– Bouton tournant
– Écran grafique

Systèmes de sécurité

– Sécurité enfants

Dimensions

Appareil (H × L × P): 84.6 × 59.6 × 59 cm

Numéro d'article

Charnières à gauche (réversibles): 514499

WT 70040 L

Energie

Programmes

Caractéristiques

– Evacuation de l'eau de condensation / tuyau d'évacuation
– Détection de l'humidité résiduelle

Commande

– Bouton tournant
– Écran grafique

Systèmes de sécurité

– Sécurité enfants

Dimensions

Appareil (H × L × P): 84.6 × 59.6 × 57.1 cm

Numéro d'article

Charnières à gauche (réversibles): 512893

Tableau comparatif des produits voir page 13

Lave-linge buanderie collective Swiss Premium Line

Liste de prix

Des appareils de qualité fiables destinés aux buanderies collectives et aux petites entreprises

Les machines à laver et sèche-linge Swiss Premium Line sont conçus pour une utilisation quotidienne dans des immeubles collectifs ou des petites entreprises comme des salons de coiffure, des ateliers d'artisanat, des cabinets médicaux ou des restaurants. Ces appareils, qui satisfont aux exigences maximales en termes de robustesse, sont dimensionnés pour une longue durée de vie pouvant aller jusqu'à 15 000 charges. À l'instar des machines à laver et sèche-linge «pompe à chaleur», les modèles de la gamme Swiss Premium Line sont également développés et fabriqués en Suisse. Ils réunissent ainsi tout ce qui fait la renommée des produits de qualité, à savoir une grande efficacité énergétique, un design haut de gamme et un concept d'utilisation intuitif.

Idéal, quel que soit l'espace disponible

Qu'elles soient superposées ou juxtaposées: les machines à laver Swiss Premium Line peuvent être combinées aux sèche-linge de manière extrêmement variée. La plaque d'installation fournie qui fixe et centre l'appareil au sol garantit un appui stable et une installation simple. L'appareil est livré, sur demande, avec une ouverture de porte vers la gauche ou la droite. L'accès confortable au tambour est ainsi garanti dans tous les cas.

Vibration Absorbing System (VAS)

L'essorage provoque un balourd et des vibrations. Nous avons développé un système qui réduit ce phénomène à un minimum – la machine est silencieuse, sans vibrations, et dure plus longtemps.

eco 40–60

L'alternative écoénergétique aux programmes standard 40 °C et 60 °C. Tous les vêtements en coton normalement sales peuvent être lavés ensemble.

Conseil d'hygiène et hygiène de l'appareil

Lorsque les lavages à 60 °C ou plus sont rares, l'appareil affiche une recommandation d'entretien. Un cycle à vide permet de préserver l'hygiène de l'appareil.

AquaPlus

Deux cycles de rinçage supplémentaires avec un niveau d'eau plus élevé dans le tambour permettent de protéger les personnes allergiques et les peaux sensibles contre les irritations.

WAM-V2000

Energie

Programmes

Caractéristiques

– Vitesse d'essorage 400 – 1500 tr/min
– Procédé d'économie automatique pour chargement partie
– Affichage du temps résiduel

Commande

– Touches à pression
– Affichage numérique 4 positions
– Commandes entièrement électroniques
– Diamètre de l'ouverture 35 cm
– Angle d'ouverture de la porte 180°

Systèmes de sécurité

– Vibration Absorbing System (VAS)
– Sécurité enfants
– Palpeur mousse
– Dispositif antifuites

Dimensions

Appareil (H × L × P): 90 × 66 × 66.6 cm

Numéro d'article

Charnières à gauche: 513550
Charnières à droite: 513551

Sèche-linge à pompe à chaleur buanderie collective Swiss Premium Line

Liste de prix

Un séchage en douceur dans un maximum de place

Les sèche-linge pour buanderies collectives de SIBIR offrent à votre linge un maximum de place. Le tambour grande capacité permet une meilleure ventilation et un séchage uniforme de tous les textiles. Grâce à l'important volume (158 litres), le linge est nettement moins froissé et le repassage s'en trouve facilité. Le mouvement réversible (alterné) du tambour assure également un séchage uniforme et évite le froissage qui résulte souvent du tassement du linge dans la cuve.

Tip and go

La manipulation du sèche-linge Swiss Premium est ultrasimple pour tout utilisateur. Pour l'utilisation dans des immeubles collectifs, un panneau de commande simple et intuitif a été développé. Une seule pression sur une touche suffit pour lancer automatiquement le programme désiré.

Nettoyage en quelques gestes

Dans les buanderies collectives en particulier, il arrive souvent que personne ne se porte volontaire pour nettoyer et entretenir le sèche-linge. Aussi est-il très avantageux que le nettoyage soit aussi simple que celui de nos sèche-linge. Une fois le programme de séchage terminé, quelques gestes suffisent en effet pour que les appareils soient à nouveau prêts pour la prochaine utilisation. Les deux tamis à peluches se retirent tout aussi facilement qu'ils se remettent en place.

Prêt à l'emploi sans interruption grâce à une natte de rechange

Pour faciliter l'entretien régulier de la natte filtrante, une natte de rechange est jointe à tous les appareils. La natte peut ainsi être remplacée facilement et nettoyée en toute tranquillité avant la prochaine utilisation. Dans les nouvelles constructions avec plusieurs buanderies notamment, il est utile que toutes les nattes puissent être lavées simultanément.

Des programmes courts: du linge sec en 95 minutes seulement

Grâce à la précision de la technologie suisse et au développement minutieux, le sèche-linge «pompe à chaleur» de la ligne Swiss Premium Line affiche des temps records que les appareils classiques ne pouvaient atteindre jusqu'ici qu'avec des dépenses énergétiques largement plus élevées. Il est désormais possible de protéger l'environnement de manière optimale tout en séchant rapidement le linge. Ce sont les programmes courts qui ont besoin du moins de temps. Grâce au séchage normal, votre linge est sec en seulement 95 minutes. Les sèche-linge «pompe à chaleur» veillent par ailleurs, avec leurs programmes rapides, à ce que le lavage et le séchage puissent être adaptés idéalement l'un à l'autre.

Qualité et technologie

Les sèche-line Swiss Premium Line est conçu pour supporter une utilisation quotidienne intensive en buanderie collective. Il trouve son utilisation dans les locatifs, mais aussi dans les petites entreprises, les salons de coiffure, les ateliers, les cabinets médicaux et les restaurants. D'une grande longévité, il est prévu pour supporter 15 000 charges de lessive.

De remarquables économies d'énergie

Grâce à son fonctionnement en circuit fermé et à son système de pompe à chaleur, le sèche-linge WTM-V2000 est d'une efficacité exemplaire. Il n'est donc plus nécessaire de chauffer, ce qui permet d'economiser jusqu'à 50% d'énergie et de protéger de manière optimale les tissus sensibles.

WTM-V2000

Energie

Programmes

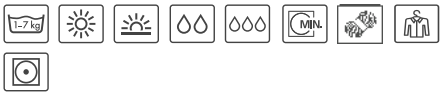

Caractéristiques

– Évacuation directe de l'eau de condensation
– Capteur d'humidité résiduelle

Commande

– Touches à pression
– Affichage numérique 4 positions
– Commandes entièrement électroniques
– Diamètre de l'ouverture 33 cm
– Angle d'ouverture de la porte 180°

Systèmes de sécurité

– Contrôle de la température
– Sécurité enfants
– Concept de double filtrage à surveillance électronique

Dimensions

Appareil (H × L × P): 90 × 66 × 81 cm

Numéro d'article

Charnières à gauche: 513552
Charnières à droite: 513553

Systèmes des paiement

Liste de prix

Paiement sans monnaie avec des cartes RFID

Grâce à la technologie RFID (Radio Frequency Identification), à la pointe de la modernité, la reconnaissance de la carte d'utilisateur se fait sans contact, épargnant aux propriétaires des tâches de maintenance supplémentaires. Le décompte sans contact réduit en outre le risque de vandalisme.

Une opération facile pour le locataire et le concierge

Avec les bornes d'encaissement BICONT, les concierges et les gérants n'ont plus à consacrer des heures aux décomptes. Peu exigeantes entermes d'exploitation et simples d'utilisation, celles-ci permettent d'éviter les incidents de paiement. Pour l'activer, il suffit de placer le keyfob ou la carte sur la zone prévue à cet effet, un dispositif qui rend les fentes d'introduction de cartes superflues.

Une administration tarifaire simple pour les régies immobiliaires

Le propriétaire peut fixer des tarifs différents – un pour les lave-linge, un autre pour les sèche-linge, par exemple – ou adapter les prix directement sur l'appareil au moyen de la carte d'administrateur.

Fonctionnement

Lors de la mise en route de la borne d'encaissement BICONT 311 / BICONT 312, un acompte est prélevé sur la carte d'utilisateur pour être versé sur l'automate. La transaction commence lorsque la machine sélectionnée démarre et se termine à l'arrêt du programme. Le crédit non dépensé est enregistré et décompté lors de l'utilisation suivante. Le solde résiduel peut être restitué ou une somme supplémentaire débitée à tout moment.

BICONT 312

Equipement

– Affichange claire grâce son grand écran
– Affichage paramétrable individuellement
– Lecteur sans contact pour cartes ou keyfobs (RFID)
– Introduction individuel des câbles d'alimentation et de raccordement
– Intégration possible aux systèmes RFID actuels
– Le montant résiduel reste en mémoire dans appareil
– Paramètres
– Etanche

Technique et dimensions

– Appareil (H × L × P): 23×24×8.2cm
– Langue: à choix français, allemand, italien et anglais
– Fabrication suisse

Numéro d'article

Pour 2 appareils: 513325

BICONT 311

Equipement

– Affichange claire grâce son grand écran
– Affichage paramétrable individuellement
– Lecteur sans contact pour cartes ou keyfobs (RFID)
– Introduction individuel des câbles d'alimentation et de raccordement
– Intégration possible aux systèmes RFID actuels
– Le montant résiduel reste en mémoire dans appareil
– Paramètres
– Etanche

Technique et dimensions

– Appareil (H × L × P): 23×24×8.2cm
– Langue: à choix français, allemand, italien et anglais
– Fabrication suisse

Numéro d'article

Pour 1 appareil: 513324

Accessoires pour BICONT (contre supplément)

– Carte d'utilisateur (set de 5 pièces)
N° d'article: 513326

– Keyfob (set de 5 pièces)
N° d'article: 513327

– Set de carte de service
Carte d'administrateur, carte de charge carte de contrôle et carte de service
N° d'article: 513328

Utilisation simple
Avec les bornes d'encaissement BICONT, les concierges et les gérants n'ont plus à consacrer des heures aux décomptes. Peu exigeantes en termes d'exploitation et simples d'utilisation, celles-ci permettent d'éviter les incidents de paiement dans les buanderies, les clubs de sport, les campings, les saunas ou les solariums, les parkings, etc.

Une administration tarifaire simple pour les régies immobiliaires
Le propriétaire peut fixer des tarifs différents – un pour le lave-linge, un autre pour le séchoir, par exemple – ou adapter les prix relativement facilement, assurant ainsi le remboursement des frais d'exploitation.

Exploitation sûre
Le système intégré de vérification des pièces garantit une sécurité élevée en rejetant la fausse monnaie et les pièces abimées. Le boîtier en acier, très solide, et le verrouillage renforcé de la caisse réduisent les risques de forçage.

Fonctionnement
La personne qui loue la borne paye les frais d'exploitation directement sur l'automate, avec des pièces ou des jetons. L'exploitant peut programmer jusqu'à dix pièces différentes, en leur attribuant une durée d'utilisation comprise entre une minute et quatre heures (les pièces et la durée étant paramétrées séparément). Après l'ouverture de la caisse, les montants insérés sont consultables sur simple pression d'un bouton (totalisateur). Le concierge n'a ainsi pas à vider la caisse trop souvent.

BICONT 8d

Equipement

– Affichage numérique
– Contrôle électrique des pièces
– Gère simultanément 2 appareils

Technique et dimensions

– Appareil (H × L × P): 29.7 × 17 × 15.5 cm
– Fabrication suisse

Numéro d'article

Pour 2 appareils: 512476

BICONT 8s

Equipement

– Affichage numérique
– Contrôle électrique des pièces
– Gère 1 appareil

Technique et dimensions

– Appareil (H × L × P): 29.7 × 17 × 15.5 cm
– Fabrication suisse

Numéro d'article

Pour 1 appareil: 513330

Sèche-linge à air soufflé

Liste de prix

Pour un linge comme séché en plein air

Les possibilités d'étendre en plein air sur une corde d'étendage se réduisant, la lessive sèche très fréquemment à l'intérieur. Et dans ces circonstances, il faut des sèche-linge. La question se pose donc de savoir s'il faut opter pour un sèche-linge à tambour ou un séchage à l'air avec un sèche-linge à air soufflé, ou encore mieux, une combinaison des deux.

Le sèche-linge à air soufflé sèche tout type de linge sans frottement: le linge sèche par conséquent de façon naturelle, rapide et sans froisser. ESCOlino souffle l'air en forme d'éventail sur la partie inférieure du linge étendu, un système qui accélère le processus de séchage et réduit la formation de plis. Grâce à des ventilateurs spéciaux, la distance de projection de l'ESCOlino peut atteindre jusqu'à 10 mètres.

Les quatre modèles de l'ESCOlino se distinguent de la valeur de consommation énergétique la plus basse, soit A1. Ils n'utilisent ni chaleur ambiante, ni énergie thermique car ils sèchent dans des locaux fermés, fournissant ainsi une contribution utile en énergie calorifique. Toute énergie utilisée pour le fonctionnement du sèche-linge à air soufflé reste en effet dans la pièce sous forme de chaleur.

Utilisation facile, pratique et peu d'entretien

Les ESCOlino à fixation murale prennent peu de place et sont rapidement opérationnels. Tous les appareils sont équipés d'une commande simple tout à fait transparente. Après une courte pression sur la touche «marche», la commande électronique enclenche de manière ciblée un maximum d'énergie pour le séchage principal et final et un minimum pour la consommation et le temps de fonctionnent. Une efficience maximale de séchage est garantie. L'appareil s'éteint ensuite automatiquement pour éliminer tous coûts d'exploitation inutiles. Les ESCOlino sont conçus pour faciliter au maximum l'entretien par les utilisateurs.

Déshumidification incluse

Dans les bâtiments neufs, il est fréquent que l'humidité ne puisse pas s'évacuer par la façade extérieure. La déshumidification ne peut donc se faire qu'à l'intérieur des locaux. L'ESCOlino absorbe l'humidité des locaux immédiatement, prévenant ainsi la formation de moisissures et d'odeurs de renfermé, et par conséquent les problèmes de santé et les dommages matériels. C'est également le cas pour ce qu'on nomme l'humidité d'été, régulée également par l'ESCOlino avec une efficacité optimale.

10 raisons de choisir l'ESCOlino

- Séchage économique en douceur
- Efficience énergétique
- Silencieux
- Simplicité d'utilisation et d'entretien
- Durabilité, grâce à des composants de qualité contrôlée
- Système automatique de postséchage
- Récupération économique de la chaleur
- Maintien de la substance du bâtiment
- Grandes quantités d'air sec qui pénètrent jusqu'à 10 m à l'intérieur de la pièce
- Prêt à l'emploi lorsque les températures sont basses sans chauffage supplémentaire

Comment choisir?

Pour buanderies immeubles collectifs

Pour buanderies maison familiale ou petits immeubles collectifs

ESCOlino 120

ESCOlino 115

ESCOlino 110

15 à 25 kg de linge à étendre sur corde de 60 à 100 m

10 à 15 kg de linge à étendre sur corde de 40 à 60 m

5 à 10 kg de linge à étendre sur corde de 20 à 40 m

Pour buanderies maisons familiales

ESCOlino 100

3 à 7.5 kg de linge à étendre sur corde de 12 à 30 m

ESCOlino
Garantie 5 ans

ESCOlino 120

Energie

A1 Efficacité énergétique

Consommation d'énergie 0.30 kWh / kg

Equipement

- Pour l'usage dans buanderies collectives
- Pour séchage de 15 – 25 kg de linge à 60 – 100 m d'étendage
- Combination de sèche-linge à air soufflé et déshumidificateur du local
- Modèle à montage mural
- Fonction: pompe à chaleur thermique avec condensation circulante
- Système électronique
- Fonctions commutables: programme déclenchement automatique, dépendant de l'humidité et de la température ou programme de mise en/hors circuit automatique, dépendant de l'humidité et de la température

Technique et dimensions

- Durée de séchage: 5:13 h (pour 20 kg de linge)
- Puissance de séchage 3.78 kg / h
- Température zone de travail 3 – 32°C
- Humidité zone de travail 40% – 95% h.r.
- Niveau sonore 65 dB(A)
- Appareil (H × L × P): 80.9 × 64 × 34.5 cm

Numéro d'article

509627

ESCOlino 115

Energie

A1 Efficacité énergétique

Consommation d'énergie 0.27 kWh / kg

Equipement

- Pour l'usage dans maisons familiales et buanderies collectives
- Pour séchage de 10 – 15 kg de linge à 40 – 60 m d'étendage
- Combination de sèche-linge à air soufflé et déshumidificateur du local
- Modèle à montage mural
- Fonction: pompe à chaleur thermique avec condensation circulante
- Système électronique
- Fonctions commutables: programme déclenchement automatique, dépendant de l'humidité et de la température ou programme de mise en/hors circuit automatique, dépendant de l'humidité et de la température

Technique et dimensions

- Durée de séchage: 5:23 h (pour 15 kg de linge)
- Puissance de séchage 2.68 kg / h
- Température zone de travail 3 – 32°C
- Humidité zone de travail 40% – 95% h.r.
- Niveau sonore 60 dB(A)
- Appareil (H × L × P): 80.9 × 64 × 34.5 cm

Numéro d'article

509626

ESCOlino
Garantie 5 ans

ESCOlino 110

Energie

A1 Efficacité énergétique

Consommation d'énergie 0.25 kWh / kg

Equipement

- Pour l'usage dans maisons familiales et buanderies collectives
- Pour séchage de 5 – 10 kg de linge à 20 – 40 m d'étendage
- Combination de sèche-linge à air soufflé et déshumidificateur du local
- Modèle à montage mural
- Fonction: pompe à chaleur thermique avec condensation circulante
- Système électronique
- Fonctions commutables: programme déclenchement automatique, dépendant de l'humidité et de la température ou programme de mise en/hors circuit automatique, dépendant de l'humidité et de la température

Technique et dimensions

- Durée de séchage: 5:35 h (pour 10 kg de linge)
- Puissance de séchage 1.83 kg / h
- Température zone de travail 3 – 32°C
- Humidité zone de travail 40% – 95% h.r.
- Niveau sonore 61 dB(A)
- Appareil (H × L × P): 80.9 × 64 × 34.5 cm

Numéro d'article

509625

ESCOlino 100

Energie

A1 Efficacité énergétique

Consommation d'énergie 0.29 kWh / kg

Equipement

- Pour l'usage dans maisons familiales
- Pour séchage de 3 – 7.5 kg de linge à 12 – 30 m d'étendage
- Combination de sèche-linge à air soufflé et déshumidificateur du local
- Modèle à montage mural
- Fonction: pompe à chaleur thermique avec condensation circulante
- Système électronique
- Fonctions commutables: programme déclenchement automatique, dépendant de l'humidité et de la température ou programme de mise en/hors circuit automatique, dépendant de l'humidité et de la température

Technique et dimensions

- Durée de séchage: 4:55 h (pour 7.5 kg de linge)
- Puissance de séchage 1.52 kg / h
- Température zone de travail 3 – 32°C
- Humidité zone de travail 40% – 95% h.r.
- Niveau sonore 61 dB(A)
- Appareil (H × L × P): 80.9 × 64 × 34.5 cm

Numéro d'article

509624

Etendages ESCOleina

Planifier et mettre en œuvre

Pour réussir ses journées de lessive, il est indispensable d'effectuer une planification adéquate du local de séchage. Ainsi, il faut prêter une attention particulière au plan du local, au cycle de lavage, au nombre et à la disposition des machines, à l'étendage, etc. Pensez déjà à ce stade que seule une vaste solution de lavage / de séchage répond aux exigences actuelles. Adressez-vous aux spécialistes de SIBIRGroup pour bénéficier d'un conseil gratuit lors de la planification du local de séchage.

Le système d'étendage ESCO se fixe solidement à l'aide de pièces normalisées en aluminium dans n'importe quel local de séchage et permet d'étendre le linge de manière variable, rapide et simple. Le système se décline autour des produits suivants:

Etendage ESCOleina pour montage au mur ou au plafond
ESCOleina est un système d'étendage en aluminium de haute qualité conçu sur mesure pour chaque type de local. Formée par un câble métallique plastifié de couleur blanche, la corde de l'étendage est habituellement tendue à 1.9 m du sol avec un écartement de 15 cm entre deux dispositifs à galets fixés l'un en face de l'autre.

Etendage supplémentaire ESCOlein pour montage mural
En complément d'ESCOleina, ESCOlein est installé pour les petites pièces de linge en parallèle au mur à 1 m du sol. Les 4 ou 10 cordes de l'étendage sont tendues avec un écartement de 5 cm entre les dispositifs à galets fixés l'un en face de l'autre.

Plans pour les modeles à montage mural ESCOlino® (maison familiale / buanderie collective)

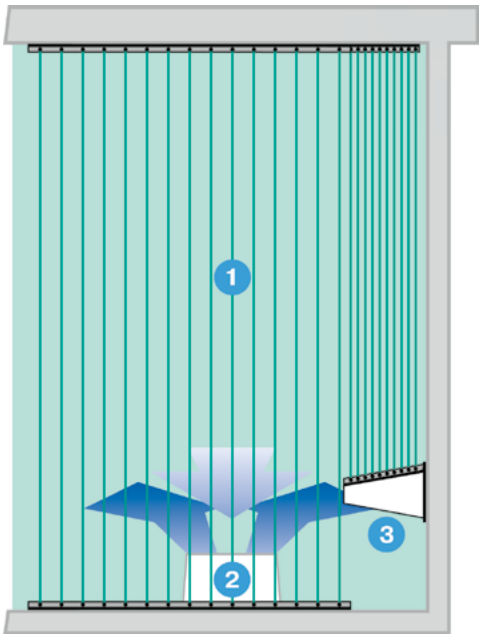

Légende:
1. Etendage ESCOleina, fixé fortement (à 1.9 m du sol)
2. ESCOlino® sèche-linges à air soufflé
3. Etendage supplémentaire ESCOlein ZL 25 / 40 (1.0 m du sol)

Pourquoi ESCOleina?

Cornière à poulies

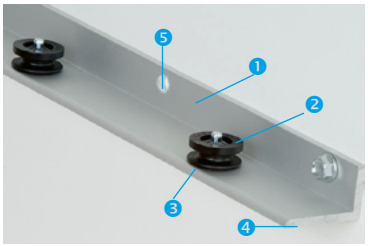

Pour le montage mural direct
Cornière à poulies ❶ en aluminium anodisé avec axes ❷ de poulies ❸ en acier emmanchés à force. L'arête frontale ❹ est arrondie pour éviter d'endommager le fil d'étendage. Existe pour 6, 8 ou 10 poulies et une longueur 900 à 1500 mm. Trous de fixation ❺ prévus tous les 75 mm.

Compensations

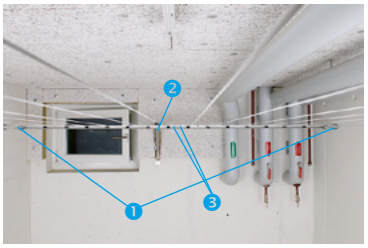

Pour montage en suspension, avec consoles murales sur le côté ❶ et au fond ❷
La cornière à poulies renforcée permet de couvrir une pièce de part et d'autre. Dans ce cas, la largeur de la pièce peut atteindre 2.25 m. Les deux profiles sont assemblés par une pièce de liaison ❸.

Cornière à poulies renforcée

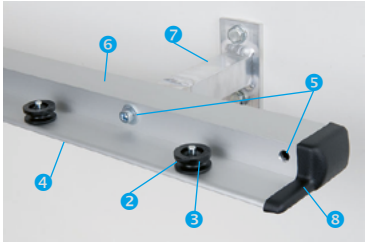

Pour montage en suspension avec console murale ❼ Cornière à poulies renforcée ❻ en aluminium anodisé avec poulies prémontées. Existe pour 6, 8 ou 10 poulies et une longueur 900 à 1500 mm. Les ❽ capuchons en plastique aux extrémités préviennent les blessures.

Support mural et plafond

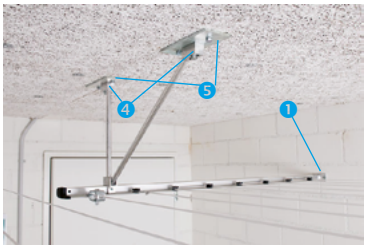

Pour montage en suspension d'un côté avec système de suspension au plafond breveté fixé sur l'isolation. Si les deux supports ❹ du système de suspension au plafond breveté doivent être fixés à l'isolation du plafond, il faut d'abord monter des supports de renfort ❺ sur l'isolation pour éviter les ponts thermiques.

Dispositif de fixation du plafond

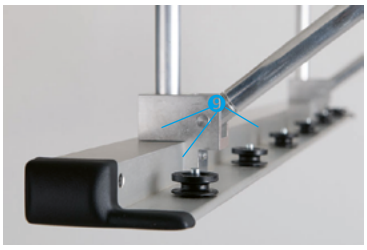

Pour montage en suspension avec système de suspension au plafond breveté
Le système de suspension au plafond breveté ❾ existe en kit complet pour une hauteur sous plafond jusqu'à 2.8 m ou supérieure à 2.8 m.

ESCOleina Norme 30 WW

Mise en œuvre

– Adapté pour un poids de linge sec jusqu'à 7.5 kg
– Longueur d'étendage (+/–5%) 30 m
– Etendages (selon la longueur du local) nombre 5 à 15

Norme 30 WW
Numéro d'article: T3.0441

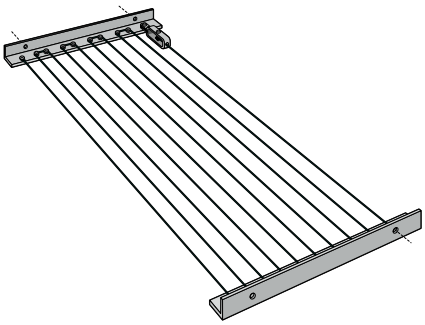

Montage mur–mur WW

ESCOleina Norme 40 WD

Mise en œuvre

– Adapté pour un poids de linge sec jusqu'à 10 kg
– Longueur d'étendage (+/–5%) 40 m
– Etendages (selon la longueur du local) nombre 7 à 20

Norme 40 WD
Numéro d'article: T3.0462

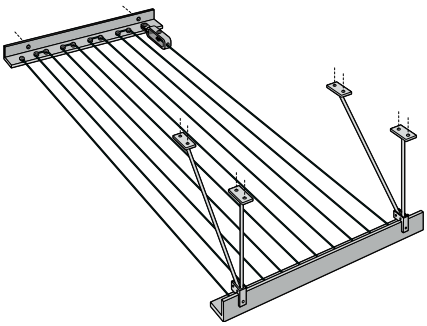

Montage mur–plafond WD

ESCOleina Norme 60 DD

Mise en œuvre

– Adapté pour un poids de linge sec jusqu'à 15 kg
– Longueur d'étendage (+/–5%) 60 m
– Etendages (selon la longueur du local) nombre 10 à 24

Norme 60 DD
Numéro d'article: T3.0483

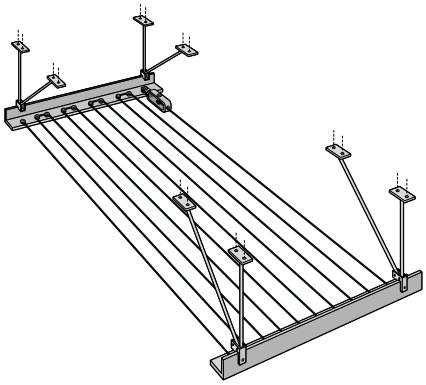

Montage plafond–plafond DD

Autres modèles selon notre site Internet

*** Prix en cas de montage par SIBIRService**

ESCOlein ZL 20-WW

Mise en œuvre

– Montage mur-mur
– Max. 20 m / 4 étendages / 2 – 2 kg de linge

Numéro d'article: T3.098

ESCOlein ZL 25-KW

Mise en œuvre

– Montage bac à pinces à linge au mur
– Max. 25 m / 10 étendages / 5 kg de linge

Numéro d'article: T3.091

ESCOlein ZL 40-KW

Mise en œuvre

– Montage bac à pinces à linge au mur
– Max. 40 m / 10 étendages / 7.5 kg de linge

Numéro d'article: T3.092

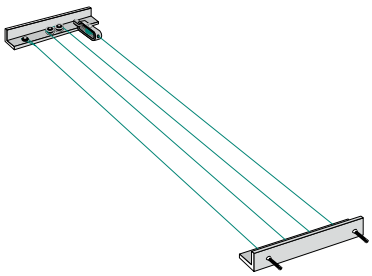

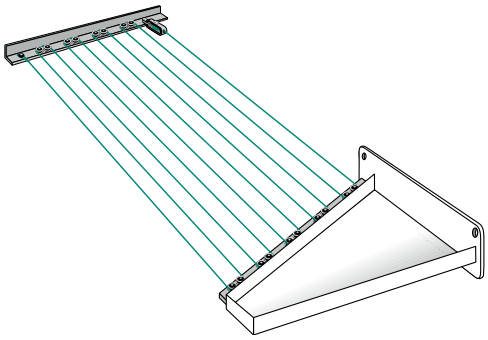

Compléments très utiles aux étendoirs ESCOleina, les étendoirs complémentaires ESCOlein ZL se montent le long du mur et à 1.0 m du sol. Une fois montés, ils sont très appréciés, car ils permettent d'étendre en tout confort les petites pièces de linge à une hauteur optimisée. Nous sommes aussi très nombreux à sécher nos pull-overs à plat sur un support pour bien conserver leur forme (ce qui est aussi possible avec grille pour le linge ESCOtop WR1 présentée en page suivante. La version mur–console est équipée d'un bac à pinces à linge très pratique servant aussi de tablette pour déposer les paniers à linge. Associé à un sèche-linge à air soufflé ESCOlino, l'étendoir complémentaire doit être placé à 1.5 m de la paroi arrière du sèche-linge pour que l'air projeté par les ventilateurs de l'ESCOlino traversent et sèchent bien le linge.

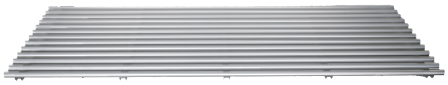

Table pour le linge ESCOtop WR1

Dépliable / repliable

Cette table de séchage de qualité pliante en tubes d'aluminium anodisé et charnière robuste est l'aide indispensable de la buanderie. Prévue pour déposer le panier à linge, elle sert aussi de plan de travail pour aplanir le linge, le plier ou l'empiler. Elle permet aussi de faire sécher à plat le linge délicat et la laine et de préserver la valeur de vos pièces de linge les plus précieuses. Après utilisation, la table se replie très facilement.

Dimensions (L × P): 135 × 58 cm

Numéro d'article: T3.180

Longueur de fil maximale en fonction des dimensions du local en mètres

Largeur du local (m)	Nombre de fils (unités)	Longueur du local																	
		de	1.76	2.01	2.26	2.51	2.76	3.01	3.26	3.51	3.76	4.01	4.26	4.51	4.76	5.01	5.26	5.51	5.76
		à	2.00	2.25	2.50	2.75	3.00	3.25	3.50	3.75	4.00	4.25	4.50	4.75	5.00	5.25	5.50	5.75	6.00
0.75	5	Longueur du fil (m)	10	12	13	14	15	17	18	19	20	22	23	24	25	27	28	29	30
0.90	6	Longueur du fil (m)	12	14	15	17	18	20	21	23	24	26	27	29	30	32	33	35	36
1.05	7	Longueur du fil (m)	14	16	18	20	21	23	24	27	28	30	32	34	35	37	39	41	42
1.20	8	Longueur du fil (m)	16	18	20	22	24	26	28	30	32	34	36	38	40	42	44	46	48
1.35	9	Longueur du fil (m)	18	21	23	25	27	30	32	34	36	39	41	43	45	48	50	52	54
1.50	10	Longueur du fil (m)	20	23	25	28	30	33	35	38	40	43	45	48	50	53	55	58	60
1.65	11	Longueur du fil (m)	22	25	28	31	33	36	39	42	44	47	50	53	55	58	61	64	66
1.80	12	Longueur du fil (m)	24	27	30	33	36	39	42	45	48	51	54	57	60	63	66	69	72
1.95	13	Longueur du fil (m)	26	30	33	36	39	43	46	49	52	56	59	62	65	69	72	75	78
2.10	14	Longueur du fil (m)	28	32	35	39	42	46	49	53	56	60	63	67	70	74	77	81	84
2.25	15	Longueur du fil (m)	30	34	38	42	45	49	53	57	60	64	68	72	75	79	83	87	90
2.40	16	Longueur du fil (m)	32	36	40	44	48	52	56	60	64	68	72	76	80	84	88	92	96
2.55	17	Longueur du fil (m)	34	39	43	47	51	56	60	64	68	73	77	81	85	90	94	98	102
2.70	18	Longueur du fil (m)	36	41	45	50	54	59	63	68	72	77	81	86	90	95	99	104	108
2.85	19	Longueur du fil (m)	38	43	48	53	57	62	67	72	76	81	86	91	95	100	105	110	114
3.00	20	Longueur du fil (m)	40	45	50	55	60	65	70	75	80	85	95	95	100	105	110	115	120
3.15	21	Longueur du fil (m)	42	48	53	58	63	69	74	79	84	90	95	100	105	111	116	121	
3.30	22	Longueur du fil (m)	44	50	55	61	66	72	77	83	88	94	99	105	110	116	121		
3.45	23	Longueur du fil (m)	46	52	58	64	69	75	81	87	92	98	104	110	115	121			
3.60	24	Longueur du fil (m)	48	54	60	66	72	78	84	90	96	102	108	114	120				

Référence des types normalisés

Référence Longueur du fil (+/– 5%) Nombre de fils	T3.044 30 mètres 10	T3.046 40 mètres 13	T3.048 60 mètres 17	T3.050 80 mètres 20	T3.052 100 mètres 22

SIBIR
ESCOlino 110

Dryfix AD432R

Energie

Consommation d'énergie 600 W

Equipement

– Pour une utilisation dans un environnement professionnel
– Boîtier résistant
– Technologie Blue-Dry® pour un fonctionnement particulièrement économe en énergie - même en cas d'humidité et de températures basses, dégivrage par gaz chauds à la demande
– Ventilateur axial EC à haute efficacité énergétique pour séchage rapide
– Circuit frigorifique facile à entretenir avec raccord de service
– Condenseur et évaporateur en tubes de cuivre avec lamelles d'aluminium rapportées

Technique et dimensions

– Puissance (30°C / 80% h.r.): 28 l / 24 h
– Puissance (20°C / 60% h.r.): 12.1 l / 24 h
– Convient pour des pièces jusqu'à env. jusqu'à env. 250 m³ (chauffé) jusqu'à env. 100 m³ (non chauffé)
– Débit d'air 250 m³ / h
– Température zone de travail 5–32°C
– Humidité zone de travail 40–95%
– Niveau sonore 52 db(A)
– Réservoir eau de condensat 8 Liter
– Appareil (H × L × P): 68 × 49 × 45 cm

Numéro d'article

514256

Dryfix Royal 50

Energie

Consommation d'énergie 685 W

Equipement

– Pour une utilisation dans maison familiale et immeubles maisons
– Fonctionnement silencieux, ventilateur à deux vitesses
– Contrôle électronique
– Filtre antibactérien
– Indicateur de couleur pour une reconnaissance rapide de l'état de la pièce
– Minuterie pour régler le temps de fonctionnement
– Dégivrage automatique à basse température
– Raccordement direct du tuyau
– Compatible WIFI

Technique et dimensions

– Puissance (30°C / 80% h.r.): 50 l / 24 h
– Puissance (20°C / 60% h.r.): 17 l / 24 h
– Convient pour des pièces jusqu'à env. 310 m³
– Débit d'air 270 m³ / h
– Température zone de travail 5–32°C
– Réservoir eau de condensat 5 Liter
– Appareil (H × L × P): 62 × 36.8 × 25.6 cm

Numéro d'article

514255

Dryfix Royal 24

Energie

Consommation d'énergie 280 W

Equipement

– Pour une utilisation dans maison familiale et immeubles maisons
– Fonctionnement silencieux, ventilateur à deux vitesses
– Contrôle électronique
– Filtre antibactérien
– Indicateur de couleur pour une reconnaissance rapide de l'état de la pièce
– Minuterie pour régler le temps de fonctionnement
– Dégivrage automatique à basse température
– Raccordement direct du tuyau
– Compatible WIFI
– Filtre HEPA (optionnel)

Technique et dimensions

– Puissance (30°C / 80% h.r.): 24 l / 24 h
– Puissance (20°C / 60% h.r.): 8.5 l / 24 h
– Convient pour des pièces jusqu'à env. 150 m³
– Débit d'air 200 m³ / h
– Température zone de travail 5–35°C
– Réservoir eau de condensat 5 Liter
– Appareil (H × L × P): 56.5 x 35.5 x 22 cm

Numéro d'article

514254

ECODRYER FT120VP

Energie

Consommation d'énergie 0,35 kWh/kg de linge

Equipement

- Pour le séchage des vêtements de travail dans l'industrie, les services publics et les ménages.
- Commande par touches
- 2 programmes de séchage différents (humide à repasser et sec en armoire)
- 4 fourches pivotantes avec 5 tubes chacune
- Raccordement direct du tuyau (tuyau de 3 mètres fourni)

Technique et dimensions

- Capacité de séchage d'environ 6 kg de linge par heure
- Capacité de 18 mètres de barres de séchage
- Quantité de remplissage normale 6–8 kg
- Tension: 380–400V / 50Hz
- Niveau sonore 55 db(A)
- Appareil (H × L × P): 205.9 x 119.5 x 65.8 cm

Numéro d'article

514253

L'ECODRYER est vendu et installé exclusivement par SIBIRService.

Cuisine

Réfrigérateurs à poser

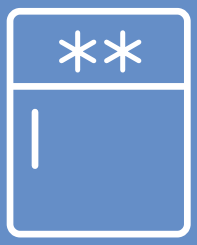

Liste de prix

Système AdaptTech
Chaque fois que l'on ouvre la porte du réfrigérateur, une bouffée d'air chaud déstabilise la température intérieure et accélère l'altération des aliments. Les capteurs du système AdaptTech les habitudes de l'utilisateur pendant 7 jours et mémorisent quotidiennement les périodes au cours desquelles on ouvre souvent la porte. Ensuite,le réfrigérateur adapte son fonctionnement à l'utilisateur et abaisse la température avant le moment où la porte sera ouverte fréquemment. Ceci prévient les chocs thermiques, les variations de température et, par conséquent, la décomposition des aliments.

IonAir avec MultiFlow360°
Un microclimat idéal sur chaque clayette: nos réfrigérateurs créent un environnement dans lequel se produit un processus naturel d'ionisation. Les ions à charge électrique négative, générés à l'intérieur de l'appareil, purifient l'air et créent un environnement idéal pour la conservation des aliments. Le système MultiFlow360° injecte l'air ionisé à travers 14 fentes, ce qui garantit une température parfaitement homogène sur toutes les clayettes. Les modèles d'entrée de gamme sont équipés du système de Froid dynamique avancé. Le procédé IonAir avec MultiFlow360° purifie l'air à l'intérieur du réfrigérateur et maintient une atmosphère fraîche et saine.

Système «DynamicCooling»
Le système de ventilation «DynamicCooling» veille à une température régulière dans tout l'appareil frigorifique. DynamicCooling contribue à une faible consommation d'énergie.

Fonction «QuickCooling»
La fonction de refroidissement intensive fait chuter la température dans le réfrigérateur à 3°C, ce qui est inférieur de près de la moitié à la normale. Combinée au volume élevé, cette température est idéale pour le refroidissement rapide des aliments après des grosses courses. Après six heures, la fonction s'arrête automatiquement et la température dans le compartiment de réfrigération revient à son réglage initial.

IceMaker
Crushed ice peuvent être commandés sur demande. De l'eau froide peut également être versée sur la porte extérieure.

Bac à légumes CrispZone avec régulation de l'humidité
Les aliments stockés dans la CrispZone restent frais bien plus longtemps et croquants, tout en conservant, leurs vitamines. Le spacieux bac à légumes d'une capacité de 36 litres est l'un des plus volumineux du marché. Il est situé dans la partie inférieure du réfrigérateur et il est idéal pour le stockage de fruits et légumes. Un dispositif de réglage d'humidité régule l'humidité et empêche ainsi la déshydratation des fruits et légumes.

ConvertFreshZone
Vous avez acheté beaucoup de fruits et légumes et le tiroir CrispZone ne suffit tout simplement pas ? Avec le régulateur Convert, vous pouvez optimiser le tiroir FreshZone pour les fruits et légumes et le transformer en un tiroir CrispZone supplémentaire.

Tiroir FreshZone
Les Oldtimer OT 324 et 274 sont équipés d'un tiroir FreshZone qui conserve les aliments facilement périssables frais plus longtemps. Selon le réglage de la température du réfrigérateur, la température dans le tiroir FreshZone est inférieure d'env. 2°C à 3°C par rapport au reste du réfrigérateur. Ainsi, les fruits, les légumes et la viande restent frais plus longtemps.

	FCNW 550 IN / NRS 99EVXB1-CH	Oldtimer OTN 32010	Oldtimer OT 25010 und VW-Bulli	Oldtimer OT 23010	Oldtimer OT 21010	Oldtimer OT 11010	NRK 6202 ES4-CH	KSD 21010	KSC 25010	KS 13010	KSC 14010	RF62 / RF60	DS 400	FKS 292	SV 124 X	SV 104 X	SV 81 X
Hauteur en cm	179.3	194	152.5	148.7	147.5	87.3	200	143.4	143.4	84.5	84.5	61.7 / 61.5	58	145	176.4	139.3	86.5
1 porte / 2 portes	– / •	– / •	• / –	• / –	– / •	• / –	– / •	– / •	• / –	• / –	• / –	• / –	• / –	• / –	• / –	• / –	• / –
Charnières (g gauche / d droite / r réversible)	–	d	d	d	d	d	d / r	d / r	d / r	d / r	d / r	d	d / r	d	d / r	d / r	d / r
Volume utile total	562 / 560	300	247	229	209	109	331	206	242	120	133	56 / 58	32	290	416	313	146
Compartiment de réfrigération	371 / 369	204	225	211	162	94	235	165	242	107	133	51 / 58	32	290	416	312	146
Compartiment de congélation	191	96	22	18	47	15	96	41		13		5 / –					
Classe d'efficacité énergétique	E	D	D	E	E	E	E	E	E	E	E		G	E	G	F	G
Lampes à LED	•	•	•	•	•	•	•	•	•	•	•			•	•	•	•
Affichage numérique	•	•															
Réglage séparé de la température	•	•															
HomeBar	– / •																
QuickCooling	•	•															
FastFreeze / XtremeFreeze	– / •	• / –	• / –				• / –										
DynamicCooling		•	•											•			
MultiFlow360°	•	•					•										
AdaptTech / IonAir		• / •	– / •				• / •										
FrostLess / NoFrost Plus	– / •	– / •					• / –										
Bac à legumes CrispZone	•	•	•				•										
Convert FreshZone-/ FreshZone-Schublade	– / •	• / –	– / •														
SpaceBox XL	•	•					•										
Clayette porte-bouteilles chromé	•	•	•														
Étagères en verre PullOut	•	•	•														

FCNW 550 IN

Energie

Consommation d'énergie annuelle: 323 kWh

Informations sur l'appareil

Caractéristiques

– Volume utile 562 l
– Partie réfrigérateur: 371 l
– Partie congélateur: 191 l
– Temps de stockage en cas de dérangements: 6 h
– Commandes électroniques
– Alarme sonore si les portes restent ouvertes trop longtemps
– Eau fraîche, glaçons, glace pilée disponibles porte fermée
– Raccordement d'eau externe

Equipement compartiment réfrigérant

– Dégivrage automatique
– Système MultiFlow360° avec fonction SuperCool
– 5 étagères en verre
– 1 bac à legumes CrispZone (sans régulations de l'humidité)
– 1 bac à legumes FreshZone
– 5 casiers de porte, dont 2 casier à bouteilles pour bouteilles XL
– 1 clayette porte-bouteilles chromée
– 1 support à œufs
– Éclairage LED

Equipement compartiment congélation

– Dégivrage entièrement automatique NoFrost Plus
– Super-congélation et congélation ultra rapide
– 5 étagères en verre
– 2 tiroirs pour conservation des surgelés
– 3 casiers de porte
– Éclairage LED

Autres équipements

– Compresseur Inverter
– HolidayMode
– Réglable en hauteur par 2 molettes
– Poignées intégrées

Technique et dimensions

– Niveau sonore: 42 dB(A)
– H × L × P: 179.3 × 91 × 68.7 cm

Numéro d'article

Inox: 512963

NRS 9EVXB1-CH (Gorenje)

Energie

Consommation d'énergie annuelle: 323 kWh

Informations sur l'appareil

Caractéristiques

– Volume utile 560 l
– Partie réfrigérateur: 369 l
– Partie congélateur: 185 l
– Temps de stockage en cas de dérangements: 6 h
– Commandes électroniques
– Alarme sonore si les portes restent ouvertes trop longtemps
– Eau fraîche, glaçons, glace pilée disponibles porte fermée
– Raccordement d'eau externe

Equipement compartiment réfrigérant

– Dégivrage automatique
– Système MultiFlow360° avec fonction SuperCool
– HomeBar
– 5 étagères en verre
– 1 bac à legumes CrispZone (sans régulations de l'humidité)
– 1 bac à legumes CrispZone
– 5 casiers de porte, dont 2 casier à bouteilles pour bouteilles XL
– 1 clayette porte-bouteilles chromée
– 1 support à œufs
– Éclairage LED

Equipement compartiment congélation

– Dégivrage entièrement automatique NoFrost Plus
– Super-congélation et congélation ultra rapide
– 5 étagères en verre
– 2 tiroirs pour conservation des surgelés
– 3 casiers de porte
– Éclairage LED

Autres équipements

– Compresseur Inverter
– HolidayMode
– Réglable en hauteur par 2 molettes
– Poignées intégrées

Technique et dimensions

– Niveau sonore: 42 dB(A)
– H × L × P: 179.3 × 91 × 73.4 cm

Numéro d'article

Inox: 514695

Réfrigérateurs retro Oldtimer Premium Line

Oldtimer OTN 32010 BL

Energie

Consommation d'énergie annuelle: 192 kWh

Informations sur l'appareil

Caractéristiques

– Volume utile 300 l
– Partie réfrigérateur 204 l
– Partie congélateur 96 l
– Commandes électroniques / Mode Eco
– Signal d'avertissement acoustique

Equipement compartiment réfrigérant

– 3 étagères en verre PullOut
– 1 tiroir fraîcheur ZeroZone
– 1 bac à legumes CrispZone avec régulation de l'humidité
– 3 casiers de porte, dont 1 casier à bouteilles pour bouteilles XL
– 1 boîte multi-usage 3 en 1

Equipement compartiment congélation

– Froid ventilé NoFrost Plus
– 3 paniers, dont 1 grand volume XL
– 1 bac à glaçons (du MultiBox)

Dimensions

Appareil (H × L × P): 194 × 60 × 66.1 cm

Numéro d'article

Black Charnières à droite*: 514077

Oldtimer OTN 32010 CH

Energie

Consommation d'énergie annuelle: 192 kWh

Informations sur l'appareil

Caractéristiques

– Volume utile 300 l
– Partie réfrigérateur 204 l
– Partie congélateur 96 l
– Commandes électroniques / Mode Eco
– Signal d'avertissement acoustique

Equipement compartiment réfrigérant

– 3 étagères en verre PullOut
– 1 tiroir fraîcheur ZeroZone
– 1 bac à legumes CrispZone avec régulation de l'humidité
– 3 casiers de porte, dont 1 casier à bouteilles pour bouteilles XL
– 1 boîte multi-usage 3 en 1

Equipement compartiment congélation

– Froid ventilé NoFrost Plus
– 3 paniers, dont 1 grand volume XL
– 1 bac à glaçons (du MultiBox)

Dimensions

Appareil (H × L × P): 194 × 60 × 66.1 cm

Numéro d'article

Champagne Charnières à droite*: 513035

ONRK 619 DR-CH (Gorenje)

Energie

Consommation d'énergie annuelle: 192 kWh

Informations sur l'appareil

Caractéristiques

– Volume utile 300 l
– Partie réfrigérateur 204 l
– Partie congélateur 96 l
– Commandes électroniques / Mode Eco
– Signal d'avertissement acoustique

Equipement compartiment réfrigérant

– 3 étagères en verre PullOut
– 1 tiroir fraîcheur ZeroZone
– 1 bac à legumes CrispZone avec régulation de l'humidité
– 3 casiers de porte, dont 1 casier à bouteilles pour bouteilles XL
– 1 boîte multi-usage 3 en 1

Equipement compartiment congélation

– Froid ventilé NoFrost Plus
– 3 paniers, dont 1 grand volume XL
– 1 bac à glaçons (du MultiBox)

Dimensions

Appareil (H × L × P): 194 × 60 × 66.1 cm

Numéro d'article

Burgundy Charnières à droite: 514819
Burgundy Charnières à gauche: 514301

Oldtimer OT 25010 BL

Energie

Consommation d'énergie annuelle: 126 kWh

Informations sur l'appareil

Caractéristiques
- Volume utile 247 l
- Partie réfrigérateur 225 l
- Partie congélateur 22 l
- Commandes mécanique

Equipement compartiment réfrigérant
- 3 étagères en verre PullOut
- 1 tiroir FreshZone
- 1 bac à legumes CrispZone avec régulation de l'humidité
- 4 casiers de porte, dont 1 casier à bouteilles pour bouteilles XL
- 1 boîte multi-usage 3 en 1 (aussi pour des œufs)

Dimensions
Appareil (H × L × P): 152.5 × 59.5 × 66.1 cm

Numéro d'article
Black Charnières à droite*: 514493

Oldtimer OT 25010 CH

Energie

Consommation d'énergie annuelle: 126 kWh

Informations sur l'appareil

Caractéristiques
- Volume utile 247 l
- Partie réfrigérateur 225 l
- Partie congélateur 22 l
- Commandes mécanique

Equipement compartiment réfrigérant
- 3 étagères en verre PullOut
- 1 tiroir FreshZone
- 1 bac à legumes CrispZone avec régulation de l'humidité
- 4 casiers de porte, dont 1 casier à bouteilles pour bouteilles XL
- 1 boîte multi-usage 3 en 1 (aussi pour des œufs)

Dimensions
Appareil (H × L × P): 152.5 × 59.5 × 66.1 cm

Numéro d'article
Champagne Charnières à droite*: 514495

Oldtimer OT 25010 BO

Energie

Consommation d'énergie annuelle: 126 kWh

Informations sur l'appareil

Caractéristiques
- Volume utile 247 l
- Partie réfrigérateur 225 l
- Partie congélateur 22 l
- Commandes mécanique

Equipement compartiment réfrigérant
- 3 étagères en verre PullOut
- 1 tiroir FreshZone
- 1 bac à legumes CrispZone avec régulation de l'humidité
- 4 casiers de porte, dont 1 casier à bouteilles pour bouteilles XL
- 1 boîte multi-usage 3 en 1 (aussi pour des œufs)

Dimensions
Appareil (H × L × P): 152.5 × 59.5 × 66.1 cm

Numéro d'article
Bordeaux Charnières à droite*: 514494

* Certains modèles sont disponibles avec de porte à charnière gauche sur demande.

VW-Bulli OBRB 615 DBK-CH (Gorenje)

Energie

Consommation d'énergie annuelle: 126 kWh

Informations sur l'appareil

Caractéristiques
- Volume utile 247 l
- Partie réfrigérateur 225 l
- Partie congélateur 22 l
- Commandes mécanique

Equipement compartiment réfrigérant
- 3 étagères en verre PullOut
- 1 tiroir FreshZone
- 1 bac à legumes CrispZone avec régulation de l'humidité
- 4 casiers de porte, dont 1 casier à bouteilles pour bouteilles XL
- 1 boîte multi-usage 3 en 1 (aussi pour des œufs)

Dimensions

Appareil (H × L × P): 152.5 × 59.5 × 66.1 cm

Numéro d'article

Black / Champagne Charnières à droite: 514769

VW-Bulli OBRB 615 DR-CH (Gorenje)

Energie

Consommation d'énergie annuelle: 126 kWh

Informations sur l'appareil

Caractéristiques
- Volume utile 247 l
- Partie réfrigérateur 225 l
- Partie congélateur 22 l
- Commandes mécanique

Equipement compartiment réfrigérant
- 3 étagères en verre PullOut
- 1 tiroir FreshZone
- 1 bac à legumes CrispZone avec régulation de l'humidité
- 4 casiers de porte, dont 1 casier à bouteilles pour bouteilles XL
- 1 boîte multi-usage 3 en 1 (aussi pour des œufs)

Dimensions

Appareil (H × L × P): 152.5 × 59.5 × 66.1 cm

Numéro d'article

Burgundy / Champagne Charnières à droite: 514690

VW-Bulli OBRB 615 DOL-CH (Gorenje)

Energie

Consommation d'énergie annuelle: 126 kWh

Informations sur l'appareil

Caractéristiques
- Volume utile 247 l
- Partie réfrigérateur 225 l
- Partie congélateur 22 l
- Commandes mécanique

Equipement compartiment réfrigérant
- 3 étagères en verre PullOut
- 1 tiroir FreshZone
- 1 bac à legumes CrispZone avec régulation de l'humidité
- 4 casiers de porte, dont 1 casier à bouteilles pour bouteilles XL
- 1 boîte multi-usage 3 en 1 (aussi pour des œufs)

Dimensions

Appareil (H × L × P): 152.5 × 59.5 × 66.1 cm

Numéro d'article

Olive / Champagne Charnières à droite: 514768

Oldtimer OT 23010 BL

Energie

Consommation d'énergie annuelle: 151 kWh

Informations sur l'appareil

Caractéristiques

– Volume utile 229 l
– Partie réfrigérateur 211 l
– Partie congélateur 18 l
– Commandes mécanique

Equipement compartiment réfrigérant

– 4 étagères en verre
– 1 bac à legumes
– 4 casiers de porte
– 1 bac à œufs

Dimensions

Appareil (H × L × P): 148.7 × 54.6 × 62.6 cm

Numéro d'article

Black (mat) Charnières à droite: 514084

Oldtimer OT 23010 FR

Energie

Consommation d'énergie annuelle: 151 kWh

Informations sur l'appareil

Caractéristiques

– Volume utile 229 l
– Partie réfrigérateur 211 l
– Partie congélateur 18 l
– Commandes mécanique

Equipement compartiment réfrigérant

– 4 étagères en verre
– 1 bac à legumes
– 4 casiers de porte
– 1 bac à œufs

Dimensions

Appareil (H × L × P): 148.7 × 54.6 × 62.6 cm

Numéro d'article

Fire Red Charnières à droite: 513997

Oldtimer OT 23010 AB

Energie

Consommation d'énergie annuelle: 151 kWh

Informations sur l'appareil

Caractéristiques

– Volume utile 229 l
– Partie réfrigérateur 211 l
– Partie congélateur 18 l
– Commandes mécanique

Equipement compartiment réfrigérant

– 4 étagères en verre
– 1 bac à legumes
– 4 casiers de porte
– 1 bac à œufs

Dimensions

Appareil (H × L × P): 148.7 × 54.6 × 62.6 cm

Numéro d'article

Aqua Blue Charnières à droite: 514083

Oldtimer OT 21010 BL

Energie

Consommation d'énergie annuelle: 184 kWh

Informations sur l'appareil

Caractéristiques

– Volume utile 209 l
– Partie réfrigérateur 162 l
– Partie congélateur 47 l
– Commandes mécanique

Equipement compartiment réfrigérant

– 4 étagères en verre
– 1 bac à legumes
– 3 casiers de porte
– 1 bac à œufs

Equipement compartiment congélation

– 1 étagère au compartiment de congélation

Dimensions

Appareil (H × L × P): 147.5 x 56 x 63 cm

Numéro d'article

Black Charnières à droite: 514637

Oldtimer OT 21010 FR

Energie

Consommation d'énergie annuelle: 184 kWh

Informations sur l'appareil

Caractéristiques

– Volume utile 209 l
– Partie réfrigérateur 162 l
– Partie congélateur 47 l
– Commandes mécanique

Equipement compartiment réfrigérant

– 4 étagères en verre
– 1 bac à legumes
– 3 casiers de porte
– 1 bac à œufs

Equipement compartiment congélation

– 1 étagère au compartiment de congélation

Dimensions

Appareil (H × L × P): 147.5 x 56 x 63 cm

Numéro d'article

Fire Red Charnières à droite: 514636

Oldtimer OT 21010 TÜ

Energie

Consommation d'énergie annuelle: 184 kWh

Informations sur l'appareil

Caractéristiques

– Volume utile 209 l
– Partie réfrigérateur 162 l
– Partie congélateur 47 l
– Commandes mécanique

Equipement compartiment réfrigérant

– 4 étagères en verre
– 1 bac à legumes
– 3 casiers de porte
– 1 bac à œufs

Equipement compartiment congélation

– 1 étagère au compartiment de congélation

Dimensions

Appareil (H × L × P): 147.5 x 56 x 63 cm

Numéro d'article

Turquoise Charnières à droite: 514659

Oldtimer OT 11010 FR

Energie

Consommation d'énergie annuelle: 141 kWh

Informations sur l'appareil

Caractéristiques

– Volume utile 109 l
– Partie réfrigérateur 94 l
– Partie congélateur 15 l
– Commandes mécanique

Equipement compartiment réfrigérant

– 2 étagères en verre
– 1 bac à legumes
– 3 casiers de porte
– 1 bac à œufs

Dimensions

Appareil (H × L × P): 87.3 × 54 × 62.8 cm

Numéro d'article

Black (mat) Charnières à droite: 514155

Oldtimer OT 11010 BL

Energie

Consommation d'énergie annuelle: 141 kWh

Informations sur l'appareil

Caractéristiques

– Volume utile 109 l
– Partie réfrigérateur 94 l
– Partie congélateur 15 l
– Commandes mécanique

Equipement compartiment réfrigérant

– 2 étagères en verre
– 1 bac à legumes
– 3 casiers de porte
– 1 bac à œufs

Dimensions

Appareil (H × L × P): 87.3 × 54 × 62.8 cm

Numéro d'article

Fire Red Charnières à droite: 514154

Réfrigérateurs à poser

NRK 6202 ES4 (Gorenje)

Energie

Consommation d'énergie annuelle: 246 kWh

Informations sur l'appareil

Caractéristiques
- Volume utile 331 l
- Partie réfrigérateur 235 l
- Partie congélateur 96 l

Equipement compartiment réfrigérant
- 4 étagères en verre
- 1 bac à legumes CrispZone avec régulation de l'humidité
- 4 casiers de porte, dont 1 casier à bouteilles pour bouteilles XL
- 1 compartiment à œufs

Equipement compartiment congélation
- 3 tiroirs congélateurs extractibles, dont 1 compartiment congélateur extractible SpaceBox
- 1 bac à glaçons

Dimensions
Appareil (H × L × P): 200 × 60 × 59.2 cm

Numéro d'article
Inox Charnières à droite (réversibles): 514413

KSD 21010

Energie

Consommation d'énergie annuelle: 176 kWh

Informations sur l'appareil

Caractéristiques
- Volume utile 206 l
- Partie réfrigérateur 165 l
- Partie congélateur 41 l

Equipement compartiment réfrigérant
- Eclairage intérieur
- 3 étagères en verre
- 1 bac à legumes
- 3 casiers de porte
- 1 compartiment à œufs

Equipement compartiment congélation
- 1 étagère au compartiment de congélation

Dimensions
Appareil (H × L × P): 143.4 × 55 × 54.2 cm

Numéro d'article
Blanc Charnières à droite (réversibles): 514041

KSC 25010

Energie

Consommation d'énergie annuelle: 104 kWh

Informations sur l'appareil

Caractéristiques
- Volume utile 242 l

Equipement compartiment réfrigérant
- Eclairage intérieur
- 5 étagères en verre
- 4 casiers de porte
- 1 bac à legumes
- 1 compartiment à œufs

Dimensions
Appareil (H × L × P): 143.4 × 55 × 54.2 cm

Numéro d'article
Blanc Charnières à droite (réversibles): 514042

KS 13010

Energie

Consommation d'énergie annuelle: 137 kWh

Informations sur l'appareil

Caractéristiques

– Volume utile 120 l
– Partie réfrigérateur 107 l
– Partie congélateur 13 l

Equipement compartiment réfrigérant

– Eclairage intérieur
– 2 étagères en verre
– 1 bac à légumes
– 3 casiers de porte
– 1 bac à glaçons

Dimensions
Appareil (H × L × P): 84.5 × 55.5 × 57.9 cm

Numéro d'article

Blanc Charnières à droite (réversibles): 513842

KSC 14010

Energie

Consommation d'énergie annuelle: 90 kWh

Informations sur l'appareil

Caractéristiques

– Volume utile 133 l

Equipement compartiment réfrigérant

– Eclairage intérieur
– 3 étagères en verre
– 1 bac à légumes
– 3 casiers de porte

Dimensions
Appareil (H × L × P): 84.5 × 55.5 × 57.9 cm

Numéro d'article

Blanc Charnières à droite (réversibles): 513843

Réfrigérateurs à absorption, Réfrigérateur à bouteilles & Winecooler

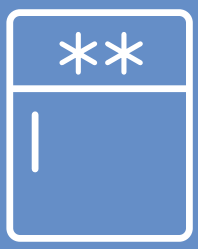

Liste de prix

RF62 (Dometic)

Energie

Consommation d'énergie annuelle: 694 kWh

Caractéristiques
- Volume utile 56 l
- Partie réfrigérateur 51 l
- Partie congélateur 5 l **
- Système d'absorption (silencieux)
- Raccordement: gaz liquide (butane / propane); électrique (230 V / 12 V)

Equipement compartiment réfrigérant
- 2 étagères réglables
- 2 casiers de porte

Dimensions
Appareil (H × L × P): 61.7 × 48.6 × 49 cm

Numéro d'article
Blanc Charnières à droite: 512500

RF60 (Dometic)

Energie

Consommation d'énergie annuelle: 694 kWh

Caractéristiques
- Volume utile 58 l
- Système d'absorption (silencieux)
- Raccordement: gaz liquide (butane / propane); électrique (230 V / 12 V)

Equipement compartiment réfrigérant
- 2 étagères réglables
- 2 casiers de porte

Dimensions
Appareil (H × L × P): 61.5 × 48.6 × 49 cm

Numéro d'article
Noir / aluminium Charnières à droite: 512501

DS 400 (Dometic)

Energie

Consommation d'énergie annuelle: 277 kWh

Caractéristiques
- Volume utile 32 l
- Dégivrage entièrement automatique
- Système d'absorption (silencieux)
- Raccordement: électrique (230 V)

Equipement compartiment réfrigérant
- Eclairage intérieur
- 2 étagères réglable
- 2 casiers de porte

Dimensions
Appareil (H × L × P): 58 × 42.2 × 45 cm

Numéro d'article
Blanc Charnières à droite (réversibles): 504535

Grâce à son système à absorption, le réfrigérateur SILENZIO est un modèle de silence absolu. Ce réfrigérateur (RF62 et RF60) sans alimentation électrique est idéal pour le camping ou dans les maisons de vacances.

FKS 292

Energie

Consommation d'énergie annuelle: 902 kWh

Informations sur l'appareil

Caractéristiques

– Volume utile 290 l
– Dégivrage entièrement automatique
– Plage de température de +0°C à +10°C

Equipement compartiment réfrigérant

– Faisceau lumineux LED
– Porte vitrée avec cadre aluminium
– 5 grilles réglables
– Eclairage intérieur avec interrupteur
– Indicateur de contrôle

Dimensions

Appareil (H × L × P): 145 × 60 × 60 cm

Numéro d'article

Blanc Charnières à droite: 504604

SV 124 X (Scandomestic)

Energie

Consommation d'énergie annuelle: 175 kWh

Informations sur l'appareil

Caractéristiques

– Volume utile 416 l
– 134 bouteilles (70 cl)
– 2 zones
– Plage de température 5°~18°C

Equipement compartiment réfrigérant

– 8 étagères en bois, dont 7 sont extensibles
– Fonctionnement numérique
– Porte vitrée avec cadre en acier inoxydable

Dimensions

Appareil (H × L × P): 176.4 x 59.5 x 67.7 cm

Numéro d'article

Noir/inox Charnières à droite (réversibles): 513287

SV 104 X (Scandomestic)

Energie

Consommation d'énergie annuelle: 121 kWh

Informations sur l'appareil

Caractéristiques

– Volume utile 313 l
– 90 bouteilles (70 cl)
– 2 zones
– Plage de température 5°~18°C

Equipement compartiment réfrigérant

– 6 étagères en bois, dont 5 sont extensibles
– Fonctionnement numérique
– Porte vitrée avec cadre en acier inoxydable

Dimensions

Appareil (H × L × P): 139.3 x 59.5 x 67.8 cm

Numéro d'article

Noir/inox Charnières à droite (réversibles): 513286

SV 81 X (Scandomestic)

Energie

Consommation d'énergie annuelle: 130 kWh

Informations sur l'appareil

Caractéristiques

– Volume utile 146 l
– 52 bouteilles (70 cl)
– 1 zone
– Plage de température 5°~18°C

Equipement compartiment réfrigérant

– 6 étagères en bois, dont 5 sont extensibles
– Fonctionnement numérique
– Porte vitrée avec cadre en acier inoxydable

Dimensions

Appareil (H × L × P): 86.5 x 59.5 x 57.2 cm

Numéro d'article

Noir/inox Charnières à droite (réversibles): 513284

Congélateurs

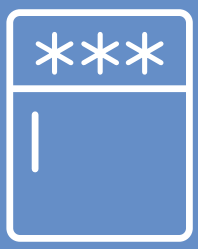

Liste de prix

Commande «TouchControl»
La fonction souhaitée peut être sélectionnée par un simple effleurement des touches tactiles, ce qui garantit un grand confort d'utilisation.

Technologie NoFrost: pour en finir avec le dégivrage
Avec NoFrost, un système de ventilation extrait l'humidité du compartiment de congélation. De plus, l'appareil se dégivre automatiquement de temps en temps. Résultat: l'air reste sec, ce qui réduit fortement la formation de glace sur les parois de l'appareil et de givre sur les aliments.

Fonction «FastFreeze»
Surtout après un achat important, la fonction «FastFreeze» rend de bons services parce qu'elle est particulièrement adaptés à la congélation de grandes quantités.

Éclairage LED
Efficace et positionné où il faut. Dans les réfrigérateurs, les ampoules à LED présentent deux avantages incontestables: l'esthétique et l'efficacité. Elles fournissent un excellent éclairage et des performances remarquables. Elles durent 3 fois plus longtemps que les ampoules standards et consomment 10 fois moins d'électricité.

Système SlotIn
Vous pouvez placer le réfrigérateur à côté d'un mur ou d'un autre appareil. Grâce à la fonction «SlotIn», la porte s'ouvre convenablement, même si elle se trouve à proximité d'une cloison. Aucun problème pour tirer les clayettes et les bacs.

Tiroir pratique pour les baies
Le tiroir à baies pratique permettant de congeler rapidement et en douceur les petits fruits.

	GSN 28010 NoFrost	GSN 20010 NoFrost	GSN 16010 NoFrost	GS 10010
Hauteur en cm	185	169.1	143.3	85
Charnières (d droite / r réversible)	d/r	d/r	d/r	d/r
Volume utile total	280	194	155	85
Classe d'efficacité énergétique	E	E	E	E
Lampes à LED	•	•	•	
Affichage numérique	•	•	•	
NoFrost	•	•	•	
FastFreeze	•	•	•	•
Eclairage intérieur LED	•			

GSN 28010 NoFrost

Energie

Consommation d'énergie annuelle: 235 kWh

Informations sur l'appareil

Caractéristiques

– Volume utile 280 l
– Commande électronique LED Commance TouchControl sur la porte
– Affichage digital de la température sur la porte
– Signal d'avertissement acoustique

Equipement

– Technologie NoFrost
– 4 tiroirs transparents
– 2 clapet transparent
– Eclairage intérieur LED
– 1 bac à glaçons (MultiBox)

Dimensions

Appareil (H × L × P): 185 × 59.5 × 66.3 cm

Numéro d'article

Blanc Charnières à droite (réversibles): 514496

GSN 20010 NoFrost

Energie

Consommation d'énergie annuelle: 219 kWh

Informations sur l'appareil

Caractéristiques

– Volume utile 194 l
– Contrôle électronique derrière la porte
– Affichage digital
– Signal d'avertissement optique

Equipement

– Technologie NoFrost
– 5 tiroirs transparents
– 1 clapet transparent

Dimensions

Appareil (H × L × P): 169.1 × 55 × 56.2 cm

Numéro d'article

Blanc Charnières à droite (réversibles): 513178

GSN 16010 NoFrost

Energie

Consommation d'énergie annuelle: 205 kWh

Informations sur l'appareil

Caractéristiques

– Volume utile 155 l
– Contrôle électronique derrière la porte
– Affichage digital
– Signal d'avertissement optique

Equipement

– Technologie NoFrost
– 4 tiroirs transparents
– 1 clapet transparent

Dimensions

Appareil (H × L × P): 143.4 × 55 × 56.2 cm

Numéro d'article

Blanc Charnières à droite (réversibles): 513865

GS 10010

Energie

Consommation d'énergie annuelle: 164 kWh

Informations sur l'appareil

Caractéristiques

– Volume utile 85 l
– Commande électronique

Equipement

– 3 tiroirs transparents

Dimensions

Appareil (H × L × P): 85 × 55.5 × 58 cm

Numéro d'article

Charnières à droite (réversibles): 513841

SIBIR

Réfrigérateurs à encastrer

norme SMS / 55 cm & norme EURO / 60 cm

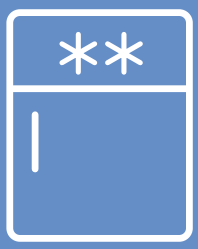

Liste de prix

Utilisation et fonctions d'une technologie de réfrigération ultra-moderne

Une électronique raffinée dotée d'un affichage numérique garantit une grande simplicité d'utilisation ainsi qu'une vue d'ensemble optimale de la température réglée et des fonctions activées. Avec la fonction «Refrigération rapide/congélation rapide», les aliments fraîchement stockés dans le compartiment réfrigérant et/ou de congélation peuvent ainsi être refroidis rapidement en conservant toutes leurs propriétés. Sur des appareils à régulation séparée de la température, la fonction «Vacances» permet de couper le compartiment réfrigérant – le compartiment de congélation continuant, quant à lui, de fonctionner de manière autonome. Le mode «Sabbat» vous permet de placer le réfrigérateur dans un mode de veille prétendument profond: l'éclairage à LED et les zones d'affichage sont désactivés pendant 28 heures, le réfrigérateur continue néanmoins de fonctionner sans restrictions.

Stockage correct dans l'appareil à plusieurs zones pour une alimentation saine au quotidien

En plus d'un compartiment réfrigérant classique et d'un compartiment de congélation, les appareils à plusieurs compartiments sont également dotés d'un compartiment 0°C et/ou d'un compartiment cellier. Grâce aux zones de température supplémentaires, les aliments peuvent être encore mieux stockés, les nutriments, la qualité et la fraîcheur des aliments restent ainsi conservés nettement plus longtemps. Si vous attachez de l'importance à une alimentation saine et que vous ne souhaitez pas acheter, tous les jours, des produits frais, un appareil à plusieurs zones est exactement ce qu'il vous faut.

Le compartiment cellier: idéal pour les aliments sensibles

Au froid et les boissons avec sa température modérée comprise entre 8 et 12°C, le compartiment cellier est idéal pour le stockage d'aliments sensibles au froid comme les pommes de terre ou les fruits exotiques. Les boissons sont réfrigérées à une température de consommation agréable. Le tiroir à bouteilles coulissant est particulièrement pratique. Il contient un panier à boisson amovible permettant de ranger 6 bouteilles.

Sanitized® – pour une meilleure hygiène dans le réfrigérateur

L'hygiène d'un réfrigérateur contribue considérablement à une alimentation saine et à la fraîcheur des produits. En coopération avec la société suisse SANITIZED, leader du marché, SIBIR utilise dans ses réfrigérateurs une matière plastique innovante qui réduit jusqu'à 99.9% la croissance et la prolifération des micro-organismes nocifs sur les parois. Ce matériau moderne empêche par ailleurs la survenance des mauvaises odeurs.

Réglage de température séparé

La température des parties réfrigérateur et congélateur peut être réglée de manière indépendante à l'aide des circuits de refroidissement réglables séparément. Aucun échange d'air ne se produit entre les parties réfrigérateur et congélateur, ce qui permet d'éviter les désagréments tels que la propagation des odeurs ou le dessèchement.

Fermeture des portes en douceur grâce à SoftClose

Tous les grands modèles sont équipés de l'amortisseur de porte SoftClose, qui freine le mouvement de la porte afin de les fermer en douceur et sans bruit – et ce quelle que soit la force de l'impulsion donnée.

Commande TouchControl

La fonction souhaitée peut être sélectionnée par un simple effleurement des touches tactiles, ce qui garantit un grand confort d'utilisation.

Meilleure visibilité grâce à un éclairage moderne

Des lampes LED de qualité diffusent la lumière de manière optimale dans l'ensemble du compartiment de réfrigération si bien que chaque espace est parfaitement éclairé et visible, même lorsque le réfrigérateur est plein.

Bac à légumes avec régulateur d'humidité

Grand bac dans le réfrigérateur pour ranger les fruits et légumes. Il est possible de réguler le taux d'humidité en ouvrant ou fermant les ouvertures d'aération. Les fruits et légumes restent frais, croquants et nutritifs plus longtemps.

Eclairage LED

L'éclairage LED diffuse une lumière très efficace à l'intérieur du réfrigérateur. Les ampoules à LED durent trois fois plus longtemps que les ampoules classiques et consomment dix fois moins d'électricité.

Comparatif réfrigérateurs à encastrer, norme SMS / 55 cm

	Prestige	Classic	Duo	Grande	Grande	Optima	Universal	Universal	Ideal	Komfort
Norme SMS	14/6	13/6	12/6	12/6	12/6	12/6	10/6	10/6	7/6	6/6
Hauteur de niche	177.8	165.1	152.4	152.4	152.4	152.4	127	127	88.9	76.2
1 porte / 2 portes	– / •	– / •	– / •	• / –	• / –	• / –	• / –	• / –	• / –	• / –
Charnières (g gauche / d droite / r réversible)	g/d/r	g/d/r	g/d/r	g/d/r	g/d/r	g/d/r	g/d/r	g/d/r	g/d/r	g/d/r
Complètement intégrable / décorable	• / •	• / –	• / •	• / –	• / •	• / –	• / •	• / •	– / •	– / •
Nero / blanc	– / •		• / •		• / •		• / •	• / •	– / •	• / •
Volume utile total	290	263	220	269	269	269	229	229	148	120
Compartiment de réfrigération	221	187	151	244	244	244	202	202	131	103
Compartiment de congélation	69	76	69	25	25	25	27	27	17	17
Classe d'efficacité énergétique	E	E	E	E	F	F	E	F	F	F
Compartiment cellier				•	•					
Eclairage LED	•	•	•	•	•	•	•	•	•	•
Affichage numérique	•	•	•	•	•	•	•	•	•	•
Réglage séparé de la température	•									
Réfrigération et / ou congélation apides	•	•	•	•	•	•	•	•	•	•
TouchControl	•	•	•	•	•	•	•	•	•	•
Fonction «Vacances»	•									
Mode «Sabbat»	•			•	•	•	•	•		
SoftClose	•	•	•	•	•	•				
HygienePlus	•	•	•	•	•	•	•	•	•	•

Accessoires disponibles en supplément

Set grilles d'aération blanc N° d'art. : 259232	•		•		•		•	•		
Set grilles d'aération nero N° d'art. : 259236	•		•		•		•	•		
Set cadre-décor blanc oder nero	509055 blanc		509051 blanc 509052 nero		509053 blanc 509054 nero		509049 blanc 509050 nero	509049 blanc 509050 nero	509047 blanc 509048 nero	509045 blanc 509046 nero

Prestige

Energie

Consommation d'énergie sur 365 jours: 214 kWh

Informations sur l'appareil

Caractéristiques

– Volume utile 290 l
– Partie réfrigérateur 221 l
– Partie congélateur 69 l

Equipement comportement réfrigérant

– 5 étagères en verre Smart, dont 3 réglables en hauteur
– 1 bac à légumes
– 5 casiers de porte extractibles
– 2 casiers pour 12 œufs

Equipement compartiment congélation

– 3 tiroirs
– 1 bac à glaçons

Dimensions

– Appareil (H × L × P): 177.6 × 54.8 × 54.5 cm
– Hauteur de niche: 177.8 cm, norme SMS 14/6

Numéro d'article

Integré gauche: 513112
Integré droite: 513113
Blanc gauche: 513114
Blanc droite: 513115

Classic

Energie

Consommation d'énergie sur 365 jours: 191 kWh

Informations sur l'appareil

Caractéristiques

– Volume utile 263 l
– Partie réfrigérateur 187 l
– Partie congélateur 76 l

Equipement comportement réfrigérant

– 4 étagères en verre Smart, dont 3 réglables en hauteur
– 1 bac à légumes
– 5 casiers de porte extractibles
– 2 casiers pour 12 œufs

Equipement compartiment congélation

– 3 tiroirs
– 1 bac à glaçons

Dimensions

– Appareil (H × L × P): 164.9 × 54.8 × 57 cm
– Hauteur de niche: 165.1 cm, norme SMS 13/6

Numéro d'article

Integré gauche: 513110
Integré droite: 513111

Duo

Energie

Consommation d'énergie sur 365 jours: 165 kWh

Informations sur l'appareil

Caractéristiques

– Volume utile 220 l
– Partie réfrigérateur 151 l
– Partie congélateur 69 l

Equipement comportement réfrigérant

– 4 étagères en verre Smart, dont 2 réglables en hauteur
– 1 bac à légumes
– 4 casiers de porte extractibles
– 2 casiers pour 12 œufs

Equipement compartiment congélation

– 3 tiroirs
– 1 bac à glaçons

Dimensions

– Appareil (H × L × P): 152.2 × 54.8 × 54.5 cm
– Hauteur de niche: 152.4 cm, norme SMS 12/6

Numéro d'article

Integré gauche: 513104
Integré droite: 513105
Blanc gauche: 513108
Blanc droite: 513109
Nero gauche: 513106
Nero droite: 513107

Grande

Energie

Consommation d'énergie sur 365 jours: 167 kWh

Informations sur l'appareil

Caractéristiques

– Volume utile 269 l
– Partie réfrigérateur 244 l
– Partie congélateur 25 l

Equipement comportement réfrigérant

– 5 étagères en verre Smart, dont 2 réglables en hauteur
– 1 bac à légumes
– Tiroir porte-bouteilles amovible
– 5 casiers de porte extractibles
– 2 casiers pour 12 œufs

Equipement compartiment congélation

– 1 grille
– 1 bac à glaçons

Dimensions

– Appareil (H × L × P): 152.2 × 54.8 × 54.5 cm
– Hauteur de niche: 152.4 cm, norme SMS 12/6

Numéro d'article

Integré gauche: 513102
Integré droite: 513103

Grande

Energie

Consommation d'énergie sur 365 jours: 198 kWh

Informations sur l'appareil

Caractéristiques

– Volume utile 269 l
– Partie réfrigérateur 244 l
– Partie congélateur 25 l

Equipement comportement réfrigérant

– 5 étagères en verre Smart, dont 2 réglables en hauteur
– 1 bac à légumes
– Tiroir porte-bouteilles amovible
– 5 casiers de porte extractibles
– 2 casiers pour 12 œufs

Equipement compartiment congélation

– 1 grille et 1 bac à glaçons

Dimensions

– Appareil (H × L × P): 152.2 × 54.8 × 54.5 cm
– Hauteur de niche: 152.4 cm, norme SMS 12/6

Numéro d'article

Integré gauche: 513094
Integré droite: 513095
Blanc gauche: 513098
Blanc droite: 513099
Nero gauche: 513096
Nero droite: 513097

Optima

Energie

Consommation d'énergie sur 365 jours: 196 kWh

Informations sur l'appareil

Caractéristiques

– Volume utile 269 l
– Partie réfrigérateur 244 l
– Partie congélateur 25 l

Equipement comportement réfrigérant

– 6 étagères en verre Smart, dont 2 réglables en hauteur
– 3 bac à légumes
– 5 casiers de porte extractibles
– 2 casiers pour 12 œufs

Equipement compartiment congélation

– 1 grille
– 1 bac à glaçons

Dimensions

– Appareil (H × L × P): 152.2 × 54.8 × 54.5 cm
– Hauteur de niche: 152.4 cm, norme SMS 12/6

Numéro d'article

Integré gauche: 513100
Integré droite: 513101

Universal

Energie

A↑G E | B Niveau sonore

Consommation d'énergie sur 365 jours: 158 kWh

Informations sur l'appareil

88 | LED

Caractéristiques

– Volume utile 229 l
– Partie réfrigérateur 202 l
– Partie congélateur 27 l

Equipement comportement réfrigérant

– 4 étagères en verre Smart, dont 3 réglables en hauteur
– 1 bac à légumes
– 5 casiers de porte extractibles
– 2 casiers pour 12 œufs

Equipement compartiment congélation

– 1 grille
– 1 bac à glaçons

Dimensions

– Appareil (H × L × P): 126.8 × 54.7 × 57.5 cm
– Hauteur de niche: 127 cm, norme SMS 10/6

Numéro d'article

Integré gauche: 513090
Integré droite: 513091
Blanc gauche: 513092
Blanc droite: 513093

Universal

Energie

A↑G F | B Niveau sonore

Consommation d'énergie sur 365 jours: 191 kWh

Informations sur l'appareil

88 | LED

Caractéristiques

– Volume utile 229 l
– Partie réfrigérateur 202 l
– Partie congélateur 27 l

Equipement comportement réfrigérant

– 4 étagères en verre Smart, dont 3 réglables en hauteur
– 1 bac à légumes
– 5 casiers de porte extractibles
– 2 casiers pour 12 œufs

Equipement compartiment congélation

– 1 grille
– 1 bac à glaçons

Dimensions

– Appareil (H × L × P): 126.8 × 54.7 × 57.5 cm
– Hauteur de niche: 127 cm, norme SMS 10/6

Numéro d'article

Integré gauche: 513084
Integré droite: 513085
Blanc gauche: 513088
Blanc droite: 513089
Nero gauche: 513086
Nero droite: 513087

Ideal

Energie

A↑G F | B Niveau sonore

Consommation d'énergie sur 365 jours: 173 kWh

Informations sur l'appareil

88 | LED

Caractéristiques

– Volume utile 148 l
– Partie réfrigérateur 131 l
– Partie congélateur 17 l

Equipement comportement réfrigérant

– 3 étagères en verre Smart, dont 2 réglables en hauteur
– 1 bac à légumes
– 4 casiers de porte extractibles
– 2 casiers pour 12 œufs

Equipement compartiment congélation

– 1 bac à glaçons

Dimensions

– Appareil (H × L × P): 88.7 × 54.7 × 57 cm
– Hauteur de niche: 88.9 cm, norme SMS 7/6

Numéro d'article

Blanc gauche: 513082
Blanc droite: 513083

Komfort

Energie

Consommation d'énergie sur 365 jours: 172 kWh

Informations sur l'appareil

Caractéristiques

– Volume utile 120 l
– Partie réfrigérateur 103 l
– Partie congélateur 17 l

Equipement comportement réfrigérant

– 2 étagères en verre Smart, dont 1 réglables en hauteur
– 1 bac à légumes
– 3 casiers de porte extractibles
– 1 casier pour 6 œufs

Equipement compartiment congélation

– 1 bac à glaçons

Dimensions

– Appareil (H × L × P): 76 × 54.7 × 57 cm
– Hauteur de niche: 76.2 cm, norme SMS 6/6

Numéro d'article

Blanc gauche: 513079
Blanc droite: 513080
Nero gauche: 513077
Nero droite: 513078

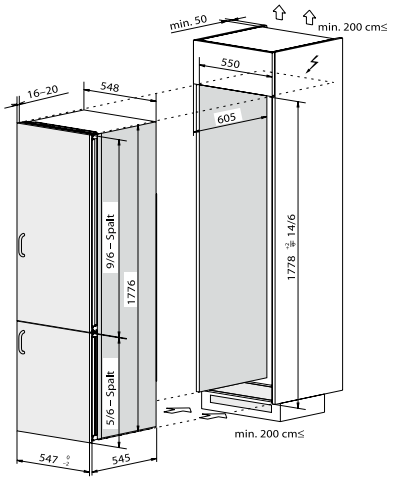

Prestige (14 / 6)

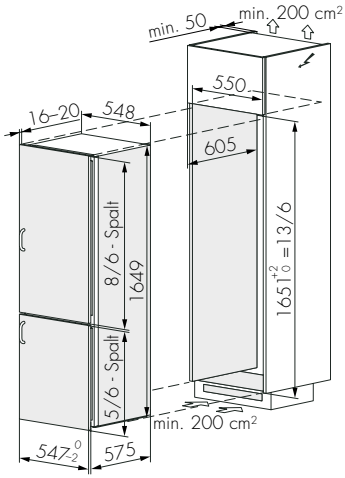

Classic (13 / 6)

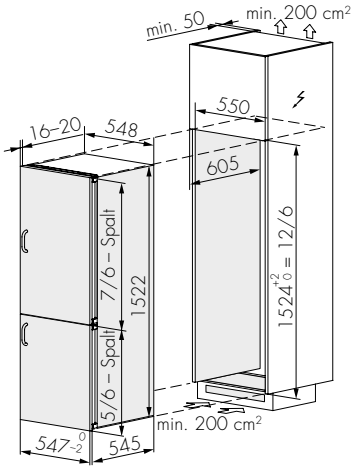

Duo (12 / 6)

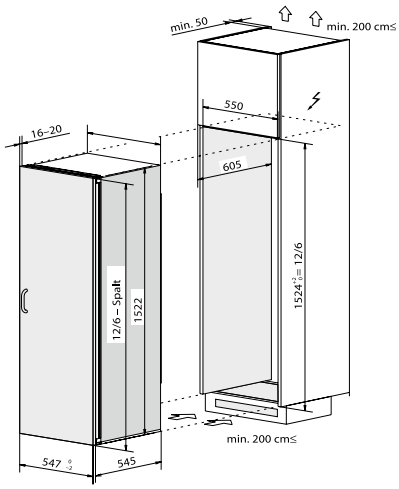

Grande / Optima (12 / 6)

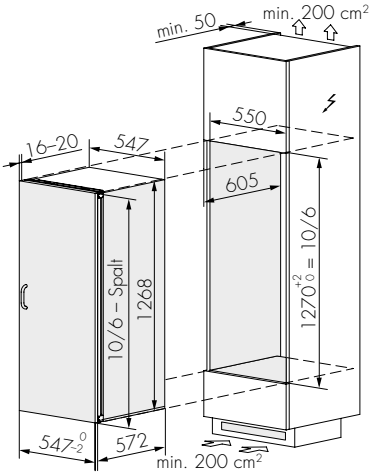

Universal (10 / 6)

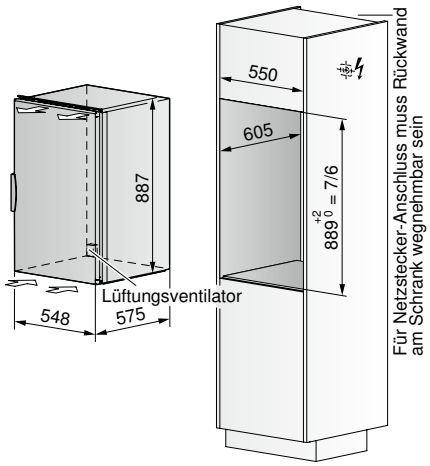

Ideal (7 / 6)

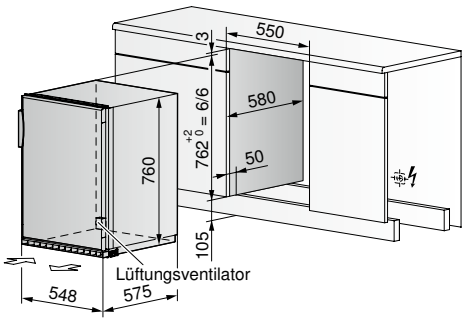

Komfort (6 / 6)

Réfrigérateurs à encastrer, norme EURO / 60 cm

	Prestige	Duo	Grande	Grande	Optima	EKI 26010	EKI 18010	RBI 2092 E1	RBIU 609 EA1
Swiss Premium Line									
Exclusive Line									
Hauteur de niche	177.8	152.4	152.4	152.4	152.4	177.5 – 178	122.8 – 123.3	87.8 – 88.3	82 – 90
À 1 porte / à 2 portes	– / •	– / •	• / –	• / –	• / –	– / •	• / –	• / –	• / –
Charnières (g gauche / d droite / r réversible)	g / d / r	g / d / r	g / d / r	g / d / r	g / d / r	d / r	g / d / r	d / r	d / r
Complètement intégrable	•	•	•	•	•	•	•	•	•
Contenance utile totale	290	220	269	269	269	260	180	114	121
Compartiment de réfrigération	221	151	244	244	244	189	165	99	104
Compartiment de congélation	69	69	25	25	25	71	15	15	17
Classe efficience énergétique	E	E	E	F	F	E	F	F	E
Compartiment de cave, tiroir à bouteilles			•	•					
Eclairage LED	•	•	•	•	•	•	•	•	•
Affichage digitale	•	•	•	•	•				•
Réglage séparé de la temperature	•								
Refroidissement et congélation rapide	•	•	•	•	•				•
TouchControl	•	•	•	•	•				
Fonction «Vacances»	•								
Mode «Sabbat»	•		•	•	•				
SoftClose	•	•	•	•	•				
HygienePlus	•	•	•	•	•				
DynamicCooling									•
NoFrost / HiddenSpace						– / •			
Bac à légumes CrispActive avec régulateur d'humidité						•			

Prestige

Energie

Consommation d'énergie sur 365 jours: 214 kWh

Informations sur l'appareil

Caractéristiques

– Volume utile 290 l
– Partie réfrigérateur 221 l
– Partie congélateur 69 l

Equipement comportement réfrigérant

– 5 étagères en verre Smart, dont 3 réglables en hauteur
– 1 bac à légumes
– 5 casiers de porte extractibles
– 2 casiers pour 12 œufs

Equipement compartiment congélation

– 3 tiroirs
– 1 bac à glaçons

Dimensions

– Appareil (H × L × P): 177.6 × 54.8 × 54.5 cm
– Hauteur de niche: 177.8 cm

Numéro d'article

Integré gauche: 513219
Integré droite: 513220

Duo

Energie

Consommation d'énergie sur 365 jours: 165 kWh

Informations sur l'appareil

Caractéristiques

– Volume utile 220 l
– Partie réfrigérateur 151 l
– Partie congélateur 69 l

Equipement comportement réfrigérant

– 4 étagères en verre Smart, dont 2 réglables en hauteur
– 1 bac à légumes
– 4 casiers de porte extractibles
– 2 casiers pour 12 œufs

Equipement compartiment congélation

– 3 tiroirs
– 1 bac à glaçons

Dimensions

– Appareil (H × L × P): 152.2 × 54.8 × 54.5 cm
– Hauteur de niche: 152.4 cm

Numéro d'article

Integré gauche: 513217
Integré droite: 513218

Grande

Energie

Consommation d'énergie sur 365 jours: 167 kWh

Informations sur l'appareil

Caractéristiques

– Volume utile 269 l
– Partie réfrigérateur 244 l
– Partie congélateur 25 l

Equipement comportement réfrigérant

– 5 étagères en verre Smart, dont 2 réglables en hauteur
– 1 bac à légumes
– Tiroir porte-bouteilles amovible
– 5 casiers de porte extractibles
– 2 casiers pour 12 œufs

Equipement compartiment congélation

– 1 grille
– 1 bac à glaçons

Dimensions

– Appareil (H × L × P): 152.2 × 54.8 × 54.5 cm
– Hauteur de niche: 152.4 cm

Numéro d'article

Integré gauche: 513215
Integré droite: 513216

Grande

Energie

Consommation d'énergie sur 365 jours: 198 kWh

Informations sur l'appareil

Caractéristiques

– Volume utile 269 l
– Partie réfrigérateur 244 l
– Partie congélateur 25 l

Equipement comportement réfrigérant

– 5 étagères en verre Smart, dont 2 réglables en hauteur
– 1 bac à légumes
– Tiroir porte-bouteilles amovible
– 5 casiers de porte extractibles
– 2 casiers pour 12 œufs

Equipement compartiment congélation

– 1 grille
– 1 bac à glaçons

Dimensions

– Appareil (H × L × P): 152.2 × 54.8 × 54.5 cm
– Hauteur de niche: 152.4 cm

Numéro d'article

Integré gauche: 513211
Integré droite: 513212

Optima

Energie

Consommation d'énergie sur 365 jours: 196 kWh

Informations sur l'appareil

Caractéristiques

– Volume utile 269 l
– Partie réfrigérateur 244 l
– Partie congélateur 25 l

Equipement comportement réfrigérant

– 6 étagères en verre Smart, dont 2 réglables en hauteur
– 3 bac à légumes
– 5 casiers de porte extractibles
– 2 casiers pour 12 œufs£

Equipement compartiment congélation

– 1 grille
– 1 bac à glaçons

Dimensions

– Appareil (H × L × P): 152.2 × 54.8 × 54.5 cm
– Hauteur de niche: 152.4 cm

Numéro d'article

Integré gauche: 513213
Integré droite: 513214

EKI 26010

Energie

Consommation d'énergie sur 365 jours: 218 kWh

Informations sur l'appareil

Caractéristiques

– Volume utile 260 l
– Partie réfrigérateur 189 l
– Partie congélateur 71 l

Equipement comportement réfrigérant

– 5 étagères en verre Smart, dont 4 réglables en hauteur
– 1 grand bac à légumes CrispZone avec régulateur d'humidité
– 1 tiroir HiddenSpace
– 3 casiers de porte extractibles
– 1 bac à œufs

Equipement compartiment congélation

– 3 tiroirs, dont 1 grand volume XL
– 1 bac à glaçons

Dimensions

– Appareil (H × L × P): 177.2 × 55.5 × 54.5 cm
– Hauteur de niche: 177.5 – 178 cm

Numéro d'article

Integré droite (réversibles): 513027

EKI 18010

Energie

Consommation d'énergie sur 365 jours: 183 kWh

Informations sur l'appareil

Caractéristiques

– Volume utile 180 l
– Partie réfrigérateur 165 l
– Partie congélateur 15 l

Equipement comportement réfrigérant

– 4 étagères en verre Smart, dont 3 réglables en hauteur
– 1 grand bac à légumes CrispZone
– 3 casiers de porte extractibles
– 1 bac à œufs

Equipement compartiment congélation

– 1 bac à glaçons

Dimensions

– Appareil (H × L × P): 122.2 × 54 × 54.5 cm
– Hauteur de niche: 122.8 – 123.3 cm

Numéro d'article

Integré droite(réversibles): 513026

RBI 2092 E1 (Gorenje)

Energie

Consommation d'énergie sur 365 jours: 144 kWh

Informations sur l'appareil

Caractéristiques

– Volume utile 114 l
– Partie réfrigérateur 99 l
– Partie congélateur 15 l

Equipement comportement réfrigérant

– 2 étagères en verre Smart, dont 1 réglables en hauteur
– 1 grand bac à légumes CrispZone
– 2 casiers de porte extractibles
– 1 bac à œufs

Equipement compartiment congélation

– 1 bac à glaçons

Dimensions

– Appareil (H × L × P): 87.5 × 54 × 54.5 cm
– Hauteur de niche: 87.8 – 88.3 cm

Numéro d'article

Integré droite(réversibles): 512898

RBIU 609 EA1 (Gorenje)

Energie

Consommation d'énergie sur 365 jours: 148 kWh

Informations sur l'appareil

Caractéristiques

– Volume utile 221 l
– Partie réfrigérateur 104 l
– Partie congélateur 17 l
– Ajustement variable de socles
– Pieds réglables en hauteur

Equipement comportement réfrigérant

– 2 étagères en verre Smart, dont 1 réglables en hauteur
– 1 boîte multi-usage 3 en 1 (aussi bac à œufs)
– 2 casiers de porte extractibles

Equipement compartiment congélation

– 1 bac à glaçons

Dimensions

– Appareil (H × L × P): 82 x 59.6 x 54.5 cm
– Hauteur de niche: 82 – 90 cm

Numéro d'article

Integré droite(réversibles): 514713

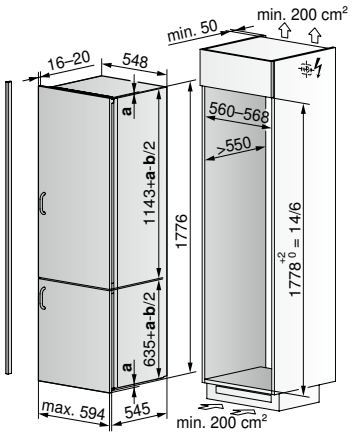

Prestige
(Swiss Premium Line)

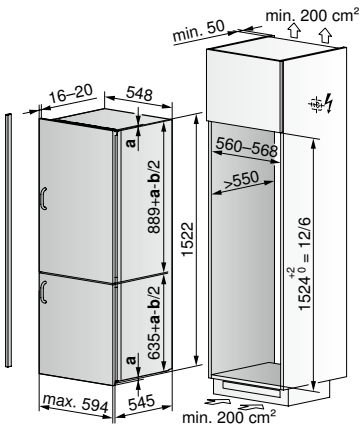

Duo
(Swiss Premium Line)

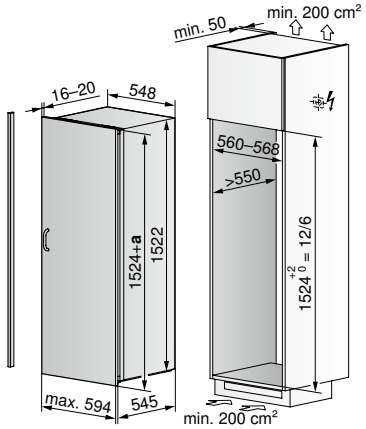

Grande / Optima
(Swiss Premium Line)

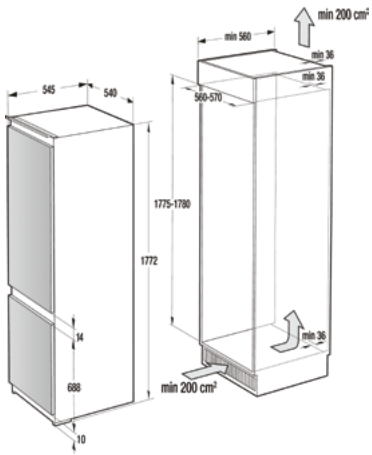

EKI 26010
(Exclusive Line)

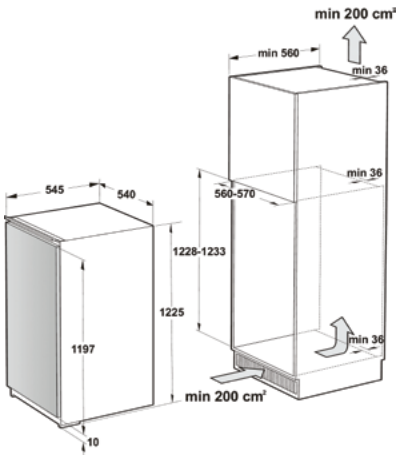

EKI 18010
(Exclusive Line)

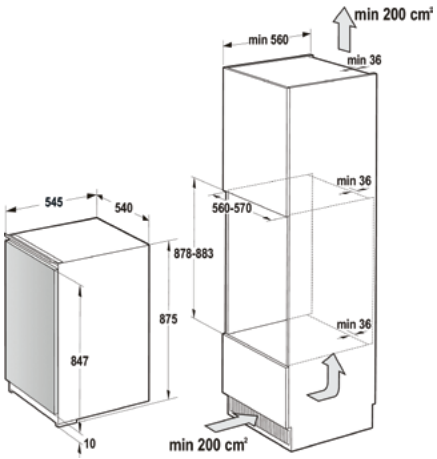

RBI 2092 E1
(Exclusive Line)

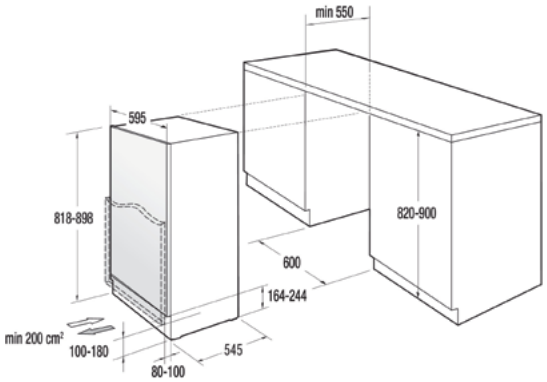

RBIU 609 EA1
(Exclusive Line)

À savoir ...

L'air doit pouvoir circuler à l'intérieur du réfrigérateur. Il convient donc de ne pas le remplir jusqu'à ne plus en voir le fond. Les aliments conservés trop près de la paroi arrière risquent de geler lorsque le réfrigérateur est en marche, avant de décongeler lorsque le moteur s'arrête, avec pour résultat une péremption extrêmement rapide. Les produits alimentaires appelés à n'être sortis que provisoirement du réfrigérateur (par exemple pour le petit déjeuner) doivent y être rangés sans attendre après utilisation. En effet, s'ils atteignent la température ambiante, il leur faudra plusieurs heures pour retrouver leur température de conservation. Là encore, le risque de péremption précoce est particulièrement élevé.

Conseils: les aliments doivent être rangés en fonction des zones de froid du réfrigérateur. Il convient par ailleurs de les ranger toujours au même endroit.

- Le thermostat peut ainsi être réglé à un niveau inférieur, ce qui permet d'économiser de l'électricité.
- Les aliments ne sont pas trop refroidis, ce qui est plus sain pour l'organisme.
- Après avoir sorti du réfrigérateur l'aliment souhaité, refermer immédiatement la porte pour éviter que le froid ne s'échappe.
- Les différences de température engendrées lors du cycle de refroidissement peuvent être utilisées judicieusement pour conserver les aliments.

Remarque importante

Les bacs de porte qui ne sont pas situés dans la zone de courant d'air naturel (c'est-à-dire les bacs situés dans la partie supérieure de la porte, devant le compartiment de congélation) peuvent atteindre une température de 16°C. Par conséquent, ils ne conviennent pas à la conservation d'aliments facilement périssables.

Ecomomiser de l'électricité

Ne pas placer le réfrigérateur à proximité d'un radiateur ni l'exposer aux rayons du soleil. Ouvrir brièvement la porte et bien la refermer. Veiller à ce que la température du réfrigérateur ne descende pas en dessous de + 5°C, celle du compartiment de congélation en dessous de – 18°C.

Nettoyage

Nettoyer de temps à autre l'intérieur du réfrigérateur à l'eau savonneuse puis sécher l'humidité restante avec un chiffon pour une conservation hygiénique des aliments. Un nettoyage occasionnel à l'eau vinaigrée permet de neutraliser les mauvaises odeurs.

Comment bien répartir les aliments dans le réfrigérateur pour bien les conserver

Celui qui tient compte des zones de refroidissement dans le réfrigérateur, maintient ses aliments frais plus longtemps. Comme notre planète, un réfrigérateur possède également ses zones climatiques. Découvrez ici à quel usage elles doivent être utilisées.

A) 5°C à 8°C – L'air chaud se dirige vers le haut même dans le réfrigérateur: les produits qui restent frais entre cinq à huit degrés, doivent être conservés de préférence dans la zone supérieure du réfrigérateur. Exemple: sauces, soupes, confitures, etc.

B) 4°C à 5°C – Les produits laitiers trouvent place dans la zone médiane: le milieu du réfrigérateur avec cinq degrés est l'emplacement idéal pour tous les types de produits laitiers. Exemple: fromage blanc, yogourt, crème, plateau de fromages, etc. Conseil: le lait déjà ouvert se conserve mieux dans cette zone que dans la porte.

C) 2°C à 3°C – Le plateau de verre inférieur convient à la viande et à la charcuterie: en fonction du réglage de la température du réfrigérateur, le plateau de verre inférieur est à environ deux degrés. Les aliments rapidement périssables doivent précisément être conservés au frais. Exemple: la viande, charcuterie, poisson, etc.

D) 9°C à 12°C – Utiliser correctement le bac à fruits et légumes: avec huit à dix degrés les fruits et légumes restent longtemps frais et croquants. Exemple: les bananes, baies, cerises, salade, carottes, etc. Conseil: les pommes, poires, concombres et tomates ainsi que toutes les sortes de fruits tropicaux ne doivent en aucun cas être refroidis.

E) Placez la porte du réfrigérateur au bon endroit: les températures de la porte du réfrigérateur sont les mêmes que celles de l'intérieur au même niveau. Il fait donc plus froid en bas qu'en haut. Ex.: œufs, beurre, chocolat, ketchup, boissons sucrées, aliments appartenant aux zones, etc.

-05

Fours à encastrer, Cuisinières à encastrer

norme SMS / 55 cm & norme EURO / 60 cm

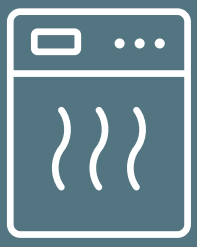

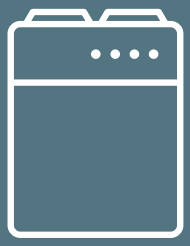

Liste de prix

Trois niveaux de confort au choix

Les appareils Advanced Line se déclinent en trois niveaux de confort: V200, V400 et V600. En fonction de vos besoins, nous vous proposons le EH Tritherm 4 V200 en entrée de gamme ou le EB Tritherm V600 ou EH Tritherm 4 V600 la finition supérieure. Les différents niveaux se distinguent surtout par le nombre de fonctions disponibles. Mais tous les appareils ont une chose en commun: leur design moderne. Et grâce à une technologie de pointe, nous avons réalisé un immense progrès en termes de qualité. Pour vous, cela signifie encore davantage de plaisir à cuisiner et une précision de cuisson encore affinée.

Une commande simple et agréable

Le système de commande de la nouvelle gamme est simple, intuitif et ergonomique. La nouvelle forme du commutateur rotatif vous permet un maniement encore plus agréable de vos appareils. Equipez votre four de supports coulissants à sortie totale: proposés en option, ils peuvent être entièrement extraits, pour une utilisation plus ergonomique.

Air chaud eco et Chaleur voûte et sole eco – Cuisson écologique

Les programmes Eco permettent d'économiser de l'énergie sans renoncer pour autant à la qualité. Air chaud eco et Chaleur voûte et sole eco conviennent particulièrement pour la préparation de plats braisés qui restent longtemps au four.

Air chaud humide

Avec la fonction Air chaud humide, l'humidité de l'aliment est conservée de façon optimale: parfait pour les ragoûts, cassolettes et ratatouilles.

PizzaPlus

Pour conserver un fond croustillant et une couche savoureuse, utilisez simplement le programme «PizzaPlus».

Chaleur supérieure / inférieure humide

Avec le mode de chauffage «Chaleur supérieure / inférieure humide», la chaleur est produite par les éléments thermiques du haut et du bas. Etant donné que la vapeur qui s'échappe ne provient qu'en faible part de la pièce à cuire, l'humidité du rôti est conservée. Le mode «Chaleur supérieure / inférieure humide» convient donc particulièrement pour les gratins, soufflés, rôtis, pains et pâtisseries.

Un équipement qui garantit la simplicité d'emploi

Les grilles de guidage sont très pratiques et vous apportent un surcroît de sécurité lors de l'insertion et du retrait des plaques à gâteaux et des grilles. Grâce à leur forme optimisée, votre plat ne risque plus de se renverser ni de glisser. En option, vous pouvez équiper votre four de supports coulissants supplémentaires à sortie totale, qui vous permettent d'extraire intégralement les plats et les pâtisseries de l'espace de cuisson, en toute sécurité.

Connectés à l'avenir

La mise en réseau de série des appareils vous fait bénéficier de nombreux avantages. Vous voulez par exemple savoir si votre appareil est allumé ou éteint? Ou vous avez paramétré un démarrage différé, et voulez consulter le temps restant et l'heure de fin de cuisson? Vous pouvez recevoir toutes ces informations par notifications dans une appli, directement sur votre smartphone.

HomeMADE, la forme particulière de four

Les anciens fours en pierre se caractérisent depuis des siècles par leur forme spécifique. Ils n'ont pas d'angles comme les fours modernes fonctionnant à l'électricité ou au gaz, mais se reconnaissent à leur voûte en forme d'arc. Elle assure une distribution parfaitement homogène de la chaleur dans l'ensemble de l'enceinte de cuisson et donne des résultats de cuisson incomparables. C'est cette forme que les concepteurs et dessinateurs ont intégrée dans la nouvelle génération de cuisinières et de fours en révolutionnant la cuisinière et le four électriques. Ceci, allié à la plus grande facilité de commande, permet d'obtenir des résultats dont vous ne pouviez que rêver jusqu'à présent.

Chauffage rapide à 200°C en seulement 6 minutes

De nombreux utilisateurs souhaitent un four qui chauffe vite. La nouvelle forme du four et les résistances électriques extrêmement performantes permettent à certains des nouveaux fours d'atteindre 200°C en seulement 6 minutes environ. Ils ont donc besoin de 30% de temps en moins que les modèles habituels du marché alors qu'ils doivent réchauffer un volume nettement plus important. Un signal optique et acoustique indique que le four a atteint les 200°C grâce au chauffage rapide.

ExtraSteam

Les programmes qui fonctionnent avec ExtraSteam créent, grâce à l'ajout de vapeur dans l'appareil, l'environnement parfait qui garantit que ton pain lève et qu'il soit irrésistiblement croustillant. Pour cela, il suffit de mettre un peu d'eau dans une plaque de cuisson, de sélectionner le programme ExtraSteam et le four fait le reste du travail.

AirFry

Savourez dès à présent des aliments frits croustillants et savoureux, sans calories supplémentaires. Cette méthode vous permet d'obtenir une croûte dorée croustillante et délicieuse grâce à une cuisson extrêmement intense à l'air chaud - sans aucune graisse. de graisse. Elle convient parfaitement aux petits morceaux de viande, de poisson, de légumes et aux produits surgelés comme par exemple les frites.

Système de refroidissement dynamique DC / DC+

Le système de refroidissement extrêmement efficace rafraîchit la carrosserie du four pour éviter les dommages dus à la forte chaleur. Sur les appareils équipés du système DC+, une sonde de température gère le fonctionnement du ventilateur jusqu'à ce que l'extérieur de l'appareil soit descendu à 60°C. Ceci est particulièrement pratique pour les fours à pyrolyse qui fonctionnent à très haute température lors du nettoyage.

AquaClean

Avec la fonction de four «AquaClean», le nettoyage du four est sensiblement simplifié: il suffit de verser un demi-litre d'eau du robinet avec un peu de produit à vaisselle sur la plaque de cuisson, de mettre en marche le programme AquaClean, et de laisser le programme tourner pendant une demi-heure. Pour finir, on essuie tout simplement l'appareil et il est propre: une méthode simple et respectueuse de l'environnement. AquaClean fonctionne exclusivement en collaboration avec le revêtement spécial Eco-Clean-Email.

Comparatif fours et cuisinières à encastrer, norme SMS / 55 cm

	EB Tritherm V600	EB Tritherm V400	EH Tritherm 4 V600	EH Tritherm 4 V400	EH Tritherm 4 V200
Four à encastrer Swiss Premium Line					
Cuisinière à encastrer Swiss Premium Line					
Eclairage	Halogènes	Halogènes	Halogènes	Halogènes	Halogènes
Volume de l'enceinte	69	69	69	69	69
Classe d'efficacité énergétique	A	A	A	A	A
Exclusivité					
V-ZUG-Home	•	•	•	•	•
Applications					
Corps de chauffe supérieur / inférieur	•	•	•	•	•
Chaleur supérieure / inférieure humide	•	•	•	•	•
Air chaud	•	•	•	•	
Circulation d'air chaud humide	•	•	•	•	
PizzaPlus (chaleur inférieure avec circulatiod'air chaud)	•	•	•	•	
Gril	•	•	•	•	
Gril avec circulation d'air	•	•	•	•	
Réchauffage rapide	•	•	•	•	
Chauffe-plats / chauffe-assiettes	•		•		
Emploi et affichage					
Commutateur rotatif métal | plastique	• / –	• / –	• / –	• / –	– / •
Panneau de commande avec affichage LED	•	•	•	•	
Indicateur de fonctionnement visuel (LED)					•
Affichage de l'heure / minuterie	• / •	• / •	• / •	• / •	

EB Tritherm V600

Energie

Equipement

Caractéristiques

– Enceinte de cuisson: 69 litres
– Porte avec fonction SoftOpen et SoftClose
– Eclairage: 2 lampes halogènes
– Tiroir de l'appareil

Commande et affichage

– Panneau de commande avec affichage LED
– Commutateur rotatif
– Horloge électronique
– Affichage de l'heure

Dimensions

– Appareil (H × L × P): 75.9 × 54.8 × 56.9 cm
– Hauteur de niche: 76.2 cm, norme SMS 6 / 6

Numéro d'article

Verre blanc: 514067
Verre nero: 514068

EB Tritherm V400

Energie

Equipement

Caractéristiques

– Enceinte de cuisson: 69 litres
– Porte avec fonction SoftOpen et SoftClose
– Eclairage: 2 lampes halogènes
– Tiroir de l'appareil

Commande et affichage

– Panneau de commande avec affichage LED
– Commutateur rotatif
– Horloge électronique
– Affichage de l'heure

Dimensions

– Appareil (H × L × P): 75.9 × 54.8 × 56.9 cm
– Hauteur de niche: 76.2 cm, norme SMS 6 / 6

Numéro d'article

Blanc: 514060
Nero: 514061

Cuisinières à encastrer Swiss Premium Line, norme SMS / 55 cm

EH Tritherm 4 V600

Energie

Equipement

Caractéristiques

– Enceinte de cuisson: 69 litres
– Porte avec fonction SoftOpen et SoftClose
– Eclairage: 2 lampes halogènes
– Tiroir spacieux pour ustensiles

Commande et affichage

– Panneau de commande avec affichage LED
– Commutateur rotatif
– Horloge électronique
– Affichage de l'heure
– Commande rotative des zones de cuisson

Dimensions

– Appareil (H × L × P): 75.9 × 54.8 × 56.9 cm
– Hauteur de niche: 76.2 cm, norme SMS 6/6

Numéro d'article

Verre blanc: 514071
Verre nero: 514072

EH Tritherm 4 V400

Energie

Equipement

Caractéristiques

– Enceinte de cuisson: 69 litres
– Porte avec fonction SoftOpen et SoftClose
– Eclairage: 2 lampes halogènes
– Tiroir spacieux pour ustensiles

Commande et affichage

– Panneau de commande avec affichage LED
– Commutateur rotatif
– Horloge électronique
– Affichage de l'heure
– Commande rotative des zones de cuisson

Dimensions

– Appareil (H × L × P): 75.9 × 54.8 × 56.9 cm
– Hauteur de niche: 76.2 cm, norme SMS 6/6

Numéro d'article

Blanc: 514065
Nero: 514066

EH Tritherm 4 V200

Energie

Equipement

Caractéristiques

– Enceinte de cuisson: 69 litres
– Porte avec fonction SoftOpen et SoftClose
– Eclairage: 1 lampe halogènes
– Tiroir de l'appareil

Commande et affichage

– Indicateur de fonctionnement visuel (LED)
– Commutateur rotatif
– Commande rotative des zones de cuisson

Dimensions

– Appareil (H × L × P): 75.9 × 54.8 × 56.9 cm
– Hauteur de niche: 76.2 cm, norme SMS 6/6

Numéro d'article

Blanc: 514058
Nero: 514059

EH Tritherm 3 V400

Equipement, caractéristiques et dimensions

– Identique au EH Tritherm 4 V400
– Pour 3 plaques de cuisson

Numéro d'article

Blanc: 514063
Nero: 514064

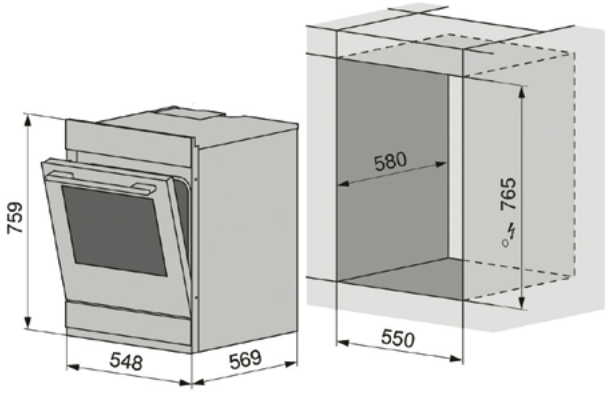

Four à encastrer SIBIR Swiss Premium Line

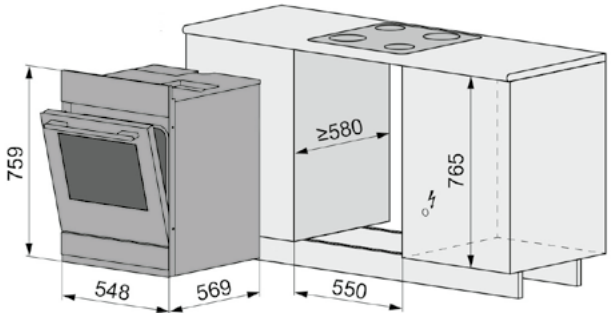

Cuisinières à encastrer SIBIR Swiss Premium Line

Comparatif fours et cuisinières à encastrer, norme EURO / 60 cm

	EB Tritherm V600	EH Tritherm V600	EH Tritherm V400	BOS 6737 E13X	EB 6310 E	EH 6310 E	EH 6110 W
Four à encastrer Swiss Premium Line							
Cuisinière à encastrer Swiss Premium Line							
Four à encastrer Exclusive Line							
Cuisinière à encastrer Exclusive Line							
Eclairage	Halo-gènes	Halo-gènes	IconLED	IconLED	IconLED	IconLED	IconLED
Volume de l'enceinte	69	69	69	77	71	71	71
Classe d'efficacité énergétique	A	A	A	A	A	A	A
Exclusivité							
V-ZUG-Home	•	•	•				
Applications							
Corps de chauffe supérieur / inférieur	•	•	•	•	•	•	•
Chaleur supérieure / inférieure humide	•	•	•	•			
Air chaud	•	•	•	•	•	•	
Circulation d'air chaud humide	•	•	•	•			
PizzaPlus (chaleur inférieure avec circulatio d'air chaud)	•	•	•	•	•	•	
Extra Steam				•			
Gril moyen					•	•	•
Gril	•	•	•	•	•	•	•
Gril avec circulation d'air	•	•	•		•	•	
Réchauffage rapide	•	•	•	•			
Chauffe-plats / chauffe-assiettes	•	•	•	•	•	•	
Décongeler				•	•	•	
Emploi et affichage							
Commutateur rotatif métal | plastique	• / –	• / –	– / •	– / •	– / •	– / •	– / •
SoftOpen und SoftClose	•	•	•	•	•	•	•
Panneau de commande avec affichage LED	•	•	• / •	•	•	•	
Affichage de l'heure / minuterie	• / •	• / •	• / •	• / •	• / •	• / •	

EB Tritherm V600

Energie

Equipement

Caractéristiques

– Enceinte de cuisson: 69 litres
– Porte avec fonction SoftOpen et SoftClose
– Eclairage: 2 lampes halogènes

Commande et affichage

– Panneau de commande avec affichage LED
– Commutateur rotatif
– Horloge électronique
– Affichage de l'heure

Dimensions

– Appareil (H × L × P): 59.8 × 59.6 × 56.9 cm
– Hauteur de niche: 60 cm

Numéro d'article

Verre blanc: 514069

EB Tritherm V600

Energie

Equipement

Caractéristiques

– Enceinte de cuisson: 69 litres
– Porte avec fonction SoftOpen et SoftClose
– Eclairage: 2 lampes halogènes

Commande et affichage

– Panneau de commande avec affichage LED
– Commutateur rotatif
– Horloge électronique
– Affichage de l'heure

Dimensions

– Appareil (H × L × P): 59.8 × 59.6 × 56.9 cm
– Hauteur de niche: 60 cm

Numéro d'article

Verre nero: 514070

Fours à encastrer Exclusive Line, norme EURO / 60 cm

BOS 6737 E13X

Energie

Equipement

Caractéristiques

– Enceinte de cuisson: 77 litres
– Matériau de l'espace intérieur: EcoClean Email
– Eclairage: 2 lampes halogènes
– Porte avec fonction SoftClose
– Porte du four amovible en acier inoxydable entièrement vitrée
– Version télescopique avec système d'encliquetage

Commande et affichage

– IconLED
– Minuterie numérique avec présélection automatique
– Boutons Push-Pull

Dimensions

– Appareil (H × L × P): 59.5 × 59.5 × 56.4 cm
– Hauteur de niche: 60 cm

Numéro d'article

514632

EB 6310 E

Energie

Equipement

Caractéristiques

– Enceinte de cuisson HomeMADE unique 71 l
– Matériau de l'espace intérieur: émail SupremeGrey
– Porte du four amovible en acier inoxydable entièrement vitrée
– Fonction de déclenchement du chauffage
– Option: 1 paire de glissières télescopiques

Commande et affichage

– IconLED
– Minuterie numérique avec présélection automatique
– Boutons Push-Pull

Dimensions

– Appareil (H × L × P): 59.5 × 59.7 × 54.7 cm
– Hauteur de niche: 60 cm

Numéro d'article

511433

EH Tritherm V600

Energie

Equipement

Caractéristiques

– Enceinte de cuisson: 69 litres
– Porte avec fonction SoftOpen et SoftClose
– Eclairage: 2 lampes halogènes

Commande et affichage

– Panneau de commande avec affichage LED
– Commutateur rotatif
– Horloge électronique
– Affichage de l'heure
– Commande rotative des zones de cuisson

Dimensions

– Appareil (H × L × P): 59.8 × 59.6 × 56.9 cm
– Hauteur de niche: 60 cm

Numéro d'article

Verre blanc: 514073

EH Tritherm V600

Energie

Equipement

Caractéristiques

– Enceinte de cuisson: 69 litres
– Porte avec fonction SoftOpen et SoftClose
– Eclairage: 2 lampes halogènes

Commande et affichage

– Panneau de commande avec affichage LED
– Commutateur rotatif
– Horloge électronique
– Affichage de l'heure
– Commande rotative des zones de cuisson

Dimensions

– Appareil (H × L × P): 59.8 × 59.6 × 56.9 cm
– Hauteur de niche: 60 cm

Numéro d'article

Verre nero: 514074

EH Tritherm 4 V400

Energie

Equipement

Caractéristiques

– Enceinte de cuisson: 69 litres
– Porte avec fonction SoftOpen et SoftClose
– Eclairage: 2 lampes halogènes

Commande et affichage

– Panneau de commande avec affichage LED
– Commutateur rotatif
– Horloge électronique
– Affichage de l'heure
– Commande rotative des zones de cuisson

Dimensions

– Appareil (H × L × P): 59.8 × 59.6 × 56.9 cm
– Hauteur de niche: 60 cm

Numéro d'article

Blanc: 514214

EH Tritherm 4 V400

Energie

Equipement

Caractéristiques

– Enceinte de cuisson: 69 litres
– Porte avec fonction SoftOpen et SoftClose
– Eclairage: 2 lampes halogènes

Commande et affichage

– Panneau de commande avec affichage LED
– Commutateur rotatif
– Horloge électronique
– Affichage de l'heure
– Commande rotative des zones de cuisson

Dimensions

– Appareil (H × L × P): 59.8 × 59.6 × 56.9 cm
– Hauteur de niche: 60 cm

Numéro d'article

Nero: 514215

EH 6310 E

Energie

Equipement

Caractéristiques

– Enceinte de cuisson HomeMADE unique 71 l
– Matériau de l'espace intérieur: émail SupremeGrey
– Porte du four amovible en acier inoxydable entièrement vitrée
– Option: 1 paire de glissières télescopiques

Commande et affichage

– IconLED
– Minuterie numérique avec présélection automatique
– Boutons Push-Pull
– 4 régulateurs d'énergie, dont 2 pour la mise en marche

Dimensions

– Appareil (H × L × P): 59.5 × 59.7 × 54.7 cm
– Hauteur de niche: 60 cm

Numéro d'article

511432

EH 6110 W

Energie

Equipement

Caractéristiques

– Enceinte de cuisson Home MADE unique 71 l
– Matériau de l'espace intérieur: émail SupremeGrey
– Porte du four amovible en acier inoxydable entièrement vitrée
– Option: 1 paire de glissières télescopiques

Commande et affichage

– Boutons attachés
– 4 régulateurs d'énergie, dont 2 pour la mise en marche

Dimensions

– Appareil (H × L × P): 59.5 × 59.7 × 54.7 cm
– Hauteur de niche: 60 cm

Numéro d'article

511430

Schémas d'installation pour fours et cuisinières

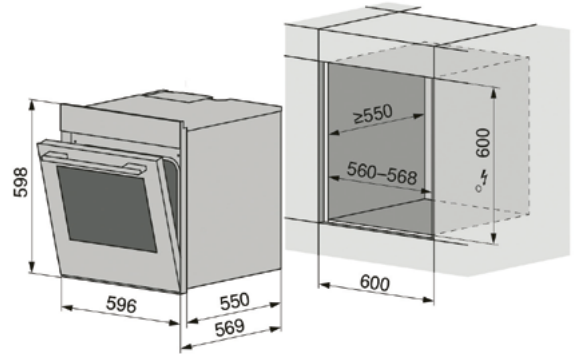

Fours à encastrer SIBIR Swiss Premium Line

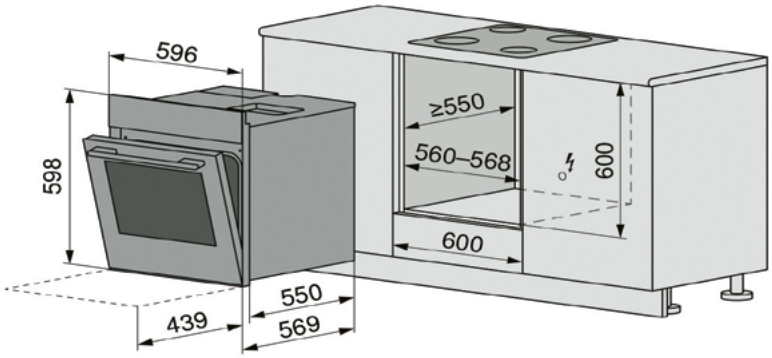

Cuisinières à encastrer SIBIR Swiss Premium Line

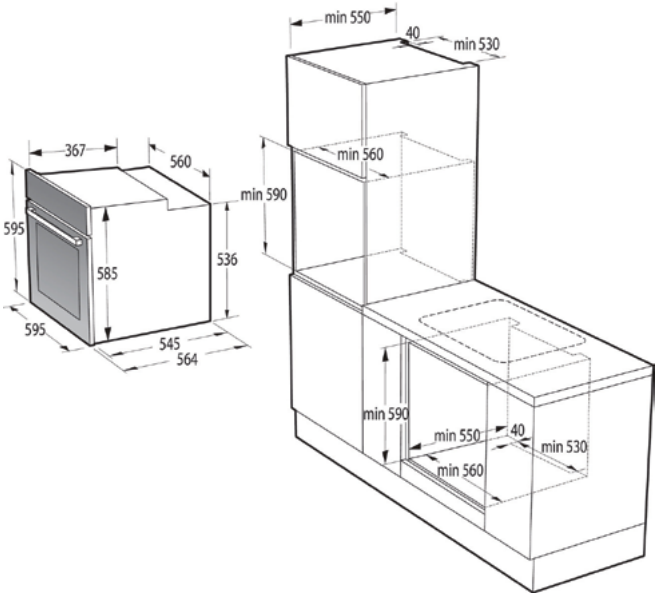

Four à encastrer BOS 6737 E13X

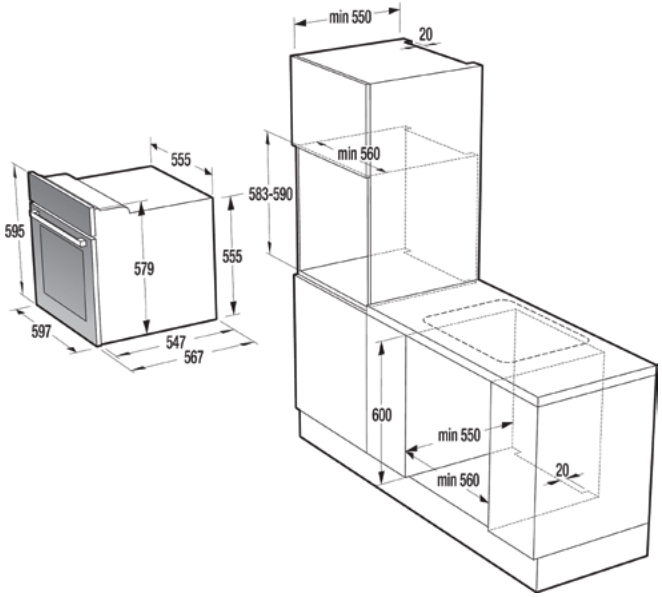

Four à encastrer EB 6310 E

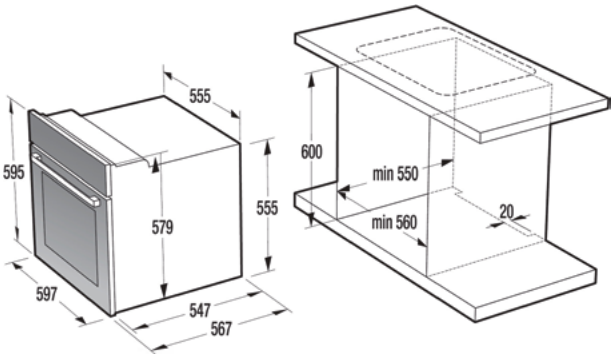

Cuisinières à encastrer SIBIR Exclusive Line

Accessoires Fours à encastrer / Cuisinière à encastrer	Nombre d'article V-ZUG Description
	J21021.014 Livre de recettes «Cuisson variées»
	K54000 Plaque à gâteaux TopClean
	K34527 Plaque à gâteaux rond Ø 24 cm
	K34528 Plaque à gâteaux rond Ø 29 cm
	K34529 Plaque à gâteaux rond Ø 31 cm
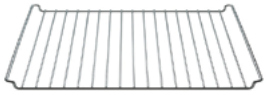	K44119 Grille
	1060456 Support de plaques coulissant téléscopique, 3 niveaux
	K27621 Moule en porcelaine blanc, 2/3 GN, hateur 65mm
	K27622 Moule en porcelaine blanc, 1/2 GN, hauteur 65mm 90.–/83.57
	K27626 Moule en porcelaine blanc, 1/3 GN, hauteur 65mm
No Picture	1067231 Films adaptés aux aveugles

Légende des dimensions Gastronomie (GN):
2/3 GN: 325 × 354 mm (B × T)
1/2 GN: 325 × 265 mm (B × T)
1/3 GN: 325 × 177 mm (B × T)

Plans de cuisson vitrocéramique

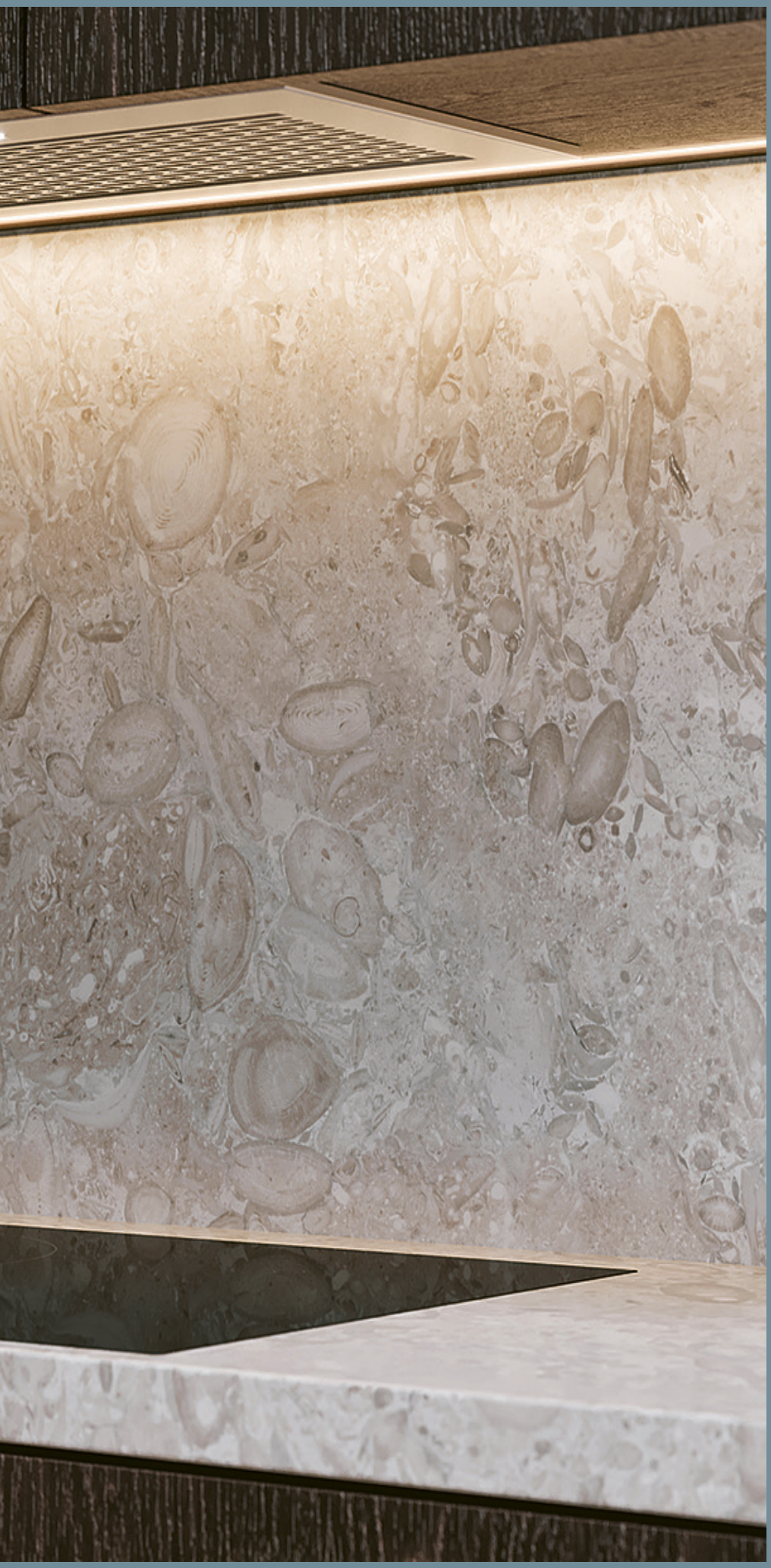

Cuire

Liste de prix

Toptronic et CookTop: des champs de cuisson électriques dotés d'une technologie et d'une commande éprouvées

Outre les champs de cuisson à induction, SIBIR propose également un large choix de champs de cuisson électriques qui ont également fait leurs preuves. Avec Toptronic, vous profitez de champs de cuisson autonomes qui peuvent être commandés aisément depuis leur surface en vitrocéramique. Combinés à une cuisinière, les champs de cuisson Quicklight offrent, quant à eux, beaucoup de place pour cuisiner et sont équipés d'un plat à rôtir, d'une zone chauffe-plats et d'une indication de chaleur résiduelle. Les champs de cuisson Toptronic et CookTop qui sont disponibles dans différents designs s'intègrent à merveille dans chaque cuisine.

MaxiFlex: place et flexibilité

Grâce à des inducteurs au goût du jour, il est possible de placer des poêles et des casseroles de tailles différentes (Ø fond du récipient: 10 à 22 cm) sur le plan de cuisson. Les capteurs intégrés détectent les récipients et adaptent la zone de cuisson. Grâce à l'induction, les mets sont chauffés en un temps record et avec peu d'énergie. La puissance consommée est constante et la chaleur peut être dosée avec précision.

L'écran d'affichage en plusieurs langues

Parvenez à la fonction souhaitée en toute simplicité, grâce au nouveau concept de commande avec commande par slider et à l'écran d'affichage de V-ZUG. L'écran lisible et attractif vous informe à tout moment de l'état de la préparation. Le concept de commande répond lui aussi aux exigences internationales. Outre l'allemand, d'autres langues sont disponibles: l'anglais, le français et l'italien peuvent également être choisis.

Des concepts de commande qui ont fait leurs preuves

Choisissez parmi des plans de cuisson attractifs équipés d'un slider unique ou multiple. Quel que soit votre choix, vous pouvez toujours être sûr que la commande sera simple et intuitive. Le concept de slider multiple avec sélection directe met à votre disposition un espace de slider pour chaque zone de cuisson. Le concept de slider unique consiste en une commande indirecte. Dans les deux cas, des informations utiles allègent votre travail en cuisine. Il en va de même avec la touche de protection pour le nettoyage, grâce à laquelle le panneau de commande du plan de cuisson reste toujours propre.

DualDesign

Chez V-ZUG, vous n'avez pas seulement le choix entre différents types de champs de cuisson, mais aussi entre plusieurs designs et variantes d'encastrement. Notre nouveauté DualDesign offre encore plus de flexibilité et garantit que nos champs de cuisson s'intégreront dans toutes les cuisines à la perfection.

Nettoyage ultra-simple

Les zones de cuisson à induction ne fonctionnent que sur la surface en contact avec la casserole, quel que soit son diamètre. Vous ne pourrez pas vous brûler en nettoyant les zones de cuisson, car elles restent froides.

GK 4311 TS

Equipement

Caractéristiques

– 4 foyers (2 × 14 cm, 18 cm, 17 / 21 cm)
– Puissance max. en watts: à l'avant: 2 × 1200, à l'arrière: 2300 / 1800
– Foyer arrière gauche commutable de 17 cm à 21 cm de diamètre
– 9 niveaux de puissance
– Pack de sécurité
– Affichage digital
– Fonction rappel de programmation

Dimensions

– Appareil (L × P): 58.4 × 51.4 cm
– Section du plan de travail (L × P): 56 × 49 cm

Numéro d'article

Cadre en acier chromé: 510857

GK 4301 T

Equipement

Caractéristiques

– 4 foyers (2 × 14 cm, 18 cm, 17 / 21 cm)
– Puissance max. en watts: à l'avant: 2 × 1200, à l'arrière: 2300 / 1800
– Touches de sélection directe à effleurement doux
– 9 niveaux de puissance
– TouchControl
– Pack de sécurité
– Affichage digital
– Fonction rappel de programmation

Dimensions

– Appareil (L × P): 58.4 × 51.4 cm
– Section du plan de travail (L × P): 56 × 49 cm

Numéro d'article

Cadre en acier chromé: 510856

GK 4230

Equipement
– 4 × CookTop
– BlackDesign
– Indication de chaleur résiduelle

Caractéristiques
– 4 foyers (14 cm, 2 × 18 cm, 14 / 21 cm)
– Puissance max. en watts:
à l'avant: 1800 / 1200,
à l'arrière: 1800 / 2200
– Foyer arrière droite commutable de 14 cm à 21 cm de diamètre

Dimensions
– Appareil (L × P): 58.4 × 51.4 cm
– Section du plan de travail (L × P): 56 × 49 cm

Numéro d'article
Cadre en acier chromé: 507237

GK 4220

Equipement
– 4 × CookTop
– BlackDesign
– Indication de chaleur résiduelle

Caractéristiques
– 4 foyers (2 × 14 cm, 18 cm, 14 / 21 cm)
– Puissance max. en watts:
à l'avant: 1800 / 1200,
à l'arrière: 1400 / 2200
– Foyer arrière droite commutable de 14 cm à 21 cm de diamètre

Dimensions
– Appareil (L × P): 58.4 × 51.4 cm
– Section du plan de travail (L × P): 56 × 49 cm

Numéro d'article
Cadre en acier chromé: 507236

GK 4210

Equipement
– 4 × CookTop
– BlackDesign
– Indication de chaleur résiduelle

Caractéristiques
– 4 foyers (14 cm, 2 × 18 cm, 21 cm)
– Puissance max. en watts:
à l'avant: 1800 / 1200,
à l'arrière: 1800 / 2300

Dimensions
– Appareil (L × P): 58.4 × 51.4 cm
– Section du plan de travail (L × P): 56 × 49 cm

Numéro d'article
Cadre en acier chromé: 507235

GK 4230 U

Equipement et caractéristiques
– Pour l'encastrement a posteriori dans une cuisine déjà aménagée
– Même équipement et caractéristiques que le GK 4230

Dimensions
– Appareil (L × P): 60 × 54.5 cm
– Selection du plan de travail (L × P):
56 × 49 cm / 58.5 × 53 cm

Numéro d'article
Cadre surdimensionné: 507238

GK 4200

Equipement
– 4 × CookTop
– BlackDesign
– Indication de chaleur résiduelle

Caractéristiques
– 4 foyers (2 × 14 cm, 18 cm, 21 cm)
– Puissance max. en watts:
à l'avant: 1800 / 1200,
à l'arrière: 1200 / 2300

Dimensions
– Appareil (L × P): 58.4 × 51.4 cm
– Section du plan de travail (L × P): 56 × 49 cm

Numéro d'article
Cadre en acier chromé: 507233

GK 4110

Equipement
– 4 × CookTop
– ClassicDesign
– Indication de chaleur résiduelle

Caractéristiques
– 4 foyers (14 cm, 2 × 18 cm, 14 / 21 cm)
– Puissance max. en watts:
à l'avant: 1800 / 1200,
à l'arrière: 1800 / 2200
– Foyer arrière droite commutable de 14 cm à 21 cm de diamètre

Dimensions
– Appareil (L × P): 58.4 × 51.4 cm
– Section du plan de travail (L × P): 56 × 49 cm

Numéro d'article
Cadre en acier chromé: 507231

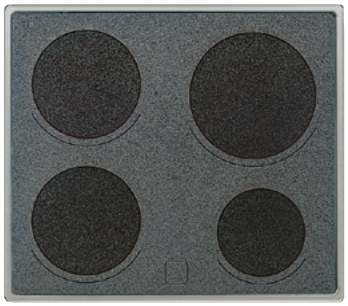

GK 4100

Equipement
– 4 × CookTop
– ClassicDesign
– Indication de chaleur résiduelle

Caractéristiques
– 4 foyers (14 cm, 2 × 18 cm, 21 cm)
– Puissance max. en watts:
à l'avant: 1800 / 1200,
à l'arrière: 1800 / 2300

Dimensions
– Appareil (L × P): 58.4 × 51.4 cm
– Section du plan de travail (L × P): 56 × 49 cm

Numéro d'article
Cadre en acier chromé: 507230

GK 4110 U

Equipement et caractéristiques
– Pour l'encastrement a posteriori dans une cuisine déjà aménagée
– Même équipement et caractéristiques que le GK 4110

Dimensions
– Appareil (L × P): 60 × 54.5 cm
– Selection du plan de travail (L × P):
56 × 49 cm / 58.5 × 53 cm

Numéro d'article
Cadre surdimensionné: 507232

CookTop V2000 1604 (V-ZUG)

Equipement

Caractéristiques

– 4 Zones de cuisson à induction (14.5, 2 × 18, 21 cm)
– Puissance max. par zone de cuisson 3700 W
– Détection de fond de pot 10–22 cm
– 9 niveaux de puissance
– Pack de sécurité
– Affichage numérique
– TouchControl

Dimensions

– Appareil (L×P): 58.4×51.4 cm
– Section du plan de travail (L×P): 56×49 cm

Numéro d'article

DualDesign: 513573

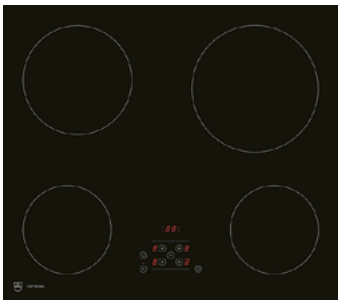

CookTop V2000 A604 (V-ZUG)

Equipement

Caractéristiques

– 4 foyers (2×14 cm, 18 cm, 21 cm)
– Puissance max. en watts: à l'avant: 2×1200, à l'arrière: 2300/1800
– Touches de sélection directe à effleurement doux
– 9 niveaux de puissance
– Pack de sécurité

Dimensions

– Appareil (L×P): 57.1×50.1 cm/R1.5
– Section du plan de travail (L×P): 57.7×50.7 cm /surface portante: 56×49 cm

Numéro d'article

DualDesign :513294

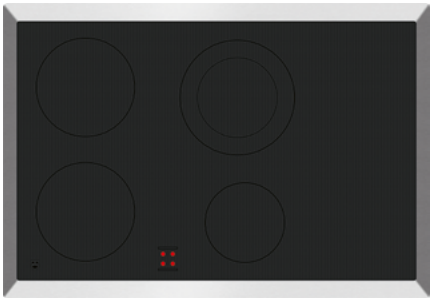

CookTop V200 (V-ZUG)

Equipement

– 4×CookTop
– ClassicDesign
– 9 niveaux de puissance
– Zone de dépôt à droite
– Indication de chaleur résiduelle
– Indicateur de fonctionnement visuel (LED)
– Pour le remplacement dans des cuisines existantes

Caractéristiques

– 4 foyers (14 cm, 2×18 cm, 14/21 cm)
– Puissance max. en watts: à l'avant: 1800/1200, à l'arrière: 1800/2200
– Foyer arrière droit commutable de 14 cm à 21 cm de diamètre

Dimensions

– Appareil (L×P): 79×54.5 cm/R8
– Section du plan de travail (L×P): 75×49 cm/surface portante: 77.5×53 cm

Numéro d'article

Cadre surdimensionné 512540

Autres plans de cuisson en vitrocéramique dans le prospectus V-ZUG.

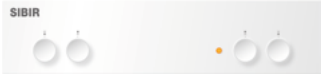

Tableau de commande ES4

Equipement

– Norme SMS et norme EURO
– Modèle pour plans de cuisson 4 plaques et plans de cuisson en vitrocéramique
– Commutateurs rotatifs non escamotables

Numéro d'article

Miroir: 511481
ChromeClass: 511482

Réchaud ER4

Equipement

– Norme SMS
– Modèle pour plans de cuisson 4 plaques et plans de cuisson en vitrocéramique
– Commutateurs rotatifs non escamotables

Numéro d'article

Blanc: 511479
Nero: 511480

Schémas d'installation pour plans de cuission vitrocéramique

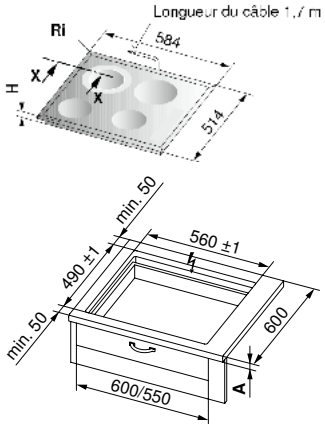

GK 4311 TS / GK 4301 T

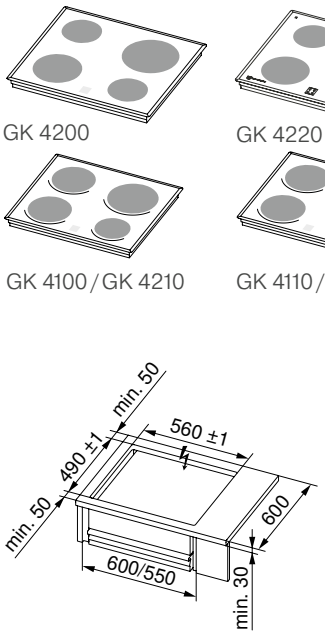

GK 4200 / GK 4100 / GK 4110
GK 4210 / GK 4220 / GK 4230

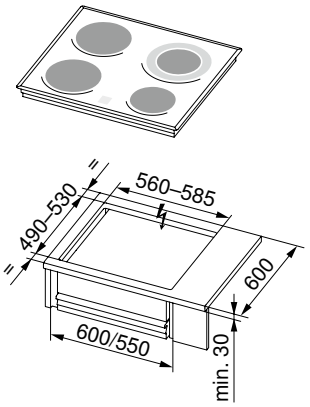

GK 4110 U / GK 4230 U

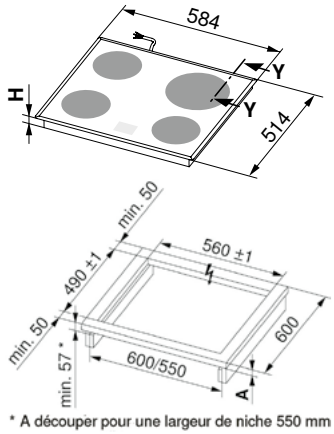

CookTop V2000 1604

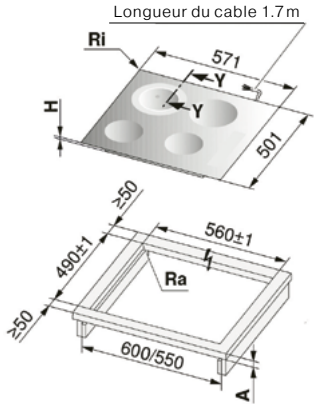

encastrement en surface

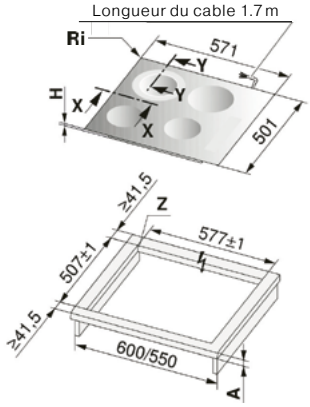

encastrement à fleur

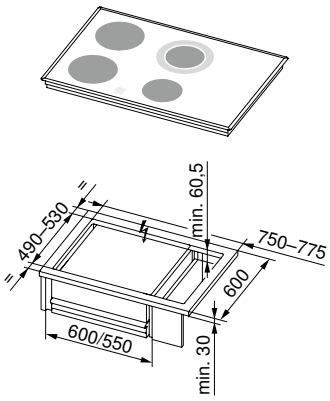

CookTop V200

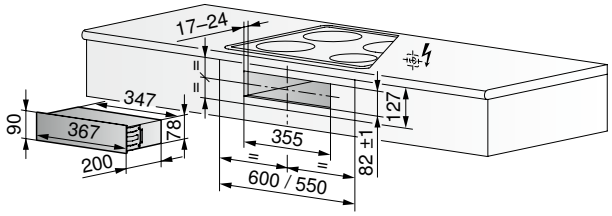

Tableau de commande ES 4

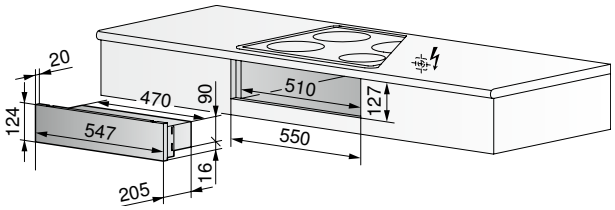

Réchaud ER 4

Hottes d’aspiration

Aérer

Liste de prix

	DF N	AiroClearEncastrer V200	WHU 629 AX / M	WHU 629
ChromeClass	•		•	•
Nero / blanc	• / •	• / •		– / •
Encastrement visible / partiellement visible	• / –	• / –	• / –	• / –
Largeur 60 cm	•	•	•	•
Largeur 55 cm	•	•		
Evacuation d’air	•	•	•	•
Recyclage d’air avec filtre à charbon actif standard	•	•	•	•
Recyclage d’air avec filtre à charbon actif Longlife	•			
Applications				
Eclairage LED	•	•	•	•
Couleur de la lumière (en kelvins)	2800	2800	2800	2800
Nombre de filtres métalliques à graisse	2	2 / 3	1	1
Commande et affichage				
Commutateurs		•		
Touches à pression	•		•	•
Nombre de niveaux de puissance	3	3	3	3
Quickstart	•	•		

Accessoires disponibles en supplément (norme SMS et EURO)
1 Filtre à charbon actif Longlife pour DF N N° d’art. : 507221
1 Filtre à charbon actif standard pour DF N N° d’art. : 510249
1 Filtre à charbon actif standard pour AiroClearEncastrer V200 N° d’art. : 511701
1 filtres à charbon pour air circulé chaque filtre pour WHU 629 N° d’art. : 511690 (2 filtres sont nécessaires pour la WHU 629 AX/M)

DF N 5 (55 cm)

Energie

A Efficacité énergétique

Modes de fonctionnement

Equipement
- Capacité évacuation, niveau max.: 647 m³/h
- Niveaux de puissance 3
- Niveau sonore évacuation, niveau max.: 67 dB(A)
- Diamètre raccord d'évacuation d'air: 150 mm
- Clapet de retenue fourni
- Eclairage 2 LED
- Pressostat
- Intégration totale possible avec panneau frontal à construire

Dimensions/largeur standard
- Appareil (Hauteur de façade × L × P): 4 × 54.8 × 30.2 cm
- Largeur standard 55 cm

Numéro d'article
ChromeClass: 511424
Blanc: 509704
Nero: 509705

AiroClearEncastrer V200 (55 cm)

Energie

D Efficacité énergétique

Modes de fonctionnement

Equipement
- Capacité évacuation, niveau max.: 336 m³/h
- Niveaux de puissance 3
- Niveau sonore évacuation, niveau max.: 73 dB(A)
- Diamètre raccord d'évacuation d'air: 125 mm
- Clapet de retenue fourni
- Eclairage 2 LED
- Commutateurs

Dimensions/largeur standard
- Appareil (Hauteur de façade × L × P): 13.2 × 54.9 × 51 cm
- Largeur standard 55 cm

Numéro d'article
Blanc: 511252
Nero: 511253

DF N 6 (60 cm)

Energie

A Efficacité énergétique

Modes de fonctionnement

Equipement
- Capacité évacuation, niveau max.: 647 m³/h
- Niveaux de puissance 3
- Niveau sonore évacuation, niveau max.: 67 dB(A)
- Diamètre raccord d'évacuation d'air: 150 mm
- Clapet de retenue fourni
- Eclairage 2 LED
- Pressostat
- Intégration totale possible avec panneau frontal à construire

Dimensions/largeur standard
- Appareil (Hauteur de façade × L × P): 4 × 59.8 × 30.2 cm
- Largeur standard 60 cm

Numéro d'article
ChromeClass: 511429
Blanc: 511427
Nero: 511428

AiroClearEncastrer V200 (60 cm)

Energie

Modes de fonctionnement

Equipement

- Capacité évacuation, niveau max.: 336 m³/h
- Niveaux de puissance 3
- Niveau sonore évacuation, niveau max.: 73 dB(A)
- Diamètre raccord d'évacuation d'air: 125 mm
- Clapet de retenue fourni
- Eclairage 2 LED
- Commutateurs

Dimensions/largeur standard

- Appareil (Hauteur de façade × L × P): 13.2 × 59.8 × 51 cm
- Largeur standard 60 cm

Numéro d'article

Blanc: 512454
Nero: 512455

WHU 629 AX/M (60 cm/Gorenje)

Energie

Modes de fonctionnement

Equipement

- Capacité évacuation, niveau max.: 350 m³/h
- Niveau sonore évacuation, niveau max.: 73 dB(A)
- Diamètre raccord d'évacuation d'air: 150 mm
- Eclairage 1 LED

Dimensions/largeur standard

- Appareil (H × L × P): 12.5 × 59.6 × 46.8 cm
- Largeur standard 60 cm

Numéro d'article

Inox : 511687

WHU 629 (60 cm/Gorenje)

Energie

Modes de fonctionnement

Equipement

- Capacité évacuation, niveau max.: 200 m³/h
- Niveau sonore évacuation, niveau max.: 64 dB(A)
- Diamètre raccord d'évacuation d'air: 120 mm
- Eclairage 1 LED

Dimensions/largeur standard

- Appareil (H × L × P):12.5 × 59.6 × 46.8 cm
- Largeur standard 60 cm

Numéro d'article

Inox: 511688
Blanc: 511689

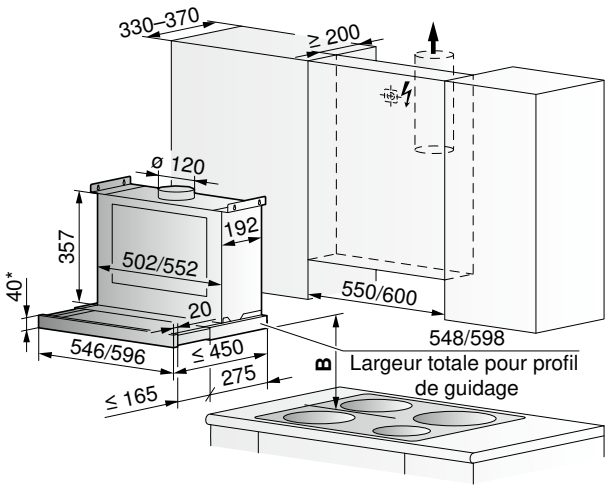

DF N (55 cm & 60 cm)

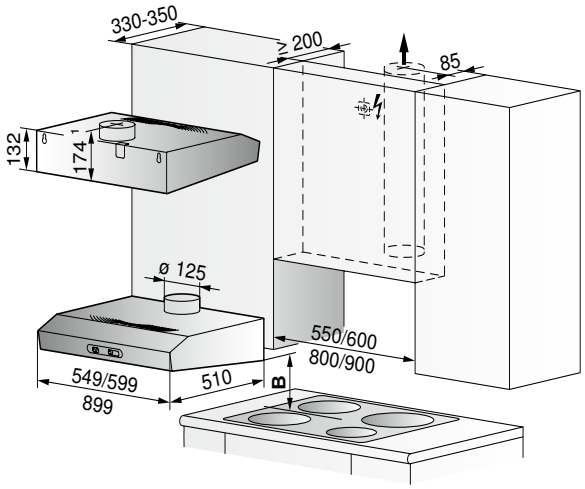

AiroClearEinbau V200 (55 cm & 60 cm)

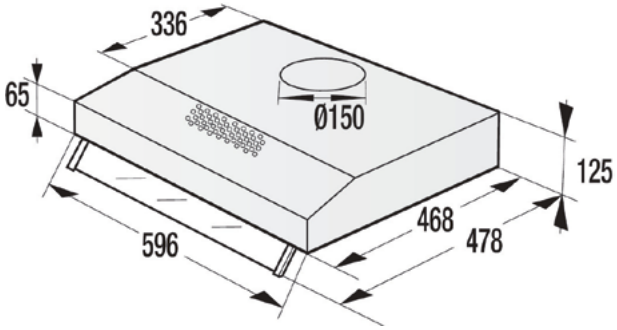

WHU 629 AX/M (60 cm)

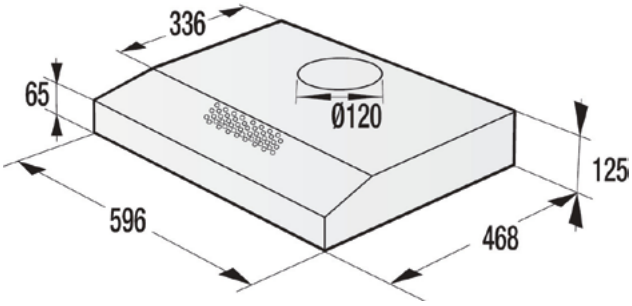

WHU 629 (60 cm)

Lave-vaisselle

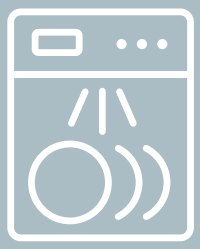

Liste de prix

Des fonctions économiques pour votre budget et votre satisfaction

Les lave-vaisselle de SIBIR recèlent des capteurs et des fonctions avancés qui vous aident à économiser encore plus d'électricité, d'eau, de sel, de rince-éclat et donc d'argent.

Détecteur de turbidité: ce détecteur mesure le degré de salissure de l'eau et veille à ce qu'il n'y ait pas de consommation inutile d'eau froide.

Dosage du produit rince-éclat: la dose de rince-éclat est automatiquement adaptée à la dureté de l'eau et à la charge: vous faites des économies de rince-éclat.

Touche d'économie d'énergie: le lave-vaisselle réduit la température de 5°C et permet ainsi d'économiser 10% d'énergie.

Programme «Chargement partiel»: le lave-vaisselle adapte automatiquement le programme à une charge inférieure, ce qui permet d'économiser jusqu'à 6 litres d'eau et 30 minutes.

Ouverture de porte automatique: une fois le programme de rinçage achevé, la porte s'ouvre automatiquement. Ceci permet de réduire la phase de séchage et d'économiser de l'énergie précieuse.

Automatique

Ce programme lave votre vaisselle parfaitement et vous fait économiser en outre jusqu'à 30% d'eau, de courant et de sel régénérant. La durée du programme est automatiquement déterminée et se situe entre 65 et 115 minutes.

OptiStart

Cette fonction intelligente utilise le temps d'attente avant le démarrage du programme pour humidifier la vaisselle. Lorsque le processus de lavage démarre, la vaisselle a eu le temps de tremper et la machine peut laver à des températures plus basses. Cela permet d'économiser de l'énergie.

EcoManagement

Avant le lancement du programme, la fonction affiche la consommation d'eau et d'énergie à l'avance, sous forme de pronostic. Une fois le programme terminé, l'appareil indique la consommation effective.

Fondue et raclette

Le programme suisse typique pour la spécialité suisse typique. Les caquelons et poêlettes à raclette deviennent parfaitement propres sans mouillage préalable. Grâce à une phase de mouillage active, le programme convient également comme superprogramme intensif, par exemple pour moules à soufflé ou à gratin.

Hygiène

Pour les objets particulièrement sensibles, tels que les planches à découper ou les biberons.

Connectés à l'avenir

La connexion standardisée des appareils offre de nombreux avantages. Vous êtes par exemple informé du statut de votre appareil: est-il allumé ou éteint? L'application indique le temps de marche restant et l'heure de fin du programme lorsqu'un démarrage différé a été programmé. Tout est confortablement consultable sur votre smartphone.

	GS 55 V4000 GS 60 V4000	GS 55 V2000 GS 60 V2000	GSV 6020	GSI 6020 E
Exécutions				
Entièrement intégrable	•	•	•	
ChromeClass	•	•		•
Nero / blanc	•	•		
Equipement				
Efficacité énergétique	C	C	D	D
Eclairage intérieur à LED	•			
Mécanisme d'ouverture automatique de porte	•	•	•	•
Exclusivités SIBIR				
Programme Sprint (min.)	20			
Fonction spéciale raccord eau chaude	•	•	•	•
Corbeille réglable en hauteur	•	•	•	•
V-ZUG Home	•	•		
Applications				
Nombre de couverts	12 / 13	12 / 13	– / 13	– / 13
Nombre de programmes	8	6	6	6
Option all-in-1	•	•	•	•
Hygiène	•		•	
Sécurité enfants	•	•		
EcoManagement	•			
Emploi et affichage				
Départ différé	•	•	•	•
Écran LCD avec texte en clair	•	•		
Commande tactile	•	•		

Accessoires disponibles en supplément
Panneau décor nero / blanc, norme SMS ou EURO N° d'art. SMS: blanc: 505609 / nero 505608 N° d'art. EURO: blanc 150249 / nero: 150250
Support tasses dans la corbeille inférieure (capacité: 18 tasses) N° d'art. SMS: 505605 N° d'art. EURO: 505606
Sup. à couverts Vario N° d'art.: 505604
Easy Set-aiguilles (4 pièces / Inclus dans la livraison) N° d'art.: 505607
KBU 4650 Montageset pour GSI 6020 E N° d'art.: 511082
SXH 9060 Montageset pour GSI 6020 N° d'art.: 510920

Lave-vaisselle Swiss Premium Line, norme SMS / 55 cm

GS 55 V4000

Energie

A↑G C | B Niveau sonore | A Efficacité de séchage | ECO Standby

Consommation d'énergie par cycle 0.72 kWh

Programmes

Caractéristiques

- Consommation d'eau par cycle dès 8 litres
- Niveau sonore 42 dB(A)
- Fonction spéciale raccord eau chaude
- Indicateur LED de remplissage sel/ rince-éclat

Equipement

- Contenance 12 couverts standard
- Commande tactile
- Mécanisme d'ouverture de porte
- Éclairage LED
- Sécurité enfants
- Détecteur de salissure
- Dosage du rince-éclat
- Panier supérieur réglable en hauteur (plusieurs positions)
- Option all-in-1
- Extensions de tige Easy

Dimensions

- Appareil (H × L × P): 75.6 × 54.6 × 57.2 cm
- Hauteur de niche: 76.2 cm

Numéro d'article

Panneau ChromeClass: 511778

GS 55 V4000

Energie

A↑G C | B Niveau sonore | A Efficacité de séchage | ECO Standby

Consommation d'énergie par cycle 0.72 kWh

Programmes

Caractéristiques

- Consommation d'eau par cycle dès 8 litres
- Niveau sonore 42 dB(A)
- Fonction spéciale raccord eau chaude
- Indicateur LED de remplissage sel/ rince-éclat

Equipement

- Contenance 12 couverts standard
- Commande tactile
- Mécanisme d'ouverture de porte
- Éclairage LED
- Sécurité enfants
- Détecteur de salissure
- Dosage du rince-éclat
- Panier supérieur réglable en hauteur (plusieurs positions)
- Option all-in-1
- Extensions de tige Easy

Dimensions

- Appareil (H × L × P): 75.6 × 54.6 × 57.2 cm
- Hauteur de niche: 76.2 cm

Numéro d'article

Panneau blanc: 511777
Panneau nero: 511776

GS 55 V4000

Energie

A↑G C | B Niveau sonore | A Efficacité de séchage | ECO Standby

Consommation d'énergie par cycle 0.72 kWh

Programmes

Caractéristiques

- Consommation d'eau par cycle dès 8 litres
- Niveau sonore 42 dB(A)
- Fonction spéciale raccord eau chaude
- Indicateur LED de remplissage sel/ rince-éclat

Equipement

- Contenance 12 couverts standard
- Commande tactile
- Mécanisme d'ouverture de porte
- Éclairage LED
- FunctionLight
- Sécurité enfants
- Détecteur de salissure
- Dosage du rince-éclat
- Panier supérieur réglable en hauteur (plusieurs positions)
- Option all-in-1
- Extensions de tige Easy

Dimensions

- Appareil (H × L × P): 75.6 × 54.6 × 55 cm
- Hauteur de niche: 76.2 cm

Numéro d'article

Entièrement intégré: 511779

GS 55 V2000

Energie

Consommation d'énergie par cycle 0.72 kWh

Programmes

Caractéristiques
- Consommation d'eau par cycle dès 8 litres
- Niveau sonore 42 dB(A)
- Fonction spéciale raccord eau chaude
- Indicateur LED de remplissage sel/ rince-éclat

Equipement
- Contenance 12 couverts standard
- Commande tactile
- Mécanisme d'ouverture de porte
- Détecteur de salissure
- Dosage du rince-éclat
- Panier supérieur réglable en hauteur (plusieurs positions)
- Option all-in-1
- Extensions de tige Easy

Dimensions
- Appareil (H × L × P): 75.6 × 54.6 × 57.2 cm
- Hauteur de niche: 76.2 cm

Numéro d'article

Panneau ChromeClass: 511774

GS 55 V2000

Energie

Consommation d'énergie par cycle 0.72 kWh

Programmes

Caractéristiques
- Consommation d'eau par cycle dès 8 litres
- Niveau sonore 42 dB(A)
- Fonction spéciale raccord eau chaude
- Indicateur LED de remplissage sel/ rince-éclat

Equipement
- Contenance 12 couverts standard
- Commande tactile
- Mécanisme d'ouverture de porte
- Détecteur de salissure
- Dosage du rince-éclat
- Panier supérieur réglable en hauteur (plusieurs positions)
- Option all-in-1
- Extensions de tige Easy

Dimensions
- Appareil (H × L × P): 75.6 × 54.6 × 57.2 cm
- Hauteur de niche: 76.2 cm

Numéro d'article

Panneau blanc: 511773
Panneau nero: 511772

GS 55 V2000

Energie

Consommation d'énergie par cycle 0.72 kWh

Programmes

Caractéristiques
- Consommation d'eau par cycle dès 8 litres
- Niveau sonore 42 dB(A)
- Fonction spéciale raccord eau chaude
- Indicateur LED de remplissage sel/ rince-éclat

Equipement
- Contenance 12 couverts standard
- Commande tactile
- Mécanisme d'ouverture de porte
- FunctionLight
- Détecteur de salissure
- Dosage du rince-éclat
- Panier supérieur réglable en hauteur (plusieurs positions)
- Option all-in-1
- Extensions de tige Easy

Dimensions
- Appareil (H × L × P): 75.6 × 54.6 × 55 cm
- Hauteur de niche: 76.2 cm

Numéro d'article

Entièrement intégré: 511775

GS 60 V4000

Energie

A↑G C | B Niveau sonore | A Efficacité de séchage | ECO Standby

Consommation d'énergie par cycle 0.73 kWh

Programmes

Caractéristiques

- Consommation d'eau par cycle dès 8 litres
- Niveau sonore 42 dB(A)
- Fonction spéciale raccord eau chaude
- Indicateur LED de remplissage sel / rince-éclat

Equipement

- Contenance 13 couverts standard
- Commande tactile
- Mécanisme d'ouverture de porte
- Éclairage LED
- Sécurité enfants
- Détecteur de salissure
- Dosage du rince-éclat
- Panier supérieur réglable en hauteur (plusieurs positions)
- Option all-in-1
- Extensions de tige Easy

Dimensions

- Appareil (H × L × P): 78 × 59.6 × 57.2 cm
- Hauteur de niche: 78.6 – 86.7 cm

Numéro d'article

Panneau ChromeClass: 511786

GS 60 V4000

Energie

A↑G C | B Niveau sonore | A Efficacité de séchage | ECO Standby

Consommation d'énergie par cycle 0.73 kWh

Programmes

Caractéristiques

- Consommation d'eau par cycle dès 8 litres
- Niveau sonore 42 dB(A)
- Fonction spéciale raccord eau chaude
- Indicateur LED de remplissage sel / rince-éclat

Equipement

- Contenance 13 couverts standard
- Commande tactile
- Mécanisme d'ouverture de porte
- Éclairage LED
- Sécurité enfants
- Détecteur de salissure
- Dosage du rince-éclat
- Panier supérieur réglable en hauteur (plusieurs positions)
- Option all-in-1
- Extensions de tige Easy

Dimensions

- Appareil (H × L × P): 78 × 59.6 × 57.2 cm
- Hauteur de niche: 78.6 – 86.7 cm

Numéro d'article

Panneau blanc: 511785
Panneau nero: 511784

GS 60 V4000

Energie

A↑G C | B Niveau sonore | A Efficacité de séchage | ECO Standby

Consommation d'énergie par cycle 0.73 kWh

Programmes

Caractéristiques

- Consommation d'eau par cycle dès 8 litres
- Niveau sonore 42 dB(A)
- Fonction spéciale raccord eau chaude
- Indicateur LED de remplissage sel / rince-éclat

Equipement

- Contenance 13 couverts standard
- Commande tactile
- Mécanisme d'ouverture de porte
- Éclairage LED
- FunctionLight
- Sécurité enfants
- Détecteur de salissure
- Dosage du rince-éclat
- Panier supérieur réglable en hauteur (plusieurs positions)
- Option all-in-1
- Extensions de tige Easy

Dimensions

- Appareil (H × L × P):78 × 59.6 × 55 cm
- Hauteur de niche: 78.6 – 86.7 cm

Numéro d'article

Entièrement intégré: 511787

GS 60 V2000

Energie

Consommation d'énergie par cycle 0.73 kWh

Programmes

Caractéristiques

- Consommation d'eau par cycle dès 8 litres
- Niveau sonore 42 dB(A)
- Fonction spéciale raccord eau chaude
- Indicateur LED de remplissage sel/ rince-éclat

Equipement

- Contenance 13 couverts standard
- Commande tactile
- Mécanisme d'ouverture de porte
- Détecteur de salissure
- Dosage du rince-éclat
- Panier supérieur réglable en hauteur (plusieurs positions)
- Option all-in-1
- Extensions de tige Easy

Dimensions

- Appareil (H × L × P): 78 × 59.6 × 57.2 cm
- Hauteur de niche: 78.6 – 86.7 cm

Numéro d'article

Panneau ChromeClass: 511782

GS 60 V2000

Energie

Consommation d'énergie par cycle 0.73 kWh

Programmes

Caractéristiques

- Consommation d'eau par cycle dès 8 litres
- Niveau sonore 42 dB(A)
- Fonction spéciale raccord eau chaude
- Indicateur LED de remplissage sel/ rince-éclat

Equipement

- Contenance 13 couverts standard
- Commande tactile
- Mécanisme d'ouverture de porte
- Détecteur de salissure
- Dosage du rince-éclat
- Panier supérieur réglable en hauteur (plusieurs positions)
- Option all-in-1
- Extensions de tige Easy

Dimensions

- Appareil (H × L × P): 78 × 59.6 × 57.2 cm
- Hauteur de niche: 78.6 – 86.7 cm

Numéro d'article

Panneau blanc: 511781
Panneau nero: 511780

GS 60 V2000

Energie

Consommation d'énergie par cycle 0.73 kWh

Programmes

Caractéristiques

- Consommation d'eau par cycle dès 8 litres
- Niveau sonore 42 dB(A)
- Fonction spéciale raccord eau chaude
- Indicateur LED de remplissage sel/ rince-éclat

Equipement

- Contenance 13 couverts standard
- Commande tactile
- Mécanisme d'ouverture de porte
- FunctionLight
- Détecteur de salissure
- Dosage du rince-éclat
- Panier supérieur réglable en hauteur (plusieurs positions)
- Option all-in-1
- Extensions de tige Easy

Dimensions

- Appareil (H × L × P): 78 × 59.6 × 55 cm
- Hauteur de niche: 78.6 – 86.7 cm

Numéro d'article

Entièrement intégré: 511783

GSV 6020

Energie

Consommation d'énergie par cycle 0.81 kWh

Programmes

Caractéristiques

- Consommation d'eau par cycle dès 8.5 litres
- Niveau sonore 45 dB(A)
- LED d'affichage des programmes
- Affichage pour ajout de sel et d'agent de rinçage
- Porte coulissante avant

Equipement

- Contenance 13 couverts standard
- Préselection de temps démarrage de 1 – 24 heures
- Températures de rinçage 45, 55, 65, 70°C
- Système de sécurité AquaStop
- 3 niveaux d'aspersion active
- Option 3 en 1
- Panier supérieur réglable
- Panier inférieur avec porte-plaques double pliable

Dimensions

- Appareil (H × L × P): 81.8 – 88.8 × 59.8 × 55 cm
- Dimensions de la niche: norme EURO

Design front

- Intégrable avec panneau en acier (panneau frontal par cuisiniste / menusier)

Numéro d'article

Entièrement intégré: 513207

GSI 6020 E

Energie

Consommation d'énergie par cycle 0.81 kWh

Programmes

Caractéristiques

- Consommation d'eau par cycle dès 8.5 litres
- Niveau sonore 45 dB(A)
- LED d'affichage des programmes
- Affichage pour ajout de sel et d'agent de rinçage

Equipement

- Contenance 13 couverts standard
- Préselection de temps démarrage de 1 – 24 heures
- Températures de rinçage 45, 55, 65, 70°C
- Système de sécurité AquaStop
- 3 niveaux d'aspersion active
- Option 3 en 1
- Panier supérieur réglable
- Panier inférieur avec porte-plaques double pliable

Dimensions

- Appareil (H × L × P): 81.8 – 88.8 × 59.8 × 57 cm
- Dimensions de la niche: norme EURO

Design front

- Intégrable avec panneau en acier (panneau frontal par cuisiniste / menusier)

Numéro d'article

Panneau Inox: 513208

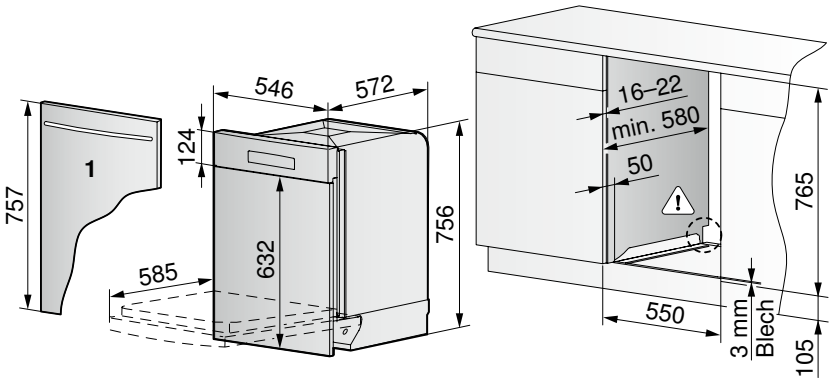

GS 55 V 4000 / GS 55 V 2000 (Swiss Premium Line)

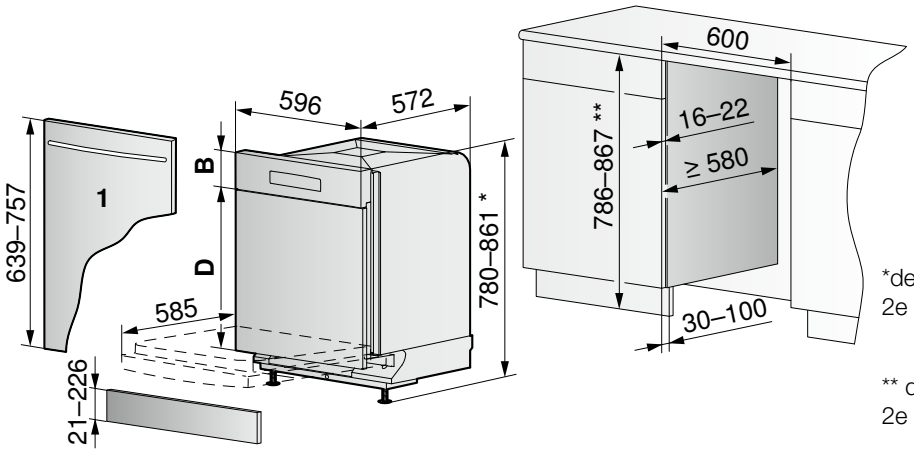

*de 861 jusqu'à 896 max. uniquement avec 2e patin, à commander sous la réf. W82930

** de 867 jusqu'à 902 max. uniquement avec 2e patin, à commander sous la réf. W82930

GS 60 V 4000 / GS 60 V 2000 (Swiss Premium Line)

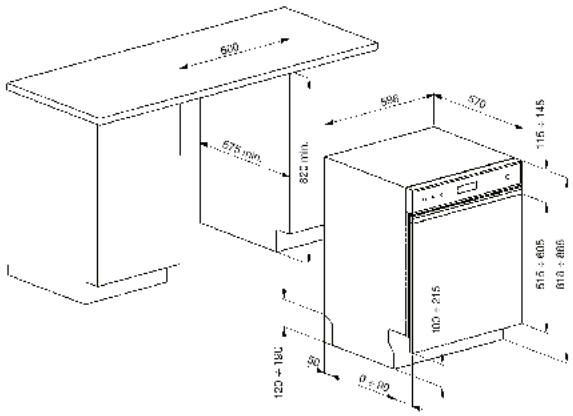

GSV 6020 (Exclusive Line)

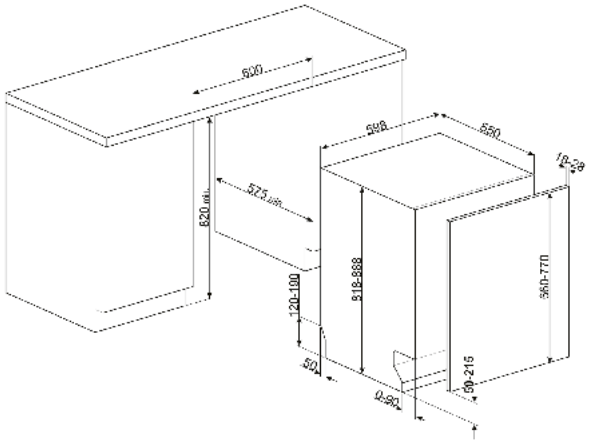

GSI 6020 E (Exclusive Line)

Déclaration de marchandise

Déclaration de marchandise pour lave-linge maison familiale Swiss Premium Line

La déclaration de marchandise standardisée correspond aux directives publiées par FEA (ASSOCIATION SUISSE DES FABRICANTS ET FOURNISSEURS D'APPAREILS ELECTRODOMESTIQUES), en collaboration avec des organisations des consommateurs. La déclaration de marchandise est basée sur les normes de l'IEC (INTERNATIONAL ELECTROTECHNICAL COMMISSION) (Commission technique TC 59).

Catégorie / type d'appareil		**Lave-linge à chargement frontal**	
Marque		**SIBIR**	**SIBIR**
Modèle		**WA-V4000**	**WA-V2000**
Illustration	page	12	12
Capacité nominale	kg	8	8
Efficacité et consommation [1)]			
Classe d'efficacité énergétique/indice d'efficacité énergétique	A à G	A/59	A/68.7
Consommation d'énergie par cycle	kWh	0.44	0.45
Consommation électrique en mode arrêt/veille/présélection de l'heure/veille connectée	W	–/0.15/1.8/1.0	–/0.15/1.8/1.0
Consommation d'eau par cycle	L	43	44
Caractéristiques d'utilisation [1)]			
Classe d'efficacité d'essorage	A à G	B	B
Vitesse d'essorage (pleine charge/demi-charge/quart de charge)	tours/min	1400/1400/1400	1400/1400/1400
Humidité résiduelle [2)] (pleine charge/demi-charge/quart de charge)	%	52/53/54	50/50/55
Indice d'efficacité de lavage		1.04	1.04
Efficacité de rinçage	g/kg	4.5	4.7
Température maximale dans le linge (pleine charge/demi-charge/quart de charge)	°C	37/36/25	41/40/27
Durée de programme (pleine charge/demi-charge/quart de charge)	min	218/165/165	218/165/165
Durée arrêt automatique	min	0	0
Classe de bruit aérien à l'essorage	de A à D	A	A
Bruit aérien à l'essorage	dB(A) re 1pW	71	69
Construction			
Appareil encastrable		–	–
Appareil à pose libre avec plan de travail		•	•
Appareil à pose libre encastrable		–	–
Charnières [3)]		l/r/w	l/r/w
Dimensions de l'appareil [4)]			
Hauteur	cm	85	85
Largeur	cm	59.5	59.5
Profondeur (distance du mur incluse)	cm	59.2 (63.8)	59.2 (63.8)
Hauteur pour encastrement	cm	85	85
Profondeur avec porte ouverte (distance du mur incluse)	cm	105.9	105.9
Hauteur réglable	mm	20	20
Poids à vide	kg	69	63
Raccordement électrique [5)]			
Tension / fréquence	V / Hz	400 2N~ / 230V~	230V~
Tuyau à pression	kW	3.5 / 1.8	2.3
Fusible	A	10 / 10	10
Raccordement d'eau			
Tuyau à pression G 3 / 4	m	1.5	1.5
Raccordement possible à l'eau froide / chaude		• / •	• / –
Pression d'eau	bar	1-10	1-10
Equipement			
Langues de l'affichage sur écran tactile / en texte clair		9	9
Couleurs 60°C 400 V 10 A / 230 V 16 A	durée en min	75	–
60°C 230 V 10 A	durée en min	92	90
60°C Sprint 400 V 10 A / 230 V 16 A	durée en min	39	–
60°C Sprint 230 V 10 A	durée en min	48	45
40°C 400 V 10 A / 230 V 16 A	durée en min	65	–
40°C 230 V 10 A	durée en min	74	75
40°C Sprint 400 V 10 A / 230 V 16 A	durée en min	28	–
40°C Sprint 230 V 10 A	durée en min	35	35
Défroissage vapeur / Eclairage du tambour		– / •	– / –
Vibration Absorbing System VAS		•	•
Antiacariens / Protection de la peau		• / •	– / –
Procédé d'économie automatique pour chargement partiel		•	•
Favoris		•	•
Types de textiles		•	-
Enclenchement différé	h max.	24	24
OptiTime		•	–
EcoManagement		•	–
Câble de raccordement	m	1.8	1.8
Tuyau d'arrivée d'eau avec AquaStop		•	•
Tuyau d'écoulement	m	1.5	1.5
Plaque d'installation		•	•
Hauteur maximale de l'écoulement	m	1.2	1.2
Sécurité et SAV			
Pays d'origine		CH	CH
Garantie		2 ans	
SAV par		SIBIRGroup AG	
Nom et adresse du fournisseur		SIBIRGroup AG Bahnhofstrasse 134, 8957 Spreitenbach	

Explications

– / • non disponible / disponible

1) Valeurs de consommation établies selon la norme EN 60456 en vigueur. Les valeurs ici indiquées sont des valeurs pondérées à pleine charge/demi-charge/quart de charge, en programme eco 40–60.

2) Un degré de déshumidification de 100 % signifie que 1 kg de linge (poids à sec) contient encore 1 kg d'eau après l'essorage. Plus le pourcentage est faible, moins le linge est humide.

3) Charnières: g = gauche, d = droite, r = réversible

4) Dimension de la niche s'il s'agit d'un appareil pour encastrement inférieur. Pour d'autres dimensions, consulter les prospectus.

5) Les possibilités de commutation sont détaillées dans les prospectus.

Remarque: état des données 02/2023. Sous réserve de modifications.

Déclaration de marchandise pour sèche-linge maison familiale Swiss Premium Line

La déclaration de marchandise standardisée correspond aux directives publiées par FEA (ASSOCIATION SUISSE DES FABRICANTS ET FOURNISSEURS D'APPAREILS ELECTRODOMESTIQUES), en collaboration avec des organisations des consommateurs. La déclaration de marchandise est basée sur les normes de l'IEC (INTERNATIONAL ELECTROTECHNICAL COMMISSION) (Commission technique TC 59).

Catégorie / type d'appareil		**Sèche-linge par condensation avec pompe à chaleur**	
Marque		**SIBIR**	**SIBIR**
Modèle		**WT-V4000**	**WT-V2000**
Illustration	page	18	18
Capacité nominale	kg	7	7
Efficacité et consommation [1)]			
Classe d'efficacité énergétique	de A+++ à D	A+++	A++
Consommation d'énergie annuelle	kWh	138	212
Consommation d'énergie du programme coton standard à pleine charge/ charge partielle	kWh	1.12 / 0.65	1.73 / 1.0
Consommation électrique en mode arrêt/laissé sur marche	W	0.09 / 2.6	0.09 / 2.6
Durée d'arrêt automatique	min	10	10
Programme standard auquel se reportent les informations sur l'étiquette et dans la fiche technique		Flèche à l'écran	Flèche à l'écran
Caractéristiques d'utilisation			
Durée pondérée du programme coton standard [1)]	min	126	119
Durée du programme à pleine charge/charge partielle	min	162 / 99	153 / 93
Classe d'efficacité de condensation [1)]	de A à G	A	A
Efficacité de condensation pondérée [1)]	%	93	93
Efficacité de condensation moyenne à pleine charge / demi-charge	%	93 / 93	93 / 93
Bruit aérien [2)]	dB(A) re 1pW	62	63
Construction			
Appareil encastrable		•	•
Appareil à pose libre avec plan de travail		• / •	• / •
Appareil fixe pouvant être placé dans le module inférieur		•	•
Appareil fixe pour colonne de lavage / séchage		•	•
Charnières [3)]		l / r / w	l / r / w
Dimensions de l'appareil [4)]			
Hauteur	cm	85	85
Largeur	cm	59.5	59.5
Profondeur (distance du mur incluse)	cm	60 (61)	60 (61)
Hauteur pour encastrement	cm	86	86
Profondeur avec porte ouverte (distance du mur incluse)	cm	120	120
Marge de réglage de la hauteur	mm	20	20
Poids à vide	kg	52	52
Raccordement électrique [5)]			
Tension / fréquence	V / Hz	230V~	230V~
Puissance raccordée	kW	1.05	0.75
Fusible	A	10	10
Equipement			
Système de condensation de l'air avec pompe à chaleur		•	•
Ecran		Verre acrylique	Verre acrylique
Commande		TouchControl	TouchControl
Affichage		Écran couleur	Écran couleur
Langues de l'affichage en texte		9	9
Procédé économique automatique stand-by	0 watt	•	•
Programme automatique de types de textiles		•	•
Rotation alternée Plus		•	•
Enclenchement différé	jusqu'à h	24	24
Temps de séchage	min	10 – 120	10 – 120
Ouverture de la porte panoramique Ø 42 cm / Eclairage du tambour		• / •	• / •
Tuyau d'écoulement	m	2.5	2.5
Hauteur max. de l'écoulement	m	1.2	1.2
Câble de raccordement	m	1.9	1.9
Plaque d'installation		•	•
Sécurité et SAV			
Pays d'origine		CH	CH
Garantie		2 ans	
SAV par		SIBIRGroup AG	
Nom et adresse du fournisseur		SIBIRGroup AG, Bahnhofstrasse 134, 8957 Spreitenbach	

Explications

– / • non disponible / disponible

1) Valeurs établies selon la norme EN 61121 en vigueur. La consommation annuelle d'énergie se base sur 160 cycles de séchage en programme coton standard à pleine charge et demi-charge ainsi que sur la consommation dans les modes à faible puissance.

2) En programme coton standard à pleine charge.

3) Charnières: g = gauche, d = droite, r = réversible

4) Les dimensions indiquées sont les dimensions minimales pour la niche sous-plan.

5) Les possibilités de commutation sont détaillées dans les prospectus.

Remarque: état des données 02/2023. Sous réserve de modifications.

Déclaration de marchandise pour lave-linge maison familiale Exclusive Line

La déclaration de marchandise standardisée correspond aux directives publiées par FEA (ASSOCIATION SUISSE DES FABRICANTS ET FOURNISSEURS D'APPAREILS ELECTRODOMESTIQUES), en collaboration avec des organisations des consommateurs. La déclaration de marchandise est basée sur les normes de l'IEC (INTERNATIONAL ELECTROTECHNICAL COMMISSION) (Commission technique TC 59).

Catégorie / type d'appareil		**Lave-linge à chargement frontal**	
Marque		**SIBIR**	**SIBIR**
Modèle		**WA 81450 S**	**WA 71440 L**
Illustration	page	23	23
Capacité nominale	kg	8	7
Efficacité et consommation [1)]			
Classe d'efficacité énergétique	A à G	C/68.5	D/79.5
Consommation d'énergie par cycle	kWh	0.623	0.685
Consommation électrique en mode arrêt/veille/présélection de l'heure/veille connectée	W	–/0.44/0.64/–	–/0.5/0.5/–
Consommation d'eau par cycle	L	41	45
Caractéristiques d'utilisation [1)]			
Classe d'efficacité d'essorage	de A à G	B	B
Vitesse d'essorage (pleine charge/demi-charge/quart de charge)	tours/min	1400/1400/1400	1400/1400/1400
Humidité résiduelle [2)] (pleine charge/demi-charge/quart de charge)	%	53/53/53	53/53/53
Indice d'efficacité de lavage		1.04	1.04
Efficacité de rinçage	g/kg	4.9	4.9
Température maximale dans le linge (pleine charge/demi-charge/quart de charge)	°C	41/35/22	39/31/23
Durée de programme (pleine charge/demi-charge/quart de charge)	min	218/167/167	207/161/161
Durée arrêt automatique	min	0	0
Classe de bruit aérien à l'essorage	de A à D	A	A
Bruit aérien à l'essorage	dB(A) re 1pW	71	72
Construction			
Appareil encastrable		–	–
Appareil à pose libre avec plan de travail		•	•
Appareil à pose libre pouvant être placé sous-plan		–	–
Charnières [3)]		g / r	g / r
Dimensions de l'appareil [4)]			
Hauteur	cm	84	84
Largeur	cm	60	60
Profondeur (distance du mur incluse)	cm	59	55
Hauteur réglable	mm	9	9
Poids a vide	kg	71	72
Raccordement électrique [5)]			
Tension / fréquence	V / Hz	230~	230~
Puissance raccordée	kW	2.2	2.2
Fusible	A	10	10
Raccordement d'eau			
Tuyau à pression G 3 / 4 / Pression d'eau	m	1.50	1.50
Raccordement possible à l'eau froide / chaude		• / –	• / –
Tuyau à pression G 3 / 4 / Pression d'eau	bar	1-10	1-10
Equipement			
Synthétiques 40°C Court	min	79	80
Mélange 40°C	min	121	125
Laine 40°C	min	60	62
Jeans 40°C Court	min	151	154
Chemises 40°C	min	136	118
Délicat 30°C	min	62	
Rapide 15' 30°C	min	28	28
Lavage à froid 20°C	options	•	•
Procédé d'économie automatique pour chargement partiel		–	–
Enclenchement différé	jusqu'à h	24	24
Affichage		Écran grafique	Numérique
Sélecteur rotatif		•	•
Câble de raccordement	m	1.5	1.5
Raccord en caoutchouc	m	1.5	1.5
AquaStop		•	•
Tuyau d'écoulement avec coude	m	1.5	1.5
Hauteur maximale de l'écoulement	m	1	1
Sécurité et SAV			
Pays d'origine		TR	TR
Garantie		2 ans	
SAV par		SIBIRGroup AG	
Nom et adresse du fournisseur		SIBIRGroup AG, Bahnhofstrasse 134, 8957 Spreitenbach	

Explications

– / • non disponible / disponible

1) Valeurs de consommation établies selon la norme EN 60456 en vigueur. Les valeurs ici indiquées sont des valeurs pondérées à pleine charge/demi-charge/quart de charge, en programme eco 40–60.
2) Un degré de déshumidification de 100% signifie que 1 kg de linge (poids à sec) contient encore 1 kg d'eau après l'essorage. Plus le pourcentage est faible, moins le linge est humide.
3) Charnières: g = gauche, d = droite, r = réversible
4) Dimension de la niche s'il s'agit d'un appareil pour encastrement inférieur. Pour d'autres dimensions, consulter les prospectus.
5) En programme standard Coton 60°C à pleine charge.
6) Les possibilités de commutation sont détaillées dans les prospectus.

Remarque: état des données 02/2023. Sous réserve de modifications.

Déclaration de marchandise pour sèche-linge maison familiale Exclusive Line

La déclaration de marchandise standardisée correspond aux directives publiées par FEA (ASSOCIATION SUISSE DES FABRICANTS ET FOURNISSEURS D'APPAREILS ELECTRODOMESTIQUES), en collaboration avec des organisations des consommateurs. La déclaration de marchandise est basée sur les normes de l'IEC (INTERNATIONAL ELECTROTECHNICAL COMMISSION) (Commission technique TC 59).

Catégorie / type d'appareil		**Sèche-linge par condensation avec pompe à chaleur**	
Marque		**SIBIR**	**SIBIR**
Modèle		**WT 80050 S**	**WT 70040 L**
Illustration	page	25	25
Capacité nominale	kg	8	7
Efficacité et consommation [1)]			
Classe d'efficacité énergétique	de A+++ à D	A+++	A++
Consommation d'énergie annuelle	kWh	176.7	210.6
Consommation d'énergie du programme coton standard à pleine charge/charge partielle	kWh	1.42 / 0.83	1.68 / 0.98
Consommation électrique en mode arrêt/laissé sur marche	W	0.4 / 1.0	0.5 / 1.0
Durée arrêt automatique	min	30	30
Programme standard auquel se reportent les informations sur l'étiquette et dans la fiche technique		Flèche sur le panneau	Flèche sur le panneau
Caractéristiques d'utilisation			
Durée pondérée du programme coton standard [1)]	min	144	136
Durée du programme à pleine charge/charge partielle	min	184 / 114	174 / 107
Classe d'efficacité de condensation [1)]	de A à G	A	B
Efficacité de condensation pondérée [1)]	%	91	86
Efficacité de condensation moyenne à pleine charge/charge partielle	%	91 / 91	86 / 86
Bruit aérien [2)]	dB(A) re 1pW	62	65
Construction			
Appareil encastrable		–	–
Appareil fixe avec surface de travail		•	•
Appareil fixe pouvant être placé dans le module inférieur		–	–
Appareil fixe pour colonne de lavage / séchage		•	•
Charnières [3)]		g / r	g / r
Dimensions de l'appareil [4)]			
Hauteur	cm	84.6	84.6
Largeur	cm	59.5	59.7
Profondeur	cm	64.8	58.9
Hauteur pour encastrement	cm	–	–
Marge de réglage de la hauteur ±	mm	18	18
Poids à vide	kg	51	43.5
Raccordement électrique [5)]			
Tension / fréquence	V / Hz	230~	230~
Puissance raccordée	kW	0.8	0.9
Fusible	A	10	10
Equipement			
Commande		Sélecteur rotatif	Sélecteur rotatif
Affichage		Écran couleur	Numérique
Enclenchement différé	jusqu'à h	24	24
Temps de séchage	en min	10 à 160	30 / 45
Programme print		•	•
Pompe / réservoir pour évacuation de l'eau de condensation		• / •	• / •
Tuyau d'écoulement	m	1.6	1.6
Hauteur maximale de l'écoulement	m	0.8	0.8
Câble de raccordement	m	1.5	1.5
Sécurité et SAV			
Pays d'origine		TR	TR
Garantie		2 ans	
SAV par		SIBIRGroup AG	
Nom et adresse du fournisseur		SIBIRGroup AG, Bahnhofstrasse 134, 8957 Spreitenbach	

Explications

– / • non disponible / disponible

1) Valeurs établies selon la norme EN 61121 en vigueur. La consommation annuelle d'énergie se base sur 160 cycles de séchage en programme coton standard à pleine charge et charge partielle ainsi que sur la consommation dans les modes à faible puissance.

2) En programme standard Coton à pleine charge.

3) Charnières: g = gauche, d = droite, r = réversible

4) Les dimensions indiquées sont les dimensions minimales pour la niche d'encastrement inférieur. Pour d'autres dimensions, consulter les prospectus.

5) Les possibilités de commutation sont détaillées dans les prospectus.

Remarque: état des données 02/2023. Sous réserve de modifications.

Déclaration de marchandise pour lave-linge buanderie collective Swiss Premium Line

La déclaration de marchandise standardisée correspond aux directives publiées par FEA (ASSOCIATION SUISSE DES FABRICANTS ET FOURNISSEURS D'APPAREILS ELECTRODOMESTIQUES), en collaboration avec des organisations des consommateurs. La déclaration de marchandise est basée sur les normes de l'IEC (INTERNATIONAL ELECTROTECHNICAL COMMISSION) (Commission technique TC 59).

Catégorie / type d'appareil		**Lave-linges à chargement frontal**
Marque		**SIBIR**
Modèle		**WAM-V2000**
Illustration	page	29
Capacité nominale	kg	8
Efficacité et consommation [1)]		
Classe d'efficacité énergétique de	A à G	B/59
Consommation d'énergie par cycle	kWh	0.536
Consommation électrique en mode arrêt/veille/présélection de l'heure/ veille connectée	W	—/0,49/na/na
Consommation d'eau par cycle	L	45
Caractéristiques d'utilisation		
Classe d'efficacité d'essorage	de A à G	B
Vitesse d'essorage (pleine charge/demi-charge/quart de charge)	tours/min	1500/1500/1500
Humidité résiduelle [2)] (pleine charge/demi-charge/quart de charge)	%	50/50/52
Indice d'efficacité de lavage		1.043
Efficacité de rinçage	g/kg	4.6
Température maximale dans le linge (pleine charge/demi-charge/quart de charge)	°C	36/36/23
Durée de programme (pleine charge/demi-charge/quart de charge)	min	218/165/165
Classe de bruit aérien à l'essorage	de A à D	A
Bruit aérien à l'essorage	dB(A) re 1pW	66 EPW-K
Construction		
Appareil encastrable		–
Appareil fixe avec surface de travail		•
Appareil fixe pouvant être placé dans le module inférieur		–
Charnières [3)]		l / r / w
Dimensions de l'appareil [4)]		
Hauteur	cm	90
Largeur	cm	66
Profondeur (distance du mur incluse)	cm	70 (73)
Hauteur pour encastrement	cm	–
Profondeur avec porte ouverte (distance du mur incluse)	cm	113
Hauteur réglable	mm	20
Poids à vide	kg	79
Raccordement électrique [5)]		
Tension / fréquence	V / Hz	400 2N~
Puissance raccordée	kW	4.3
Fusible	A	10
Raccordement d'eau		
Tuyau à pression G 3 / 4 /	m	1.25
Raccordement possible à l'eau froide / chaude		• / –
Pression d'eau	bar	1-10
Equipement		
Couleurs 60°C / 40°C	min	73 / 65
60°C Sprint / 40°C Sprint	min	39 / 29
Lainage 30°C / Lavage à la main 20°C	min	48 / 45
Procédé éco autom. pour charg. partiel		•
Défroissage vapeur		–
Antiacariens / Protection pour la peau		– / –
Vibration Absorbing System VAS / Tambour ménageant		• / •
Sonde de saleté		-
Commande		Tip and go
Affichage		digital
Langues		–
Enclenchement différé	jusqu'à h	24
Procédé économique automatique stand-by		•
Câble de raccordement	m	1.8
Tuyau métallique blindé avec grand filtre	m	1.25
Tuyau d'écoulement avec coude	m	1.5
Plaque d'installation		•
Hauteur maximale de l'écoulement	m	1.2
Sécurité et SAV		
Pays d'origine		CH
Garantie		2 ans
SAV par		SIBIRGroup AG
Nom et adresse du fournisseur		SIBIRGroup AG, Bahnhofstrasse 134, 8957 Spreitenbach

Explications

– / • non disponible / disponible

1) Valeurs de consommation établies selon la norme EN 60456 en vigueur. Les valeurs ici indiquées sont des valeurs pondérées à pleine charge/demi-charge/quart de charge, en programme eco 40–60.
2) Un degré de déshumidification de 100 % signifie que 1 kg de linge (poids à sec) contient encore 1 kg d'eau après l'essorage. Plus le pourcentage est faible, moins le linge est humide.
3) Charnières: g = gauche, d = droite, r = réversible
4) Dimension de la niche s'il s'agit d'un appareil pour encastrement inférieur. Pour d'autres dimensions, consulter les prospectus.
5) Les possibilités de commutation sont détaillées dans les prospectus.

Remarque: état des données 02/2023. Sous réserve de modifications.

Déclaration de marchandise pour sèche-linge buanderie collective Swiss Premium

La déclaration de marchandise standardisée correspond aux directives publiées par FEA (ASSOCIATION SUISSE DES FABRICANTS ET FOURNISSEURS D'APPAREILS ELECTRODOMESTIQUES), en collaboration avec des organisations des consommateurs. La déclaration de marchandise est basée sur les normes de l'IEC (INTERNATIONAL ELECTROTECHNICAL COMMISSION) (Commission technique TC 59).

Catégorie / type d'appareil		**Sèche-linges par condensation avec pompe à chaleur**
Marque		**SIBIR**
Modèle		**WTM-V2000**
Illustration	page	33
Capacité nominale	kg	7
Efficacité et consommation [1)]		
Classe d'efficacité énergétique	de A+++ à D	A++
Consommation d'énergie annuelle	kWh	206
Consommation d'énergie du programme coton standard à pleine charge/charge partielle	kWh	1.66 / 1
Consommation en mode de veille à l'état enclenché/déclenché	W	0.09 / 2.5
Durée d'arrêt automatique	min	30
Programme standard auquel se reportent les informations sur l'étiquette et dans la fiche technique		Normal trocken
Caractéristiques d'utilisation		
Durée pondérée du programme coton standard [1)]	min	75
Durée du programme standard à pleine charge / charge partielle	min	95 / 60
Classe d'efficacité de condensation [1)]	de A à G	A
Efficacité de condensation pondérée [1)]	%	92
Efficacité de condensation moyenne à pleine charge / demi-charge	%	92 / 92
Bruit aérien [2)]	dB(A) re 1pW	66
Construction		
Appareil encastrable		–
Appareil fixe avec surface de travail		•
Appareil fixe pouvant être placé dans le module inférieur		–
Appareil fixe pour colonne de lavage / séchage		•
Charnières [3)]		l / r / w
Dimensions de l'appareil [4)]		
Hauteur	cm	90
Largeur	cm	66
Profondeur (distance du mur incluse)	cm	81 (87)
Hauteur pour encastrement	cm	–
Profondeur avec porte ouverte (distance du mur incluse)	cm	137
Marge de réglage de la hauteur	mm	15
Poids à vide	kg	94
Raccordement électrique [5)]		
Tension / fréquence	V / Hz	400 3N~
Puissance raccordée	kW	1.2
Fusible	A	10
Equipement		
		•
Emploi		Tip and go
Affichage		Digital, 4-stellig
Laine / soie		• / –
Enclenchement différé	h	24
Temps de séchage	min	10-90
Procédé économique automatique stand-by	0 watt	•
Volume du tambour	L	158
Dispositif d'ouverture automatique de la porte		•
Bruit aérien	dB(A)	66
Dimensions de l'appareil [4)]		
Pays d'origine		CH
Garantie		2 ans
SAV par		SIBIRGroup AG
Nom et adresse du fournisseur		SIBIRGroup AG, Bahnhofstrasse 134, 8957 Spreitenbach

Explications

– / • non disponible / disponible

1) Valeurs établies selon la norme EN 61121 en vigueur. La consommation annuelle d'énergie se base sur 160 cycles de séchage en programme coton standard à pleine charge et charge partielle ainsi que sur la consommation dans les modes à faible puissance.
2) En programme standard Coton à pleine charge.
3) Charnières: g = gauche, d = droite, r = réversible
4) Les dimensions indiquées sont les dimensions minimales pour la niche d'encastrement inférieur. Pour d'autres dimensions, consulter les prospectus.
5) Les possibilités de commutation sont détaillées dans les prospectus.

Remarque: état des données 02/2023. Sous réserve de modifications.

Déclaration de marchandise pour sèche-linge à air soufflé ESCOlino®

La déclaration de marchandise standardisée correspond aux directives publiées par FEA (ASSOCIATION SUISSE DES FABRICANTS ET FOURNISSEURS D'APPAREILS ELECTRODOMESTIQUES), en collaboration avec des organisations des consommateurs. La déclaration de marchandise est basée sur les normes de l'IEC (INTERNATIONAL ELECTROTECHNICAL COMMISSION) (Commission technique TC 59).

Catégorie / type d'appareil		**Sèche-linge à air soufflé**			
Marque		**SIBIR**	**SIBIR**	**SIBIR**	**SIBIR**
Modèle		**ESCOlino 120**	**ESCOlino 115**	**ESCOlino 110**	**ESCOlino 100**
Illustration	page	44	44	45	45
Déclaration d'énergie					
Classe d'efficience énergétique [1]		A[1]	A[1]	A[1]	A[1]
Conditions de l'expertise					
Lessive-test selon la norme SN / EN 61121	kg	20	15	10	7.5
Séchoir avec température ambiante 20°C, dimensions du séchoir (hauteur 2.3 m)	m²	15.8	15.8	8.4	8.4
Niveau sonore dans le local à 2.5 m de distance de la face arrière de l'appareil	dB(A)	65	60	61	61
Séchage du linge					
Séchage du linge: avant le debut de séchage, le linge est essoré selon les conditions suivantes:					
avec 60% d'humidité résiduelle, valeur pratique [2]	kWh / kg	0.30	0.27	0.25	0.29
avec 60% d'humidité résiduelle, valeur pratique [2]	kg / h	3.78	2.68	1.83	1.52
durée de séchage, valeur pratique [2]	h:min	5:13	5:23	5:35	4:55
Construction					
Appareil à montage mural / appareil à poser sur la machine à laver		ja	ja	ja	ja
Swiss Engineering		ja	ja	ja	ja
Dimensions de l'appareil					
Hauteur	cm	80.9	80.9	80.9	80.9
Largeur	cm	64.0	64.0	64.0	64.0
Profondeur	cm	34.5	34.5	34.5	34.5
Poids à vide	kg	46	45	45	41.8
Alimentation électrique et écoulement de l'eau de condensation					
Raccord électrique: Tension	V	230~	230~	230~	230~
Valeur de raccordement sans chauffage suppl.	kW	0.95	0.78	0.50	0.49
Fusible	A	10	10	10	10
Ecoulement de l'eau de condensation: Bac à eau de condensation		oui	oui	oui	oui
Raccordement d'un tuyau pour écoulement dans la canalisation		oui	oui	oui	oui
Commande du séchage					
Commande automatique en fonction de l'humidité, de la température et du temps de séchage		oui	oui	oui	oui
Programmes pour le séchage					
Programmes de séchage du linge (prog. aut. «séchage»)	nombre	1	1	1	1
Programme d'humidification du local réglable sur l'appareil		oui	oui	oui	oui
Sécurité et SAV					
Désignée par le label de qualité V''''R''W'T		oui	oui	oui	oui
Pays d'origine		DK	DK	DK	DK
Instruction de mise en place et d'encastrement		•	•	•	•
Garantie		5 ans			
SAV par		SIBIRGroup AG			
Nom et adresse du fournisseur		SIBIRGroup AG, Bahnhofstrasse 134, 8957 Spreitenbach			

Explications

– / • non disponible / disponible

1) Valeurs établies selon les directives V''''R''W'T (élaborées dur mandat de l'Office fédéral de l'énergie, numéro du projet 25464) sur la procédure d'expertise énergétique des sèche-linge (par condensation) à air soufflé.

2) La valeur de référence est une valeur moyenne basée sur des tests avec 70% et 50% d'humidité restante. Ces valeurs sont indicatives pour des buanderies dans lesquelles le linge a été essoré à 1000 trs/min tous textiles confondus. Elles dépendent du local et de son aération.

La déclaration de marchandise standardisée correspond aux directives publiées par FEA (ASSOCIATION SUISSE DES FABRICANTS ET FOURNISSEURS D'APPAREILS ELECTRODOMESTIQUES), en collaboration avec des organisations des consommateurs. La déclaration de marchandise est basée sur les normes de l'IEC (INTERNATIONAL ELECTROTECHNICAL COMMISSION) (Commission technique TC 59).

Catégorie / type d'appareil		Foodcenter	Réfrigérateurs							
Marque		SIBIR	SIBIR	SIBIR	SIBIR/ Gorenje	Gorenje	Gorenje	Gorenje	SIBIR	SIBIR
Modèl		FCNW 550 IN/ NRS 9182 VXBI-CH	OTN 32010	OT 324	OT 26010 OBRB 153	OT 23010	OT 11010	RK 6202 AXL4-CH	KSD 21010	KSC 25010
Illustration	page	60/61	62	63-64	65	66	67	68	68	68
Déclaration d'énergie										
Classe d'efficience énergétique	A à G	E	D	D	E	E	E	E	E	E
Consommation d'énergie annuelle [1]	kWh/an	323	196	126	151	184	141	246	176	104
Capacité utile										
Total	L	562 /532	307	247	229	209	109	331	206	242
Compartiment réfrigération	L	371 /365	222	225	211	162	94	235	165	242
Compartiment congeélation	L	191/167	85	22	18	47	15	96	41	–
Compartiment froid		–	–	–	–	–	–	–	–	–
Compartiment Cave		–	–	–	–	–	–	–	–	–
Classement par étoiles du compartiment congélation [2]		****	****	****	****	****	****	****	****	–
Réfrigération sans givre / Compartiment NoFrost		•/•	–/•	–/–	–/–	–/–	–/–	–/–	–/–	–/–
Performances										
Autonomie en cas de panne [3]	h	6	18	12	6	12	8	10	18	–
Pouvoir de congélation [4]	kg/24h	6	8	2	2	2	2	9	2	–
Classe climatique		SN-T	SN-T	SN-T	N-ST	N-ST	N-ST	SN-T	N-ST	N-ST
Température ambiante (min > max.)	C°	10-43	10-43	10-43	16-38	16-38	16-38	10-43	16-38	16-38
Classe de bruit aérien	A à D	D	C	C	C	C	C	C	C	C
Bruit aérien [5]	dB (A)	42	38	38	40	39	39	38	40	40
Type de construction										
Appareil à pose libre		•	•	•	•	•	•	•	•	•
Appareil encastrable		–	–	–	–	–	–	–	–	–
Nombre de portes extérieures		2	2	1	1	2	1	2	2	1
Charnières [6] (g à gauche/d à droite/ r réversible)		l/r	r	r	r	r	r	r/w	r/w	r/w
Cadre décor disponible/en option		–/–	–/–	–/–	–/–	–/–	–/–	–/–	–/–	–/–
Dimensions de l'appareil										
Hauteur	cm	179.3	194	152.5	148.7	147.5	87.3	200	143.6	143.4
Largeur	cm	91	60	59.5	54.6	56	54	60	55	55
Profondeur, y compris écart p.r. au mur	cm	68.7/74.3	67	66.1	62.6	63	62.8	59.2	54.2	54.2
Profondeur avec porte ouverte	cm	117	125	125	125	125	125	125	112	125
Poids à vide	kg	118	71.5	58.5	51	48.5	35	64	44.5	42
Raccordement électrique										
Tension/fréquence	V/Hz	230	230	230	230	230	230	230	230	230
Puissance raccordée	W	250	120	80	90	90	50	77	90	90
Fusible	A	10	10	10	10	10	10	10	10	10
Equipement										
Réglage de la température		Touch	Bouton rotatif	Bouton rotatif	Bouton rotatif	Bouton rotatif	Bouton rotatif	Bouton rotatif	Bouton rotatif	Bouton rotatif
Affichage de la température du compartiment réfrigération à l'intérieur / à l'extérieur		–/•	•/–	–/–	–/–	–/–	–/–	–/–	–/–	–/–
Affichage de la température du compartiment congélation à l'intérieur / à l'extérieur		–/•	•/–	–/–	–/–	–/–	–/–	–/–	–/–	–/–
Réglage de la température du compartiment congélation										
indépendamment de la température du réfrigérateur		•	•	–	–	–	–	–	–	–
avec la température du réfrigérateur		–	–	–	–	–	–	–	–	–
Touche de congélation rapide avec remise automatique à l'état initial		•	•	–	–	–	–	–	–	–
Signal d'alarme/dysfonctionnement du compartiment de congélation		opt./aku.	–/aku.	–/aku.	–/–	–/–	–/–	–/–	–/–	–/–
Signal d'alarme: porte ouverte		opt./aku.	–/–	–/–	–/–	–/–	–/–	–/–	–/–	–/–
Équipement réfrigérateur										
Nombre de clayettes		5	4	4	4	4	2	5	3	5
Nombre de casiers de porte		5	4	4	4	1	3	4	3	4
Nombre de bacs à légumes		2	1	1	1	1	1	1	1	1
Équipement compartiment congélation										
Nombre de compartiments		7	3	1	1	1	1	3	2	–
Nombre de paniers; bacs; tiroirs		2	3	3	–	–	–	3	–	–
Raccordement d'eau		•	–	–	–	–	–	–	–	–
Sécurité et SAV										
Pays d'origine		CN	RS	RS	RS	CN	CN	RS	CN	CN
Garantie		2 ans								
SAV par		SIBIRGroup AG								
Nom et adresse du fournisseur		SIBIRGroup AG, Bahnhofstrase 134, 8957 Spreitenbach								

Explications

– / • non disponible / disponible

1) Consommation d'énergie annuelle calculée selon DIN EN 153, édition 1990. La consommation réelle peut présenter des écarts.

2) ** – 12°C ou plus froid
*** – 18°C ou plus froid
**** – 18°C ou plus froid et pouvoir de congélation minimum

3) Temps de montée de la température à –9°C lorsque le compartiment de congélation est chargé au maximum. En cas de chargement partiel, le temps sera inférieur.

4) Plus de détails sur le pouvoir de congélation dans le mode d'emploi.

5) Exprimées en dB(A) re 1 pW selon la norme EN 60704 – 60704 – 14 en vigueur.

6) Inversion du sens d'ouverture de porte Fr. 65.– (1 porte), Fr. 90.– (2 portes), TVA incl.

Déclaration de marchandise pour réfrigérateurs

La déclaration de marchandise standardisée correspond aux directives publiées par FEA (ASSOCIATION SUISSE DES FABRICANTS ET FOURNISSEURS D'APPAREILS ELECTRODOMESTIQUES), en collaboration avec des organisations des consommateurs. La déclaration de marchandise est basée sur les normes de l'IEC (INTERNATIONAL ELECTROTECHNICAL COMMISSION) (Commission technique TC 59).

Catégorie / type d'appareil	**Réfrigérateurs**		**Réfrigérateurs absorption**			**Réfrigérateur à bouteilles**	**Winecooler**		
Marque	**SIBIR**	**SIBIR**	**Dometic**	**Dometic**	**Dometic**	**SIBIR**	**Scan-domestic**	**Scan-domestic**	**Scan-domestic**
Modèle	**KS 13010**	**KSC 14010**	**RF 62**	**RF 60**	**DS 400**	**FKS 292**	**SV 124 X**	**SV 104 X**	**SV 81 X**
Illustration	69	69	72	72	72	73	74	74	74
Déclaration d'énergie									
Classe d'efficacité énergétique A à G	E	E				E	G	F	G
Consommation d'énergie annuelle [1] kWh	137	90	694	694	277	902	175	121	130
Consommation de gaz en 24 h g	–	–	325 – 375	325 – 375	–	–	–	–	–
Capacité utile									
Total L	120	133	56	58	32	290	416	312	146
Compartiment réfrigération L	107	133	51	58	32	290	416	312	146
Compartiment congélation (Parti congelateur) L	13	–	5	–	–	–	–	–	–
Compartiment froid L	–	–	–	–	–	–	–	–	–
Compartiment Cave L	–	–	–	–	–	–	–	–	–
Classement par étoiles du compartiment congélation [2]	****	–	**	–	–	–	–	–	–
Performances									
Autonomie en cas de panne [3] h	10	–	–	–	–	–	–	–	–
Pouvoir de congélation [4] kg / 24 h	2	–	–	–	–	–	–	–	–
Classe climatique	ST-N	ST-N	N	N	N	N	–	–	–
Température ambiante (min > max) °C	10-43	10-43	16 – 32	16 – 32	16 – 32	16 – 32	–	–	–
Classe de bruit aérien de A à D	C	C	–	–	–		–	–	–
Bruit aérien [5] (○ = silencieux) dB	40	40	(○)	(○)	(○)	43	39	39	40
Type de construction									
Appareil à pose libre	•	•	•	•	•	•	•	•	•
Avec plan de travail à hauteur de table	–	–	–	–	–	–	–	–	–
Appareil sous plan / Intégrable	– / –	– / –	– / –	– / –	– / –	– / –	–	–	–
Nombre de portes extérieures	1	1	1	1	1	1	1	1	1
Charnières [6] (g à gauche / d à droite / r réversible)	d/r	d/r	d	d	d/r	d	d/r	d/r	d/r
Cadre décor disponible / en option	– / –	– / –	• / –	– / –	– / –	– / –	– / –	– / –	– / –
Dimensions de l'appareil									
Hauteur cm	84.5	84.5	61.7	61.5	58	145	176.4	139.3	86.5
Largeur cm	55.5	55.5	48.6	48.6	42.5	60	59.5	59.5	59.5
Profondeur, y compris écart p.r. au mur cm	57.9	57.9	49	49	45	60	67.8	67.8	57.2
Profondeur avec porte ouverte cm	115	115	100	100	90	116	–	–	–
Poids à vide kg	35	40	25	26	14	67	125	105	51
Raccordement électrique									
Tension / fréquence V / Hz	230	230	230	230	230	230	230	230	230
Puissance raccordée W	50	45	110	110	65	220	180	160	100
Fusible A	10	10	10	10	10	10	10	10	10
Equipement									
	Bouton rotatif	Bouton rotatif	Bouton rotatif	Bouton rotatif	Bouton rotatif	Bouton rotatif	Touch	Touch	Touch
Équipement réfrigérateur									
Nombre de clayettes	2	3	–	–	–	–	–	–	–
Nombre de balconnets	2	3	3	3	3	5	8	10	6
Nombre de casiers de porte	3	1	2	2	3	–	–	–	–
Nombre de bacs à légumes	1		–	–	–	–	–	–	–
Équipement compartiment congélation									
Nombre de compartiments	1	–	–	–	–	–	–	–	–
Nombre de paniers; bacs; tiroirs	–	–	–	–	–	–	–	–	–
Pays d'origine	CN	CN	HUN	HUN	HUN	LT	CN	CN	CN
Garantie	2 ans								
SAV par	SIBIRGroup AG								
Nom et adresse du fournisseur	SIBIRGroup AG, Bahnhofstrasse 134, 8957 Spreitenbach								

Explications

– / • non disponible / disponible

1) Consommation d'énergie annuelle calculée selon DIN EN 153, édition 1990. La consommation réelle peut présenter des écarts.

2) ** –12°C ou plus froid
*** –18°C ou plus froid
**** –18°C ou plus froid et pouvoir de congélation minimum

3) Temps de montée de la température à –9° lorsque le compartiment de congélation est chargé au maximum. En cas de chargement partiel, le temps sera inférieur.

4) Plus de détails sur le pouvoir de congélation dans le mode d'emploi.

5) Exprimées en dB(A) re 1 pW selon la norme EN 60704 – 60704 – 14 en vigueur.

6) Inversion du sens d'ouverture de porte Fr. 65.– (1 porte), Fr. 90.– (2 portes), TVA incl.

La déclaration de marchandise standardisée correspond aux directives publiées par FEA (ASSOCIATION SUISSE DES FABRICANTS ET FOURNISSEURS D'APPAREILS ELECTRODOMESTIQUES), en collaboration avec des organisations des consommateurs. La déclaration de marchandise est basée sur les normes de l'IEC (INTERNATIONAL ELECTROTECHNICAL COMMISSION) (Commission technique TC 59).

Catégorie / type d'appareil		**Congélateurs**			
Marque		**SIBIR**	**SIBIR**	**SIBIR**	**SIBIR**
Modèle		**GSN 28010 NoFrost**	**GSN 20010 NoFrost**	**GSN 16010 NoFrost**	**GS 10010**
Illustration	page	79	79	79	80
Efficacité et consommation					
Classe d'efficacité énergétiquede	A à G	E	E	E	E
Consommation d'énergie annuelle [1]	kWh	247	219	205	164
Capacité utile					
Total	L	280	194	155	85
Classement par étoiles [2]		****	****	****	****
Compartiment NoFrost		•	•	•	–
Performances					
Temps de stockage en cas de dérangements [3]	h	11	10	10	15
Capacité congélation [4]	kg / 24 h	12,6	15	10	10
Classe climatique		SN-T	SN-T	SN-T	SN-T
Température ambiante (min > max)	°C	10 - 43	10 - 43	10 - 43	10 - 43
Bruit aérien [5]	dB	38	41	41	40
Dimensions de l'appareil					
Appareil à pose libre		•	•	•	•
Appareil sous plan / Intégrable		– / –	– / –	– / –	– / –
Nombre de portes extérieures		1	1	1	1
Charnières [6] (g à gauche / d à droite / r réversible)		r	r/w	r/w	r
Cadre décor disponible / en option		– / –	– / –	– / –	– / –
Alimentation en courant					
Hauteur	cm	185	169.1	143.3	85
Largeur	cm	59.5	55	55	55.5
Profondeur, y compris écart p.r. au mur	cm	64	56.2	56.2	58
Profondeur avec porte ouverte	cm	125	125	125	125
Poids à vide	kg	77	54	50	40
Raccordement électrique					
Tension / fréquence	V / Hz	230	230	230	230
Puissance raccordée	W	100	75	75	60
Fusible	A	10	10	10	10
Equipement					
Réglage de la température		Touch	Touch	Touch	Bouton rotatif
Circuit pour régime permanent		à l'extérieur	à l'intérieur	à l'intérieur	–
Touche de congélation rapide avec remise automatique à l'état initial		•	•	•	–
Signal d'alarme / dysfonctionnement du compartiment de congélation		sonore	optique	optique	–
Signal d'alarme: porte ouverte		•	•	•	–
Signal d'alarme: température		•	•	•	–
Nombre de compartiments au total		6	6	5	–
Nombre de paniers; bacs; tiroirs		4	5	4	3
Sécurité et SAV					
Pays d'origine		RS	CN	CN	CN
Garantie		2 ans			
SAV par		SIBIRGroup AG			
Nom et adresse du fournisseur		SIBIRGroup AG, Bahnhofstrasse 134, 8957 Spreitenbach			

Explications

–/• non disponible / disponible

1) Consommation d'énergie annuelle calculée selon DIN EN 153, édition 1990. La consommation réelle peut présenter des écarts.

2) ** –12°C ou plus froid
*** –18°C ou plus froid
**** –18°C ou plus froid et pouvoir de congélation minimum

3) Temps de montée de la température à –9 C° lorsque le compartiment de congélation est chargé au maximum. En cas de chargement partiel, le temps sera inférieur.

4) Plus de détails sur le pouvoir de congélation dans le mode d'emploi.

5) Exprimées en dB(A) re 1 pW selon la norme EN 60704–60704–14 en vigueur.

6) Inversion du sens d'ouverture de porte Fr. 65.– (1 porte), Fr. 90.– (2 portes), TVA incl.

Déclaration de marchandise pour réfrigérateurs à encastrer, norme SMS / 55 cm

La déclaration de marchandise standardisée correspond aux directives publiées par FEA (ASSOCIATION SUISSE DES FABRICANTS ET FOURNISSEURS D'APPAREILS ELECTRODOMESTIQUES), en collaboration avec des organisations des consommateurs. La déclaration de marchandise est basée sur les normes de l'IEC (INTERNATIONAL ELECTROTECHNICAL COMMISSION) (Commission technique TC 59).

Modèle		**Réfrigéretaurs à encastrer norme SMS / 55 cm**					
Marque		**SIBIR**	**SIBIR**	**SIBIR**	**SIBIR**	**SIBIR**	**SIBIR**
Type resp. désignation de vente		**Prestige**	**Classic**	**Duo**	**Grande**	**Grande**	**Optima**
Illustration page		87	87	87	88	88	88
Efficacité et consommation							
Classe d'efficacité énergétique	de A à G	E	E	E	E	F	F
Consommation d'énergie annuelle [1]	kWh	214	191	165	167	198	196
Capacité utile							
Total	L	290	263	220	269	269	269
Compartiment réfrigération	L	221	187	151	244	244	244
Compartiment cave		–	–	–	•	•	–
Compartiment fraîcheur		–	–	–	–	–	–
Compartiment congélation	L	69	76	69	25	25	25
Classement par étoiles du compartiment congélation [2]		*/***	*/***	*/***	*/***	*/***	*/***
Réfrigération sans givre / Compartiment NoFrost		• / –	• / –	• / –	• / –	• / –	• / –
Performances							
Autonomie en cas de panne [3]	h	10	11	11	7	7	7
Pouvoir de congélation [4]	kg / 24 h	5	4	4	4	4	4
Classe climatique		SN-ST	SN-N	SN-ST	SN-ST	SN-ST	SN-ST
Température ambiante (min > max.)	C°	10>38	10>32	10>38	10>38	10>38	10>32
Classe de bruit aérien	A à D	C	C	B	B	B	B
Bruit aérien [5]	dB	36	37	35	34	34	35
Type de source lumineuse/classe d'efficacité	Type/A à G	LED/–	LED/–	LED/–	LED/–	LED/–	LED/–
Type de construction							
Appareil encastrable (norme) / intégrable [6]		• / •	• / •	• / •	• / •	• / •	• / •
Appareil sous plan		–	–	–	–	–	–
Nombre de portes extérieures / tiroirs		2	2	2	1	1	1
Charnières (g à gauche / d à droite / r réversible)		g / d / r	g / d / r	g / d / r	g / d / r	g / d / r	g / d / r
Cadre décor existant/pouvant être ajouté		– / •	– / •	– / •	– / –	– / •	– / –
Dimensions de l'appareil							
Hauteur	cm	177.6	164.9	152.2	152.2	152.2	152.2
Largeur	cm	54.8	54.8	54.8	54.8	54.8	54.8
Profondeur	cm	54.5	57	54.5	54.5	54.5	54.5
Dimensions de la niche [7]							
Hauteur	cm	177.8	165.1	152.4	152.4	152.4	152.4
Largeur	cm	55	55	55	55	55	55
Profondeur	cm	60.5	60.5	60.5	60.5	60.5	60.5
Poids à vide [8]	kg	65	61.6	56.8	60	57.4	57.2
Raccordement électrique							
Tension / fréquence	V / Hz	230	230	230	230	230	230
Puissance raccordée	W	115	115	100	100	100	80
Fusible	A	10	10	10	10	10	10
Équipement							
Réglage de la température		Touch	Touch	Touch	Touch	Touch	Touch
Affichage de la température du compartiment réfrigération à l'intérieur		•	•	•	•	•	•
Affichage de la température du compartiment congélation à l'intérieur		•	–	–	–	–	–
Réglage de la température du compartiment congélation							
Indépendamment de la température du réfrigérateur		•	–	–	–	–	–
Avec la température du réfrigérateur		–	•	•	•	•	•
Touche de congélation rapide avec remise automatique à l'état initial		•	–	–	–	–	–
Signal d'alarme / dysfonctionnement du compartiment de congélation		opt. / sonore	–	–	–	–	–
Signal d'alarme: porte ouverte		opt. / sonore	opt. / sonore	opt. / sonore	opt. / sonore	opt. / sonore	opt. / sonore
Équipement réfrigérateur							
Nombre de clayettes		5	5	4	5	5	6
Nombre de balconnets		5	5	4	5	5	5
Nombre de bacs à légumes		1	1	1	1	1	3
Équipement compartiment congélation							
Nombre de compartiments		3	3	3	2	2	2
Nombre de paniers; bacs; tiroirs		3	3	3	2	2	2
Sécurité et service							
Pays d'origine		CH	CH	CH	CH	CH	CH
Garantie		2 ans					
Service effectué par		SIBIRGroup AG					
Nom et adresse du fournisseur		SIBIRGroup AG, Bahnhofstrasse 134, 8957 Spreitenbach					

Déclaration de marchandise pour réfrigérateurs à encastrer, norme SMS / 55 cm

La déclaration de marchandise standardisée correspond aux directives publiées par FEA (ASSOCIATION SUISSE DES FABRICANTS ET FOURNISSEURS D'APPAREILS ELECTRODOMESTIQUES), en collaboration avec des organisations des consommateurs. La déclaration de marchandise est basée sur les normes de l'IEC (INTERNATIONAL ELECTROTECHNICAL COMMISSION) (Commission technique TC 59).

SIBIR	SIBIR	SIBIR	SIBIR
Universal	**Universal**	**Ideal**	**Komfort**
89	89	89	90
E	F	F	F
158	191	173	172
229	229	148	120
202	202	131	103
–	–	–	–
–	–	–	–
27	27	17	17
* / ***	* / ***	* / ***	* / ***
• / –	• / –	• / –	• / –
8	8	8	8
4	5	2	3
SN-S	SN-ST	SN-ST	SN-ST
10>38	10>38	10>38	10>38
B	B	B	C
33	34	35	38
LED/–	LED/–	LED/–	LED/–
• / •	• / •	• / –	• / –
–	–	–	•
1	1	1	1
g / d / r	g / d / r	g / d / r	g / d / r
– / •	– / •	– / •	– / •
126.8	126.8	88.7	76
54.8	54.8	54.8	54.8
57.5	57.5	57.5	57.5
127	127	88.9	76.2
55	55	55	55
60.5	60.5	60.5	60.5
48	49.4	40	36.2
230	230	230	230
80	80	75	100
10	10	10	10
Touch	Touch	Touch	Touch
•	•	•	•
–	–	–	–
–	–	–	–
•	•	•	•
–	–	–	–
–	–	–	–
opt. / sonore	opt. / sonore	opt. / sonore	opt. / sonore
4	4	3	2
4	4	3	2
1	1	1	1
2	2	1	1
2	2	1	1
CH	CH	CH	CH
2 ans			
SIBIRGroup AG			
SIBIRGroup AG, Bahnhofstrasse 134, 8957 Spreitenbach			

Explications

– / • non disponible / disponible

1) Consommation d'énergie annuelle calculée selon DIN EN 153, édition 1990. La consommation réelle peut présenter des écarts.

2) * Compartiment à –6°C ou moins
** Compartiment à –12°C ou moins
*** Compartiment de surgélation à –18°C ou moins
* / *** Appareil de surgélation ou de congélation à –18°C ou moins avec une capacité minimale de surgélation

3) Temps de montée de la température à –9°C lorsque le compartiment de congélation est chargé au maximum.

4) Plus de détails sur le pouvoir de congélation dans le mode d'emploi.

5) Exprimées en dB(A) re 1 pW selon la norme EN 60704–60704–14 en vigueur.

6) Intégrable derrière une porte de meuble.

7) Pour la taille de la niche d'encastrement, se référer aux dessins côtés.

8) Vérifiez que la capacité portante du mur ou de l'armoire convienne pour l'appareil ET son contenu.

Remarque: état des données 02/2023. Sous réserve de modifications.

Déclaration de marchandise pour réfrigérateurs à encastrer, norme EURO / 60 cm

La déclaration de marchandise standardisée correspond aux directives publiées par FEA (ASSOCIATION SUISSE DES FABRICANTS ET FOURNISSEURS D'APPAREILS ELECTRODOMESTIQUES), en collaboration avec des organisations des consommateurs. La déclaration de marchandise est basée sur les normes de l'IEC (INTERNATIONAL ELECTROTECHNICAL COMMISSION) (Commission technique TC 59).

Modèle		Réfrigérateurs norme Swiss PremiumLine					Réfrigérateurs norme Exclusive Line	
Marque		SIBIR	SIBIR	SIBIR	SIBIR	SIBIR	SIBIR	SIBIR
Type resp. désignation de vente		Prestige	Duo	Grande	Grande	Optima	EKI 26010	EKI 18010
Illustration page		93	93	93	94	94	95	95
Efficacité et consommation								
Classe d'efficacité énergétique	de A à D	E	E	E	F	F	E	F
Consommation d'énergie annuelle [1]	kWh	214	165	167	198	196	218	183
Capacité utile								
Total	L	290	220	269	269	269	260	180
Compartiment réfrigération	L	221	151	244	244	244	189	165
Compartiment cave		–	–	•	•	–	–	–
Compartiment fraîcheur		–	–	–	–	–	–	–
Compartiment congélation	L	69	69	25	25	25	71	15
Classement par étoiles du compartiment congélation [2]		*/***	*/***	*/***	*/***	*/***	*/***	*/***
Réfrigération sans givre / Compartiment NoFrost		• / –	• / –	• / –	• / –	• / –	• / –	• / –
Performances								
Autonomie en cas de panne [3]	h	10	11	7	7	7	18	12
Pouvoir de congélation [4]	kg / 24 h	5	4	4	4	4	3.5	2
Classe climatique		SN-ST	SN-ST	SN-ST	SN-ST	SN-N	SN-T	SN-ST
Température ambiante (min > max.)	C°	10>38	10>38	10>38	10>38	10>32	10>43	10>38
Classe de bruit aérien	de A à D	C	B	B	B	B	C	C
Bruit aérien [5]	dB	36	35	34	35	35	38	39
Type de source lumineuse/classe d'efficacité	Type/A à G	LED/–	LED/–	LED/–	LED/–	LED/–	LED/–	LED/–
Type de construction								
Appareil encastrable (norme) / intégrable [6]		• / •	• / •	• / •	• / •	• / •	• / •	• / •
Appareil sous plan		–	–	–	–	–	–	–
Nombre de portes extérieures / tiroirs		2	2	1	1	1	2	1
Charnières (g à gauche / d à droite / r réversible)		g / d / r	g / d / r	g / d / r	g / d / r	g / d / r	r / w	r / w
Dimensions de l'appareil								
Hauteur	cm	177.6	152.2	152.2	152.2	152.2	177.2	122.2
Largeur	cm	54.8	54.8	54.8	54.8	54.8	55.5	54
Profondeur	cm	54.5	54.5	54.5	54.5	54.5	54.5	54.5
Dimensions de la niche [7]								
Hauteur	cm	177.8	152.4	152.4	152.4	152.4	177.5 – 178	122.8 – 123.3
Largeur	cm	56	56	56	56	56	56 – 57	56 – 57
Profondeur	cm	55	55	55	55	55	56	56
Poids à vide [8]	kg	65	56.8	60	57.4	57	65	46
Raccordement électrique								
Tension / fréquence	V / Hz	230	230	230	230	230	220 – 230	220 – 230
Puissance raccordée	W	115	100	100	100	80	75	90
Fusible	A	10	10	10	10	10	10	10
Équipement								
Réglage de la température		Touch	Touch	Touch	Touch	Touch	Bouton rotatif	Bouton rotatif
Affichage de la température du compartiment réfrigération à l'intérieur		•	•	•	•	•	–	–
Affichage de la température du compartiment congélation à l'intérieur		•	–	–	–	–	–	–
Réglage de la température du compartiment congélation								
Indépendamment de la température du réfrigérateur		•	–	–	–	–	–	–
Avec la température du réfrigérateur		–	•	•	•	•	•	•
Touche de congélation rapide avec remise automatique à l'état initial		•	–	–	–	–	–	–
Signal d'alarme / dysfonctionnement du compartiment de congélation		opt. / sonore	–	–	–	–	–	–
Signal d'alarme: porte ouverte		opt. / sonore	opt. / sonore	opt. / sonore	opt. / sonore	opt. / sonore	–	–
Équipement réfrigérateur								
Nombre de clayettes		5	4	5	5	6	5	4
Nombre de balconnets		5	4	5	5	5	3	3
Nombre de bacs à légumes		1	1	1	1	3	1	1
Équipement compartiment congélation								
Nombre de compartiments		3	3	2	2	2	3	1
Nombre de paniers; bacs; tiroirs		3	3	2	2	2	3	1
Sécurité et service								
Pays d'origine		CH	CH	CH	CH	CH	RS	RS
Garantie		2 ans						
Service effectué par		SIBIRGroup AG, Bahnhofstrasse 134, 8957 Spreitenbach						
Nom et adresse du fournisseur		SIBIRGroup AG						

Déclaration de marchandise pour réfrigérateurs à encastrer, norme EURO / 60 cm

La déclaration de marchandise standardisée correspond aux directives publiées par FEA (ASSOCIATION SUISSE DES FABRICANTS ET FOURNISSEURS D'APPAREILS ELECTRODOMESTIQUES), en collaboration avec des organisations des consommateurs. La déclaration de marchandise est basée sur les normes de l'IEC (INTERNATIONAL ELECTROTECHNICAL COMMISSION) (Commission technique TC 59).

Modèle		Réfrigérateurs norme Swiss PremiumLine	
Marque		Gorenje	Gorenje
Type resp. désignation de vente		RBI 2092 E1	RBIU 6092 AW
Illustration page		96	96
Efficacité et consommation			
Classe d'efficacité énergétique	de A à D	F	E
Consommation d'énergie annuelle [1]	kWh	144	142
Capacité utile			
Total	L	114	126
Compartiment réfrigération	L	99	105
Compartiment cave		–	–
Compartiment fraîcheur		–	–
Compartiment congélation	L	15	21
Classement par étoiles du compartiment congélation [2]		* / ***	* / ***
Réfrigération sans givre / Compartiment NoFrost		• / –	• / –
Performances			
Autonomie en cas de panne [3]	h	12	12
Pouvoir de congélation [4]	kg / 24 h	2	2
Classe climatique		N-ST	N-ST
Température ambiante (min > max.)	C°	16>38	16>38
Classe de bruit aérien	de A à D	C	C
Bruit aérien [5]	dB	39	39
Type de source lumineuse/classe d'efficacité	Type/A à G	LED/–	LED/–
Type de construction			
Appareil encastrable (norme) / intégrable [6]		• / •	• / •
Appareil sous plan		–	•
Nombre de portes extérieures / tiroirs		1	1
Charnières (g à gauche / d à droite / r réversible)		l / r / w	r / w
Dimensions de l'appareil			
Hauteur	cm	87.5	82
Largeur	cm	54	59.6
Profondeur	cm	54.5	54.5
Dimensions de la niche [7]			
Hauteur	cm	87.8-88.3	82 – 90
Largeur	cm	56 – 57	60
Profondeur	cm	55	55
Poids à vide [8]	kg	35.8	35
Raccordement électrique			
Tension / fréquence	V / Hz	220 – 230	220 – 230
Puissance raccordée	W	77	80
Fusible	A	10	10
Équipement			
Réglage de la température		Bouton	Bouton rotatif
Affichage de la température du compartiment réfrigération à l'intérieur		•	–
Affichage de la température du compartiment congélation à l'intérieur		–	–
Réglage de la température du compartiment congélation			
Indépendamment de la température du réfrigérateur		–	–
Avec la température du réfrigérateur		•	•
Touche de congélation rapide avec remise automatique à l'état initial		–	–
Signal d'alarme / dysfonctionnement du compartiment de congélation		–	–
Signal d'alarme: porte ouverte		opt. / aku.	–
Équipement réfrigérateur			
Nombre de clayettes		3	3
Nombre de balconnets		2	2
Nombre de bacs à légumes		1	1
Équipement compartiment congélation			
Nombre de compartiments		1	1
Nombre de paniers; bacs; tiroirs		–	1
Sécurité et service			
Pays d'origine		RS	RS
Garantie		2 ans	
Service effectué par		SIBIRGroup AG	
Nom et adresse du fournisseur		SIBIRGroup AG, Bahnhofstrasse 134, 8957 Spreitenbach	

Explications

– / • non disponible / disponible

1) Consommation d'énergie annuelle calculée selon DIN EN 153, édition 1990. La consommation réelle peut présenter des écarts.

2) * Compartiment à –6°C ou moins
** Compartiment à –12°C ou moins
*** Compartiment de surgélation à –18°C ou moins
* / *** Appareil de surgélation ou de congélation à –18°C ou moins avec une capacité minimale de surgélation

3) Temps de montée de la température à –9°C lorsque le compartiment de congélation est chargé au maximum.

4) Plus de détails sur le pouvoir de congélation dans le mode d'emploi.

5) Exprimées en dB(A) re 1 pW selon la norme EN 60704 – 60704 – 14 en vigueur.

6) Intégrable derrière une porte de meuble.

7) Pour la taille de la niche d'encastrement, se référer aux dessins côtés.

8) Vérifiez que la capacité portante du mur ou de l'armoire convienne pour l'appareil ET son contenu.

Remarque: état des données 02/2023. Sous réserve de modifications.

Déclaration de marchandise pour steamer, fours et cuisinières, norme SMS / 55 cm

La déclaration de marchandise standardisée correspond aux directives publiées par FEA (ASSOCIATION SUISSE DES FABRICANTS ET FOURNISSEURS D'APPAREILS ELECTRODOMESTIQUES), en collaboration avec des organisations des consommateurs. La déclaration de marchandise est basée sur les normes de l'IEC (INTERNATIONAL ELECTROTECHNICAL COMMISSION) (Commission technique TC 59).

Gamme de modèles		**Fours à encastrer SMS / 55 cm**		**Cuisinières à encastrer norme SMS / 55 cm**		
Marque		**SIBIR**	**SIBIR**	**SIBIR**	**SIBIR**	**SIBIR**
Type resp. désignation de vente		**EB Tritherm V600**	**EB Tritherm V400**	**EH Tritherm 4 V600**	**EH Tritherm 4 / 3 V400**	**EH Tritherm 4 V200**
Illustration page		105	105	106	106	106
Données de consommation [1]						
Classe d'efficacité énergétique	de A+++ à D	A	A	A	A	A
Consommation d'énergie conventionnelle [5]	kWh / an	0.8	0.8	0.8	0.8	0.8
Consommation d'énergie Recyclage d'air [6]	kWh / an	0.79	0.79	0.79	0.79	–
Consommation en veille (stand-by) Etat activé / désactivé	W	0.79 / 0.35	– / 0.35	0.79 / 0.35	– / 0.35	– / 0.35
Nombre d'espaces de cuisson		1	1	1	1	1
Volume par espace de cuisson	L	69	69	69	69	69
Qualités d'utilisation [1]						
Température max. réglable pour chaleur voûte et sole, chaleur tournante	°C	280 / 280	280 / 280	280 / 280	280 / 280	280 / –
Surface maximale du gril	cm^2	1100	1100	1100	1100	–
Volume de l'espace de cuisson	L	69	69	69	69	69
Dimensions [2]						
Hauteur	cm	75.9	75.9	75.9	75.9	75.9
Largeur	cm	54.8	54.8	54.8	54.8	54.8
Profondeur (depuis la face du meuble)	cm	56.9	56.9	56.9	56.9	56.9
Profondeur porte ouverte (depuis la face du meuble)	cm	48.3	48.3	48.3	48.3	48.3
Poids a vide [3]	kg	47	45	48	46	44
Raccordement électrique						
Valeur nominale totale	kW	3.3 / 3.7	3.3	3.3 / 3.7	3.3	2.3
Puissance connectée totale maximale	kW	3.3 / 3.7	3.3	11.3 – 3.7	11.3	10.2
Tension / fréquence	V	400 2~	400 2~	400 3~ / 2~	400 3~ / 2~	400 3~ / 2~
Ampérage	A	2x10	2x10	3x16 / 2x 20	3x10 / 2x20	3x10 / 2x20
Equipement						
Four	petit / moyen / grand	grand	grand	grand	grand	grand
Dimensions intérieures	hauteur, largeur, profondeur cm	39.3 / 45.8 / 38.5	39.3 / 45.8 / 38.5	39.3 / 45.8 / 38.5	39.3 / 45.8 / 38.5	39.3 / 45.8 / 38.5
Eclairage / hublot		• / •	• / •	• / •	• / •	• / •
Système de chauffage chaleur sup. / inf.		•	•	•	•	•
Air pulsé		–	–	–	–	–
Air chaud		•	•	•	•	–
Vapeur		–	–	–	–	–
Nettoyage catalytique / panneau arrière		– / –	– / –	– / –	– / –	– / –
Autonettoyage pyrolytique		–	–	–	–	–
Grilloir infrarouge existant / à ajouter ultérieurement		• / –	• / –	• / –	• / –	– / –
Grilloir moteur / à air pulsé		– / •	– / •	– / •	– / •	– / –
Minuterie / programmateur		• / •	• / •	• / •	• / •	– / –
Tiroir à ustensiles / tiroir chauffant de l'appareil		• / –	• / –	• / –	• / –	• / –
Sécurité et service						
Pays d'origine		CH	CH	CH	CH	CH
Garantie						
Service effectué par						
Nom et adresse du fournisseur						

Explications pour des cuisinières, fours et steamer à encastrer

– / • non disponible / disponible

1) Valeur établie selon la norme EN 50304 / 60350 en vigueur.
2) Pour les appareils encastrables, voir dimensions sur les fiches d'instructions et le prospectus.
3) Pour les appareils destinés à être encastrés dans des armoires, vérifier si l'armoire peut supporter le poids de l'appareil.
4) Lors du chauffage d'une charge standard, par espace de cuisson.
5) Lors du chauffage d'une charge standard, par espace de cuisson.
6) Méthodes de mesure, voir règlement UE n° 66/2014, annexe II, chap. 1.

Remarque: état des données 02/2023. Sous réserve de modifications.

Déclaration de marchandise pour cuisinières et fours, norme EURO / 60 cm

La déclaration de marchandise standardisée correspond aux directives publiées par FEA (ASSOCIATION SUISSE DES FABRICANTS ET FOURNISSEURS D'APPAREILS ELECTRODOMESTIQUES), en collaboration avec des organisations des consommateurs. La déclaration de marchandise est basée sur les normes de l'IEC (INTERNATIONAL ELECTROTECHNICAL COMMISSION) (Commission technique TC 59).

Gamme de modèles		**Fours à encastrer norme EURO / 60 cm**			**Cuisinières à encastrer norme EURO / 60 cm**			
Marque		**SIBIR**	**Gorenje**	**SIBIR**	**SIBIR**	**SIBIR**	**SIBIR**	**SIBIR**
Type resp. désignation de vente		**EB Tritherm V600**	**BOS 6737 E13X**	**EB 6310 E**	**EH Tritherm V600**	**EH Tritherm V400**	**EH 6310 E**	**EH 6110 W**
Illustration page		109	110	110	111	112	113	113
Effizienz und Verbrauch [1)]								
Classe d'efficacité énergétique	de A+++ à D	A	A	A	A	A	A	A
Consommation d'énergie conventionnelle [5)]	kWh / an	0.8	0.97	0.92	0.8	0.8	0.92	0.88
Consommation d'énergie Recyclage d'air [6)]	kWh / an	0.79	0.82	0.85	0.79	0.79	0.85	–
Consommation en veille (stand-by) Etat activé / désactivé	W	0.79 / 0.35	0.55 / 0.37	0.55 / 0.37	0.79 / 0.35	—/0,35	0.55 / 0.37	0 / 0
Nombre d'espaces de cuisson		1	1	1	1	1	1	1
Volume par espace de cuisson	L	69	77	71	69	69	71	71
Qualités d'utilisation [1)]								
Température max. réglable pour chaleur voûte et sole, chaleur tournante	°C	280 / 280	300/300	250 / 250	280 / 280	280 / 280	250 / 250	250 / 250
Surface maximale du gril	cm^2	1100	1100	1100	1100	1100	1100	1100
Volume de l'espace de cuisson	L	69	79	71	69	69	71	71
Dimensions [2)]								
Hauteur	cm	59.8	59.5	59.5	59.8	59.8	59.5	59.5
Largeur	cm	59.6	59.5	59.4	59.6	59.6	59.7	59.7
Profondeur (depuis la face du meuble)	cm	56.9	56.4	54.7	56.9	56.9	54.7	54.7
Profondeur porte ouverte (depuis la face du meuble)	cm	48.3	44	44	48.3	48.3	44	44
Poids a vide [3)]	kg	36	30.4	32	36	36	32	38
Elektrischer Anschluss								
Valeur nominale totale	kW	3.3 / 3.7	3.5	3.3	3.3 / 3.7	3,3	3.3	3.3
Puissance connectée totale maximale	kW	3.3 / 3.7	3.5	3.3	11.3 – 11.7	3,3	10.4	9.8
Tension / fréquence	V	400 2~	400 3~ / 2~	400 3~ / 2~	400 3~ / 2~	400 3~ / 2~	400 3~ / 2~	400 3~ / 2~
Ampérage	A	2x10	16	16	3x16 / 2x20	3x16 / 2x20	1x10 / 2x16	1x10 / 2x16
Ausstattung								
Four	petit / moyen / grand	grand	grand	grand	grand	grand	grand	grand
Dimensions intérieures hauteur, largeur, profondeur	cm	39.3 / 45.8 / 38.5	34.5 / 44.6 / 40.6	34.5 / 44.6 / 40.6	39.3 / 45.8 / 38.5	39.3 / 45.8 / 38.5	34.5 / 46 / 40.6	34.5 / 46 / 40.6
Eclairage / hublot		• / •	• / •	• / •	• / •	• / •	• / •	• / •
Système de chauffage chaleur sup. / inf.		•	•	•	•	•	•	• / •
Air pulsé		–	–	–	–	–	–	•
Air chaud		•	•	•	•	•	•	–
Vapeur		–	•	–	–	–	–	–
Nettoyage catalytique / panneau arrière		– / –	– / •	– / •	– / –	– / –	– / •	– / –
Autonettoyage pyrolytique		–	– / –	–	–	–	–	–
Grilloir infrarouge existant / à ajouter ultérieurement		• / –	• / –	• / –	• / –	• / –	• / –	• / –
Grilloir moteur / à air pulsé		– / •	– / •	– / •	– / •	– / •	– / •	– / –
Minuterie / programmateur		• / •	• / •	• / •	• / •	• / •	• / •	– / –
Tiroir à ustensiles / tiroir chauffant de l'appareil		– / –	– / –	– / –	– / –	– / –	– / –	– / –
Sécurité et service								
Pays d'origine		CH	SLO	SLO	CH	CH	SLO	SLO
Garantie		2 Jahre						
Service effectué par		SIBIRGroup AG						
Nom et adresse du fournisseur		SIBIRGroup AG, Bahnhofstrasse 134, 8957 Spreitenbach						

Explications pour des cuisinières, fours et steamer à encastrer

— / • non disponible / disponible

1) Valeur établie selon la norme EN 50304 / 60350 en vigueur.
2) Pour les appareils encastrables, voir dimensions sur les fiches d'instructions et le prospectus.
3) Pour les appareils destinés à être encastrés dans des armoires, vérifier si l'armoire peut supporter le poids de l'appareil.
4) Lors du chauffage d'une charge standard, par espace de cuisson.
5) Lors du chauffage d'une charge standard, par espace de cuisson.
6) Méthodes de mesure, voir règlement UE n° 66/2014, annexe II, chap. 1.

Remarque: état des données 02/2023. Sous réserve de modifications.

Déclaration de marchandise pour plans de cuisson vitrocéramique

Modèle SIBIR	Cadre normal	Cadre large	Black Design	Classic-Design	Poids en kg	Dimensions hors tout L × P en mm	Section du plan de travail L × P en mm	Tension d'alimentation Puissance connectée	Combinable avec
SIBIR GK 4311 TS	•		•		9.5	584 × 514	560 × 490	400 V2 – 2 ~ 6500 W	Cuisinière à 4 régulateurs d'énergie Réchaud à encastrer ER4 Tableau de commande à encastrer ES4 / ESi4 4 interrupteurs séparés EN1 / EN2 (2 pièces chacun)
SIBIR GK 4301 T	•		•		9.5	584 × 514	560 × 490	400 V2 – 2 ~ 6500 W	
SIBIR GK 4230	•		•		7.5	584 × 514	560 × 490	400 V ~ 7000 W	
SIBIR GK 4230 U		•	•		7.5	600 × 545	560 × 490 / 585 × 530	400 V ~ 7000 W	
SIBIR GK 4220	•		•		7.5	584 × 514	560 × 490	400 V ~ 6400 W	
SIBIR GK 4210	•		•		7.5	584 × 514	560 × 490	400 V ~ 7100 W	
SIBIR GK 4200	•		•		7.5	584 × 514	560 × 490	400 V ~ 6500 W	
SIBIR GK 4110	•			•	7.5	584 × 514	560 × 490	400 V ~ 7000 W	Tension 400 V~, courant biphasé et triphasé / mise à terre
SIBIR GK 4110 U		•		•	7.5	600 × 545	560 × 490 / 585 × 530	400 V ~ 7000 W	
SIBIR GK 4100	•			•	7.5	584 × 514	560 × 490	400 V ~ 7100 W	

Modèle V-ZUG	Cadre normal	Taille en biseau	Dual-Design	Poids en kg	Dimensions hors tout L × P en mm	Section du plan de travail L × P en mm	Tension d'alimentation Puissance connectée	Combinable avec
CookTop V2000 1604	•			10.5	584 × 514	560 × 490	400 V2N ~ 7100 W 16 A	Tension 230 V~, Courant biphasé/neutre/ mise à terre
CookTop V2000 A604			•	9.5	571 × 501	577 × 507 / surface portante 560 × 490	400 V2 – 3~ 6500 W 16 – 10 A	Tension 400 V~, Courant biphasé et triphasé/mise à terre
CookTop V200		•		11	790 × 545	750 × 490 / 775 × 530	400 V ~ 7000 W	Cuisinière à 4 régulateurs d'énergie Réchaud à encastrer ER4 Tableau de commande à encastrer ES4 / ESi4 4 interrupteurs séparés EN1 / EN2 (2 pièces chacun)

Explications des modèles:

C Cadre normal CrNi
E Commande électronique à capteur
G Version économique (de base)
I Induction
S Commande par slider
T Commande par le haut
U Cadre large

Pays d'origine: AT

Caractéristiques techniques pour le réchaud à encastrer					
Modèles				ER 4	ES 4
Dimensions de l'appareil	**Panneau frontal**	Hauteur [1]	cm	12.4	9
		Largeur [2]	cm	54.7	36.7
		Profondeur *	cm	2.0	0.4
	Boîtier	Hauteur	cm	9	8.0
		Largeur	cm	48	34.7
		Profondeur	cm	20.5	21
Vitrocéramique combinable				existant	
Equipement de tableau de commande	Régulateur d'énergie avec 1 circuit			2	2
	Régulateur d'énergie avec 2 circuits		I	2	2
Raccordement électrique				400 3~/2~	400 3~/3~
Puissance totale connectée			kW	8	8
Pays d'origine				CH	CH

* En saillie par rapport au panneau frontal / [1] ChromeClass ES 4 9.2 cm / [2] ChromeClass ES 4 37.0 cm

Remarque:
État des données 02/2023. Sous réserve de modifications.
Tous les prix s'entendent excl. livraison et installation.
Ces prix bruts sont fournis à titre indicatif.
Changement de prix et de modèles réservés.
Garantie 2 années

Tous les prix s'entendent en francs suisses.
En gras: TVA incluse
Pas en gras: TVA en sus
Tous les prix s'entendent sans la taxe
anticipée de recyclage (TAR).

Déclaration de marchandise pour hottes d'aspiration

La déclaration de marchandise standardisée correspond aux directives publiées par FEA (ASSOCIATION SUISSE DES FABRICANTS ET FOURNISSEURS D'APPAREILS ELECTRODOMESTIQUES), en collaboration avec des organisations des consommateurs. La déclaration de marchandise est basée sur les normes de l'IEC (INTERNATIONAL ELECTROTECHNICAL COMMISSION) (Commission technique TC 59).

Modèle		**Hottes d'aspiration norme SMS / 55 cm**		**Hottes d'aspiration norme EURO / 60 cm**			
Marque		**SIBIR**	**SIBIR**	**SIBIR**	**SIBIR**	**Gorenje**	**Gorenje**
Type resp. désignation de vente		**DF N 5**	**AiroClear Einbau V200**	**DF N 6**	**AiroClearEinbau V200**	**WHU 629 AX / M**	**WHU 629**
Illustration page		129	129	129	130	130	130
Efficacité et consommation [1]							
Consommation d'énergie annuelle (AEC hotte)	KWh / an	39.7	103	39.7	103	26.8	29.1
Classe d'efficacité énergétique	de A à E	A	D	A	D	C	B
Efficacité fluidodynamique (FDE hotte)		33.5	8.5	33.5	8.5	–	–
Classe d'efficacité fluidodynamique	de A à G	A	E	A	E	E	E
Performances [2]							
Efficacité lumineuse (LE hotte)		9	13	9	13	–	–
Classe d'efficacité lumineuse	de A à G	E	D	E	D	B	B
Efficacité de filtration des graisses	%	66	86	66	86	–	–
Classe d'efficacité de filtration des graisses	de A à G	D	B	D	E	D	C
Données de performance en mode évacuation [2] [3]							
Débit d'air vitesse min. en mode évacuation	m^3 / h	256	135	256	135	–	–
Débit d'air vitesse max. en mode évacuation	m^3 / h	647	336	647	336	350	200
Débit d'air vitesse intensive en mode évacuation	m^3 / h	–	–	–	–	–	–
Bruit aérien vitesse min. en mode évacuation	dB(A)	46	52	46	52	55	46
Bruit aérien vitesse max. en mode évacuation	dB(A)	67	73	67	73	73	64
Bruit aérien vitesse intensive en mode évacuation	(A)	–	–	–	–	–	–
Consommation en mode arrêt [5]	W	–	–	–	–	–	–
Pression vitesse min. en mode évacuation	Pa	418	–	418	–	–	–
Pression vitesse max. en mode évacuation	Pa	561	–	561	–	–	–
Pression vitesse intensive en mode évacuation	Pa	–	–	–	–	–	–
Données de performance en mode recyclage							
Débit d'air vitesse min. en mode recyclage	m^3 / h	205	78	205	78	–	–
Débit d'air vitesse max. en mode recyclage	m^3 / h	490	100	490	100	–	–
Débit d'air vitesse intensive en mode recyclage	m^3 / h	–	–	–	–	–	–
Bruit aérien vitesse min. en mode recyclage	dB(A)	51	62	51	62	–	–
Bruit aérien vitesse max. en mode recyclage	dB(A)	64	74	64	74	–	–
Bruit aérien vitesse intensive en mode recyclage	dB(A)	73	–	73	–	–	–
Indications sur l'éclairage							
Puissance totale (éclairage du plan de cuisson)	W	2 × 3	2 × 3	2 × 3	2 × 3	1 × 4	1 × 4
Éclairement [2]	lux	54	97	54	97	–	–
Type		LED	LED	LED	LED	LED	LED
Dimensions de l'appareil [4]							
Largeur	cm	54.8	54.9	60	59.9	59.6	59.6
Hauteur	cm	4	13.25	4	13.25	12.5	12.5
Profondeur	cm	30.2 – 38.2	51	30.2 – 38.2	51	46.8	46.8
Distance min. au-dessus du plan de cuisson électrique / gas	cm	65 / 43	50 / 65	65 / 43	50 / 65	75 / 60	75 / 60
Poids à vide (tous filtres inclus)	kg	12	7	12	6	5.5	5.8
Raccordement électrique							
Puissance totale raccordée (pour 230 V/50 Hz)	W	206	166	206	166	69	49
Équipement							
Diamètre conduites d'évacuation d'air	mm	150	125	150	150	150	120
Position raccords d'évacuation d'air		en haut	en haut	en haut	en haut	en haut	en haut
Clapet de retenue	intégré / fourni	• / –	– / •	• / –	• / –	– / –	– / –
Quantité de filtres	métal / combiné	2 / –	2 / –	2 / –	2 / –	1 / –	– / 1
Réglage de la puissance	électromécanique / électronique	• / –	• / –	• / –	• / –	• / –	• / –
Puissance du moteur	Watt	1 × 200	1 × 160	1 × 200	1 × 160	1 × 65	1 × 45
Mode d'évacuation d'air / recyclage d'air		• / •	• / •	• / •	• / •	• / •	• / •
Commande	Interne / externe	• / –	• / –	• / –	• / –	• / –	• / –
Régulation		touches	curseur	touches	curseur	touches	touches
Vitesses	Nombre / en continu	3 / –	3 / –	3 / –	3 / –	3 / –	3 / –
Sécurité et service							
Pays d'origine		I	I	I	I	I	I
Garantie		2 ans					
Service effectué par		SIBIRGRoup AG					
Nom et adresse du fournisseur		SIBIRGroup AG, Bahnhofstrasse 134, 8957 Spreitenbach					

Explications

– / • non disponible / disponible
1) Valeurs établies selon le règlement sur l'étiquetage UE 65 / 2014 en vigueur.
2) Valeurs établies selon la norme EN 61591.
3) Niveau de puissance sonore en dB(A) re 1 pW selon EN 60704 – 60704.
4) Tenir compte des dimensions détaillées du fabricant.
5) Conformément au règlement en vigueur sur les exigences d'écoconception des produits UE 66 / 2014.

Remarque: état des données 02/2023. Sous réserve de modifications.

Déclaration de marchandise pour lave-vaisselle, norm SMS / 55 cm et norme EURO / 60 cm

La présente déclaration de marchandise normalisée répond aux directives publiées par la FEA (Association Suisse des Fabricants et Fournisseurs d'Appareils électrodomestiques) en collaboration avec des organisations de consommateurs. La déclaration de marchandise repose sur les normes de la CEI, Commission électrotechnique internationale (Commission technique CT 59) et du CENELEC, Comité européen de normalisation électrotechnique (Commission technique CT 59X).

Modèle		Lave-vaisselle norme SMS / 55 cm				Lave-vaisselle norme EURO / 60 cm					
Marque		SIBIR	SIBIR	SIBIR	SIBIR	SIBIR	SIBIR	SIBIR	SIBIR	SIBIR	SIBIR
Type resp. désignation de vente		V4000	V4000 Vi	V2000	V2000 Vi	V4000	V4000 Vi	V2000	V2000 Vi	GSV 6020	GSI 6020 E
Capacité (couverts standard) [1]	Nombre	12	12	12	12	13	13	13	13	13	13
Illustration page		136	136	137	137	138	138	139	139	140	140
Indices de consommation pour programme normal		Ecoprogamm	Ecoprogamm	Ecoprogamm	Ecoprogamm	Ecoprogamm	Ecoprogamm	Ecoprogamm	Ecoprogamm	Ecoprogamm	Ecoprogamm
Classe d'efficacité énergétique [1]	de A à G	C	C	C	C	C	C	C	C	C	C
Consommation d'énergie pour 100 cycles dans le programme éco[1]	kWh	72	72	72	72	73	73	73	73	81	81
Consommation d'énergie par cycle dans le programme éco [1]	kWh	0.72	0.72	0.72	0.72	0.73	0.73	0.73	0.73	0.81	0.81
Consommation d'énergie en mode veille (arrêt/laissé sur marche)	W	0.1	0.1	0.1	0.1	0.1	0.1	0.1	0.1	0.02	0.8
Consommation d'eau par cycle en programme Eco [1]	L	9.8	9.8	9.8	9.8	9.8	9.8	9.8	9.8	–	–
Indice de performance de séchage [1]	de A à G	A	A	A	A	A	A	A	A	A	A
Indice de performance en matière de nettoyage [1]	de A à G	A	A	A	A	A	A	A	A	A	A
Caractéristiques d'utilisation											
Durée (programme ECO) [1]	min	355	355	355	355	355	355	355	355	170	170
Durée arrêt automatique		0	0	0	0	0	0	0	0	–	–
Classe de bruit aérien	de A à D	B	B	B	B	B	B	B	B	C	C
Bruit aérien (appareil encastré) [2]	dB (A) re 1pw	42	42	42	42	42	42	42	42	45	45
Type de construction											
Appareil encastrable		•	•	•	•	•	•	•	•	•	•
Encastrable en armoire haute		•	•	•	•	•	•	•	•	•	•
Cadre décor en option		•	•	•	–	•	•	•	•	–	–
Intégrable / entièrement intégrable		• / –	– / •	• / –	– / •	• / –	– / •	• / –	– / •	– / •	• / –
Dimensions de l'appareil [3]											
Hauteur	cm	76.5 – 96.9	76.5 – 96.9	76.5 – 96.9	76.5 – 96.9	76.5 – 96.9	76.5 – 96.9	76.5 – 96.9	76.5 – 96.9	81.8 – 86.8	81.8 – 86.8
Largeur	cm	55	55	55	55	60	60	60	60	60	60
Profondeur (distance du mur incluse)	cm	58	58	58	58	58	58	58	58	58	58
Hauteur pour encastrement	cm	76.2	76.2	76.2	76.2	78.3 – 84.8	78.3 – 84.8	78.3 – 84.8	78.3 – 84.8	81.8 – 88.8	81.8 – 88.8
Profondeur porte ouverte	cm	116.5-123	116.5-123	116.5-123	116.5-123	116.5-123	116.5-123	116.5-123	116.5-123	114.5	114.5
Marge de réglage de la hauteur	mm	116	116	116	116	116	116	116	116	90	90
Poids à vide	kg	46 – 55	46 – 55	46 – 55	46 – 55	46 – 55	46 – 55	46 – 55	46 – 55	41	41
Raccordement électrique											
Tension (50 Hz, V)	V	230 V	230 V	230 V	230 V	230 V	230 V	230 V	230 V	230 V	230 V
Puissance raccordée [4]	kW	2.2	2.2	2.2	2.2	2.2	2.2	2.2	2.2	1.9	1.9
Fusible [4]	A	10	10	10	10	10	10	10	10	10	10
Alimentation en énergie et en eau											
Tuyau à pression G3 / 4	m	1.5	1.5	1.5	1.5	1.5	1.5	1.5	1.5	1.5	1.5
Raccordement possible à l'eau froide / chaude	C°	60	60	60	60	60	60	60	60	60	60
Pression d'eau	bar	1 – 10	1 – 10	1 – 10	1 – 10	1 – 10	1 – 10	1 – 10	1 – 10	1 – 9	1 – 9
Écoulement d'eau	m	1.5	1.5	1.5	1.5	1.5	1.5	1.5	1.5	–	–
Équipement											
Nombre de programmes		8	8	6	6	8	8	6	6	10	10
Eclairage intérieur à LED		•	•	–	–	•	•	–	–	–	–
Mécanisme d'ouverture automatique de porte		•	•	•	•	•	•	•	•	•	•
Corbeilles Vario / réglage multiple en hauteur		• / •	• / •	• / •	• / •	• / •	• / •	• / •	• / •	• / •	• / •
Capteur de saleté		•	•	•	•	•	•	•	•	–	–
Automatique		•	•	•	•	•	•	•	•	–	–
Fondue / raclette		•	•	–	–	•	•	–	–	–	–
Hygiène		•	•	–	–	•	•	–	–	–	–
Verres		•	•	•	•	•	•	•	•	•	•
Option all-in-1		•	•	•	•	•	•	•	•	•	•
Arrêt d'eau actif		•	•	•	•	•	•	•	•	•	•
Consommation de sel par cycle de rinçage / par couvert	g	8 / 0.61	8 / 0.61	8 / 0.61	8 / 0.61	8 / 0.61	8 / 0.61	8 / 0.61	8 / 0.61	– / –	– / –
Sécurité et service											
Pays d'origine		CH	CH	CH	CH	CH	CH	CH	CH	I	I
Garantie		2 ans									
Service effectué par		SIBIRGroup AG									
Nom et adresse du fournisseur		SIBIRGroup AG, Bahnhofstrasse 134, 8957 Spreitenbach									

Explications

– / • non disponible / disponible
1) Valeur établie en programme «ECO» selon la norme EN 50242 en vigueur.
2) Valeur établie en programme «ECO» selon la norme IEC 60704 – 60704 – 3 en vigueur.
3) Dimension de la niche s'il s'agit d'un appareil encastrable. Pour d'autres dimensions, consulter les prospectus.
4) Les possibilités de commutation sont détaillées dans le prospectus.

Remarque: état des données 02/2023. Sous réserve de modifications.

SIBIRService – S’arrêter n’est pas une solution.

Où que vous soyez en Suisse, les techniciens SAV de SIBIRGroup sont à votre disposition. Qu’il s’agisse de réparer ou vendre de gros appareils ménagers, nos professionnels du service après-vente interviennent sur toutes les grandes marques équipant les cuisines et les buanderies.

Pour les appareils de réfrigération et les lave-linge, notamment collectifs, qui doivent être rapidement remis en état, nous vous garantissons un service de dépannage généralement sous 24 heures durant les jours ouvrables. Et tous les autres appareils de la cuisine et de la buanderie sont pris en charge dans les 48 heures. Contactez-nous par téléphone, e-mail ou via un avis de service en ligne. Nos spécialistes vous expliqueront tous les détails et répondront à vos questions.

Notre empreinte carbone
L’environnement nous tient à cœur. Plus la durée de vie d’un appareil est longue, plus la contribution à la protection de l’environnement et du climat est importante. Avec SIBIRService, nous proposons dans toute la Suisse un service de réparation pour appareils électroménagers de toutes les marques. Nous pouvons réparer 70% des appareils, et devons en remplacer seulement 30%. Chaque jour, nos techniciens SAV compétents sillonnent toute la Suisse pour le compte de SIBIRService.

SIBIR, pour une réparation durable

- Partenaire fiable et expérimenté
- Service, réparation et remplacement toutes marques
- Relation personnelle de proximité avec les clients
- Assortiment SIBIR complet pour la cuisine et la buanderie
- Service rapide et efficace avec une haute fréquence de livraison
- Déclarations digitales de sinistre par les locataires
- Contrôle des appareils dans les immeubles ou lors du changment delocataire
- Abonnement de service après expiration de la garantie

Prüfmodus
SWISS MADE

Notes

MIXTE
Papier
FSC FSC® C007631

imprimé en
suisse

Pictogrammes cuisine

Steamer, fours, cuisinières

Chaleur voûte et sole
Cuisson traditionnelle des pâtisseries et des aliments sur un niveau

Chaleur voûte et sole eco
Un mode économique, qui convient à la cuisson des gratins sur un niveau

Chaleur voûte et sole humide
Particulièrement adapté à la cuisson sur un niveau

Chaleur de voûte
Pour gratiner et dorer des plats

Chaleur de sole
Parfait pour une cuisson complémentaire des fonds de tartes et la préparation de conserves

Chaleur inférieure avec ventilateur
Faire cuire au four et cuisiner délicatement à température constante

Petit Gril
Le chauffage est assuré par un corps de chauffe pour gril

Gril
Griller, gratiner et toaster des aliments plats

Gril avec chaleur tournante
Parfait pour rôtir de grosses pièces de viande

Air chaud
Parfait pour cuire de petites pâtisseries sur plusieurs niveaux

Air chaud eco
Une cuisson économe pour les gratins et les plats braisés

Air chaud humide
L'humidité de l'aliment à cuire est conservée

Air chaud avec vapeur
Cuisson uniforme et plus rapide du plat, qui reste juteux

PizzaPlus
Pour des fonds de pizza et de tarte particulièrement croustillants

CuissonMatic avec CCS
Détecte la taille et la forme de l'aliment à cuire, pour adapter la durée et la température de cuisson

Cuisson à la vapeur
Idéal pour préparer les légumes frais rapidement tout en préservant leurs qualités

GourmetGuide
Des programmes intelligents pour effectuer automatiquement des processus de cuissons complexes

Cuisiner pro
Cuisson des pains et pâtisseries avec une phase vapeur automatique, pour un résultat optimal

Vacuisine
Une cuisson lente des plats sous vide à basse température

Régénération
L'aliment est réchauffé en douceur

Régénération automatique
Pour réchauffer en douceur vos petits plats, faits maison ou achetés

Rôtissage doux
Pour préparer en douceur des pièces de viande de qualité

Recettes
De nombreuses recettes pour trouver l'inspiration

Recettes personnelles
Pour sauvegarder vos recettes sur l'appareil

EasyCook
Des préréglages permettent d'obtenir un résultat optimal pour une sélection d'aliments

Favoris
Pour sauvegarder simplement vos programmes préférés

Chauffe-plats
Une fonction pratique pour chauffer les assiettes

Chauffe-plats
Une fonction pratique pour chauffer les assiettes

Chauffage rapide
La chambre de cuisson est chauffée, ce qui raccourcit le temps de préchauffage

Préchauffage rapide
L'espace de cuisson est réchauffé à l'air chaud et à la sole, pour réduire le temps de préchauffage

Passage automatique heure d'été / hiver
L'horloge se règle automatiquement lors du passage à l'heure d'hiver ou d'été

Maintien au chaud
Pour maintenir les plats au chaud directement après leur préparation

Hygiène
Pour stériliser les biberons et les bocaux

Bien-être
Pour préparer des serviettes rafraîchissantes ou des compresses chaudes, ou chauffer des pierres de massage

V-ZUG-Home
L'appareil est connectable en réseau

HomeMade plat de four
La forme ovale, comme un four en pierre, donne des résultats de cuisson parfaits

Supersize
Volume intérieur généreux assorti de plateaux de cuisson de très grande taille

Extrasteam
La façon la plus simple de cuire à la vapeur

Airfry
Pour une croûte dorée croustillante et délicieuse grâce à une cuisson intensive à l'-air chaud et sans graisse

Gentlebake
Pour des aliments particulièrement tendres et juteux

Volume utile
Volume utile de 71 litres

Refroidissement dynamique (DC+)
Muni d'un automatisme de marche à vide, refroidit l'air extérieur et la vitre frontale pendant le fonctionnement

Refroidissement dynamique (DC)
Refroidit l'air extérieur et la vitre frontale pendant le fonctionnement

Éclairage
Éclairage intérieur stable en couleur

Décongeler
Décongélation en douceur des aliments

C (Compac Door) double vitrage
La température basse de la surface extérieure vous prémunit des brûlures

GentleClose
Une légère pression suffit pour que les portes se ferment doucement d'elles-mêmes

AquaClean
Nettoyage rapide et facile à l'eau sous l'effet de la chaleur

Plans de cuisson

Commande par slider
Un glissement de doigt suffit – simple et ergonomique

PowerPlus
Performance maximale de la zone de cuisson jusqu'au point d'ébullition

Départ rapide automatique
Performance maximale pour démarrer la cuisson, puis retour au niveau précédemment sélectionné

Minuterie sonore
Peut être utilisée à tout moment, indépendamment de toutes les autres fonctions

Durée de fonctionnement avec fonction d'arrêt
Permet d'éteindre automatiquement une zone de cuisson près une durée déterminée

Touche Pause
Régler temporairement les zones de cuisson au niveau 1 pendant 10 minutes au maximum

Maintien au chaud
Maintenir les plats au chaud après leur cuisson, à environ 65°C

Protection pour le nettoyage
Désactive brièvement le panneau de commande pour permettre le nettoyage des éléments

Fonction bridge
Associer et régler simultanément deux zones de cuisson individuelles situées l'une derrière l'autre

Fonction Fondre
Faire fondre doucement du beurre, du chocolat ou du miel, à environ 40°C

Fonction Eau frémissante
Faire cuire des saucisses ou des quenelles dans une eau frémissante, en dessous du point d'ébullition

Réglage du signal sonore des touches
Modifier le volume du signal sonore des touches ou le désactiver

Réfrigérateurs et congélateurs

Compartiment cave
Avec une température de 8 à 12°C, ce compartiment est idéal pour les aliments fragiles

SuperCool
Temperatur wird durch diese Funktion für 6 Stunden um 3°C gesenkt

Homebar
Compartiment bar dans la porte du réfrigérateur pour un accès facile aux boissons

Afficheur numérique
L'écran LED de haute qualité complète le design de l'appareil

CrispZone avec régulateur d'humidité
Les fruits et les légumes restent frais plus longtemps grâce à une humidité de l'air réglable

MultiFlow360°
Le système veille à répartir uniformément l'air dans tout le réfrigérateur

Commande tactile
Augmente le confort d'utilisation des appareils

CrispZone
Schubfach ist ideal für Gemüse und Obst

DynamicCooling
Le système veille à répartir uniformément l'air dans tout le réfrigérateur

Hygiene Plus
Réduit la prolifération des micro-organismes indésirables sur les surfaces

ConvertFreshZone
Ce tiroir pratique se transforme facilement d›un tiroir à poisson et à viande en un tiroir à fruits et légumes

Inverter-Kompressor
Compresseur puissant et économe en énergie

SoftClose
Freine le mouvement, pour une fermeture de la porte en douceur et sans bruit

Tiroir FreshZone
La viande et le poisson sont stockés dans les meilleures conditions à environ 3°C

Porte-Bouteilles
Stockage sûr des bouteilles et des canettes

Réglage individuel de la température
Réglage individuel et indépendant de la température dans le compartiment réfrigération et congélation

NoFrostPlus
Empêche toute formation de glace dans le compartiment à surgelés

Affichage LED
Commande par affichage LED

Éclairage LED
Un éclairage intérieur excellent et très efficace

Frostless
Réduit la formation de glace sur les denrées alimentaires ainsi qu'à l'intérieur

XL-SpaceBox
Grands tiroirs spacieux dans le compartiment à surgelés

Système AdaptTech
Refrigerateur surveille et analyse en permanence la manière dont vous l'utilisez

XtremeFreeze
A –30°C, il est possible de congeler les denrées alimentaires deux fois plus rapidement

SimpleSlide
Les éléments installés à l'intérieur des portes peuvent être très facilement déplacés vers le haut ou vers le bas

SensoTech
Contrôle étendu via l'affichage LED

FastFreeze
Convient particulièrement pour congeler de grandes quantités (48 heures à –24°C)

SlotIn
L'appareil peut être implanté devant un mur ou sur une surface de travail

Système IonAir
Des ions négatifs assurent un air frais et oxygéné ainsi qu'un climat idéal

IceMaker
Délivre de la glace pilée, des glaçons ou de l'eau froide au travers des portes extérieures

PullOut
Des étagères en verre amovibles pour un accès plus facile

Hottes d'aspiration

Evacuation de l'air
La vapeur est éliminée vers l'extérieur par un conduit d'évacuation

Recyclage de l'air
La vapeur est aspirée à travers un filtre à charbon actif, et l'air purifié est rejeté dans la pièce

Lave-vaisselle

Prélavage
Empêche les mauvaises odeurs de se développer dans le lave-vaisselle

Intensif
Programme rapide pour une vaisselle très sale, y compris les poêles

EcoManagement
Informe sur la consommation d'eau et d'énergie des programmes

Quotidien
Programme pour la vaisselle normalement sale comme les casseroles, les assiettes, les verres

Fondue / Raclette
Pour nettoyer parfaitement les caquelons et les poêlons à raclette

OptiStart
Le programme démarre automatiquement et économise de l'énergie

Automatique
Des capteurs intelligents permettent d'économiser l'eau et l'énergie

Hygiène
Pour les objets particulièrement sensibles, comme les planches à découper et les biberons

Démarrage différé
Le programme démarre automatiquement

Court / Verre
Programme rapide pour les verres et la vaisselle à apéritif

Eco
Quand vous n'êtes pas pressé(e) par le temps et voulez économiser un maximum d'énergie

V-ZUG-Home
L'appareil est connectable en réseau

Court
Programme rapide pour une vaisselle à apéritif peu sale

Chargement partiel
Pour économiser de l'eau et de l'énergie lorsque le lave-vaisselle n'est pas complètement plein

Verre
Programme douceur – parfait pour les verres

Economie d'énergie
Un programme supplémentaire, qui réduit la température pour économiser de l'énergie

Pictogrammes buanderie

Lave-linge

Capacité nominale
Capacité de charge: de 1 à 8 kg de linge

Capacité nominale
Capacité de charge: de 1 à 7 kg de linge

Régime d'essorage maximum
Sélectionnable jusqu'à 1600 tours/minute

Régime d'essorage maximum
Sélectionnable jusqu'à 1500 tours/minute

Régime d'essorage maximum
Sélectionnable jusqu'à 1400 tours/minute

Régime d'essorage maximum
Sélectionnable jusqu'à 1200 tours/minute

Linge à bouillir/couleur
Température sélectionnable selon le type de textile

Sprint
Programme rapide pour le linge peu sale

Laine
Lavage en douceur pour les lainages et les textiles délicats

Lavage à la main
Lavage très doux pour le linge devant être lavé à la main

Lavage à froid
Programme à économie d'énergie pour les textiles peu sales

Repassage facile
Les vêtements se froissent moins lors du lavage

Degré de salissure / Anti-acariens
Réglage du degré de salissure et programme anti-acariens

Programmes extra
Ajout de programmes additionnels

Douceur
Lavage en douceur avec mouvements de lavage et régime d'essorage réduits

Prélavage
Programme de prélavage pour le linge très sale

Défroissage vapeur
Défroissage des textiles avec de la vapeur

AquaPlus
Réglage de l'intensité de rinçage sur différents niveaux

Analyse de l'eau
Mesure le degré de salissure pour un résultat de lavage optimal

Hygiène de l'appareil
Programme de nettoyage hygiénique de l'appareil

OptiTime
Le temps jusqu'à la fin de programme ouhaitée est utilisé de façon optimale

Programmes textiles
Programmes optimaux pour les différents types de textiles

Amidonnage
Pour amidonner le linge, verser le produit dans le compartiment d'assouplissant

Favoris
Mémorisation des programmes préférés pour un accès rapide

Eclairage du tambour
Eclairage automatique ou manuel du tambour

Eco
Programme additionnel sélectionnable pour un lavage économe en énergie

EcoManagement
Fournit des informations sur la consommation d'eau et d'énergie

Démarrage différé
Le programme commence à l'heure préréglée

V-ZUG-Home
L'appareil est connectable en réseau

Sèche-linge à pompe à chaleur

Capacité nominale
Capacité de charge: de 1 à 7 kg de linge

Capacité nominale
Capacité de charge: de 1 à 8 kg de linge

Séchage extrême
Pour les textiles épais, multicouches et les charges très diverses

Séchage normal
Programme standard adapté au linge de même type

Humide prêt à repasser
Séchage de linge destiné à être repassé au fer

Humide normal
Séchage de linge destiné à être traité à la repasseuse

Programme panier
Programme adapté à l'utilisation du panier du sèche-linge

Programme Défroissage
Réduit le froissement grâce à des mouvements doux

Sprint
Séchage rapide à fort gain de temps

Séchage avec minuterie
Le linge est séché selon la durée choisie

Rotation alternée Plus
Assure un séchage uniforme et limite la formation de boules de linge

Anti-froissage
Les vêtements se froissent moins lors du séchage

Aération
Programme de rafraîchissement des extiles

Douceur
Séchage en douceur des textiles

SilentPlus
Programme particulièrement silencieux

Programmes extra
Ajout de programmes additionnels

Favoris
Mémorisation des programmes préférés pour un accès rapide

Laine
Lavage en douceur pour les lainages et les textiles délicats

Programmes textiles
Programmes optimaux pour les différents types de textiles

Eclairage du tambour
Eclairage automatique ou manuel du tambou

EcoManagement
Fournit des informations sur la consommation d'eau et d'énergie

Démarrage différé
Le programme commence à l'heure réréglée

V-ZUG-Home
L'appareil est connectable en réseau

Toujours près de chez vous

Siège social

SIBIRGroup AG
Bahnhofstrasse 134
8957 Spreitenbach

Service Hotline
0844 848 848

sales@sibirgroup.ch Vos demandes au service commercial
service@sibirgroup.ch Votre avis de service
info@sibirgroup.ch Vos demandes en général

Traditionnel et innovant

SIBIRGroup