SIEMENS

# Appareils à encastrer 55 cm

2016

siemens-home.ch

Siemens. Le futur s'installe chez vous.

# Bienvenue dans le monde de l'électroménager à la norme suisse. Bienvenue chez Siemens.

«Le progrès au service de l'humanité», telle était l'idée que Werner von Siemens se faisait de l'entreprise qu'il lança voilà plus de 150 ans. Pour les appareils électroménagers Siemens, cette philosophie se traduit par l'amélioration permanente des produits visant à satisfaire aux exigences strictes et multiples de la vie moderne. D'une part, grâce à un large éventail de possibilités d'applications spécifiques des appareils et, d'autre part, grâce à l'automatisation des fonctions. Sans oublier des lignes élégantes et intemporelles.

Pour découvrir les appareils à encastrer Siemens SMS, lisez ce qui suit. Il est question: de fours à vapeur combinés qui sont véritablement polyvalents, de fours et de cuisinières qui ne font plus brûler les aliments, de plans de cuisson haute qualité, de réfrigérateurs et hottes, de lave-vaisselle qui font briller la vaisselle. Quels que soient vos souhaits, spécifiques ou divers: chez Siemens, vous trouverez le produit qui vous correspond dans la norme suisse. Et peut-être, chez vous, on dira bientôt:

**Siemens. Le futur s'installe chez vous.**

# Sommaire.
# Les appareils à encastrer Siemens.

**Siemens. Le futur s'installe chez vous.**


| | |
|---|---|
| Fours | 5 |
| Cuisinières | 6 |
| Plans de cuisson vitrocéramiques | 7 |
| Plans de cuisson vitrocéramiques à induction | 8 – 10 |
| Plans de cuisson vitrocéramiques avec cadre plat | 11 – 12 |
| Hottes | 13 – 16 |
| Lave-vaisselle | 17 – 21 |
| Réfrigérateurs et congélateurs | 22 – 25 |
| Caractéristiques techniques | 26 – 33 |
| Label et TAR | 34 |
| Service Siemens | 35 |

# Nous ne nous répandons pas en longs discours à propos du design de nos appareils. D'autres le font pour nous.

**Le design de Siemens. Le futur s'installe chez vous.**

## Le design de Siemens en 55 cm.

Considérée jadis comme un simple espace de travail, la cuisine se fait aujourd'hui de plus en plus espace de séjour. Un lieu où l'on vit, se détend et s'amuse. Et auquel on impose des exigences particulièrement sévères à l'agencement. Le style intemporel des appareils électroménagers Siemens procure une émotion durable, par des formes épurées, des matériaux nobles et une finition soignée. Et c'est un véritable plaisir d'utiliser des appareils à l'ergonomie aussi minutieusement étudiée.

# Fours à encastrer.

**HB5605Z1C** **Inox** — **CHF 3210.–** *CHF 2972.22*

excl. TAR CHF 12.–/11.11

- Système de nettoyage catalyse
- Porte en triple verre miroité
- Four Universel Plus
- 8 modes de cuisson
- Volume du four 55 l
- Tiroir à ustensiles spacieux
- Horloge électronique: heure/minuterie/durée de cuisson/heure de fin de cuisson
- **Tiroir chauffant**
- Réglages de 50 à 270 °C
- Intérieur du four Email brillant
- Eclairage intérieur débranchable
- Sécurité enfants
- Préchauffage rapide

**Accessoires**
2 plaques à gâteau
1 grille

Set d'angle 55 cm **HZ 034481C** **CHF 82.–** *CHF 75.93*

**HB5305Z1C** **Inox** — **CHF 2520.–** *CHF 2333.33*

**HB5302Z1C** **blanc** (v.ill.) — **CHF 2370.–** *CHF 2194.44*

**HB5306Z1C** **noir** — **CHF 2370.–** *CHF 2194.44*

excl. TAR CHF 12.–/11.11

- Porte en triple verre
- Four Universel Plus
- 8 modes de cuisson
- Volume du four 52 l
- Tiroir à ustensiles spacieux
- Horloge électronique: heure/minuterie/durée de cuisson/heure de fin de cuisson
- Réglages de 50 à 270 °C
- Intérieur du four Email brillant
- Eclairage intérieur débranchable
- Sécurité enfants

**Accessoires**
2 plaques à gâteau
1 grille
1 set de protection

**Accessoires en option**
Set de protection **HZ 389000** **CHF 25.–**
(Set à 5 pièces) *CHF 23.15*

Set d'angle 55 cm **HZ 034481C** **CHF 82.–** *CHF 75.93*

**HB3005Z1C** **Inox** — **CHF 2340.–** *CHF 2166.67*

**HB3002Z1C** **blanc** — **CHF 2190.–** *CHF 2027.78*

**HB3006Z1C** **noir** (v.ill.) — **CHF 2190.–** *CHF 2027.78*

excl. TAR CHF 12.–/11.11

- Porte en triple verre
- Four Universel Plus
- 8 modes de cuisson
- Volume du four 52 l
- Tiroir à ustensiles spacieux
- Réglages de 50 à 270 °C
- Intérieur du four Email brillant
- Eclairage intérieur débranchable

**Accessoires**
2 plaques à gâteau
1 grille
1 set de protection

**Accessoires en option**
Set de protection **HZ 389000** **CHF 25.–**
(Set à 5 pièces) *CHF 23.15*

Set d'angle 55 cm **HZ 034481C** **CHF 82.–** *CHF 75.93*

**Fours à encastrer**

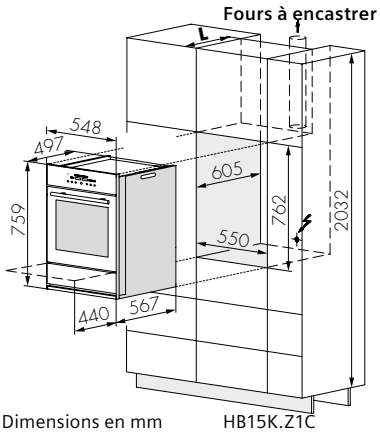


HB5605Z1C/HB530.Z1C/HB300.Z1C

Dimensions en mm

HB15K.Z1C

Dimensions en mm

# Cuisinières à encastrer.

**Les appareils de cette page sont uniquement compatibles avec les plans de cuisson de la page 7.**

**HE3305Z1C**
**Inox** (v.ill.) — **CHF 2520.–** / *CHF 2333.33*

**HE3302Z1C**
**blanc** — **CHF 2370.–** / *CHF 2194.44*

**HE3306Z1C**
**noir** — **CHF 2370.–** / *CHF 2194.44*

excl. TAR CHF 12.–/11.11

- Porte en triple verre avec reflets
- Four Universel Plus
- 8 modes de cuisson
- Volume du four 52 l
- Tiroir à ustensiles spacieux
- Horloge électronique: Heure/Minuterie/Durée de cuisson/Heure de fin de cuisson
- Réglages de 50 à 270 °C
- Intérieur du four Email brillant
- Eclairage intérieur débranchable
- Sécurité enfants

**Accessoires**
2 plaques à gâteau
1 grille
1 set de protection

**Accessoire en option**
Set de protection (Set à 5 pièces) — **HZ 389000** — **CHF 25.–** / *CHF 23.15*

**HE1002Z1C**
**blanc** (v.ill.) — **CHF 1950.–** / *CHF 1805.56*

**HE1006Z1C**
**noir** — **CHF 1950.–** / *CHF 1805.56*

excl. TAR CHF 12.–/11.11

- Porte en triple verre avec reflets
- Four Universel
- 4 modes de cuisson
- Volume du four 56 l
- Tiroir à ustensiles spacieux
- Réglages de 50 à 270 °C
- Intérieur du four Email brillant
- Eclairage intérieur débranchable

**Accessoires**
1 plaque à gâteau
1 grille
1 set de protection

**Accessoire en option**
Set de protection (Set à 5 pièces) — **HZ 389000** — **CHF 25.–** / *CHF 23.15*

**Cuisinières à encastrer**

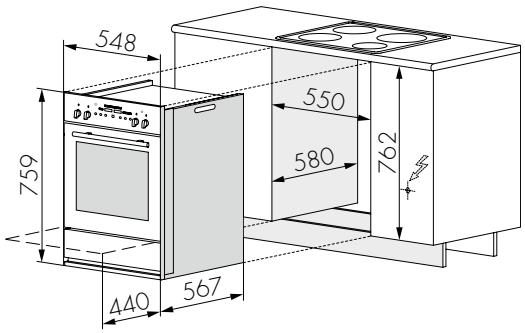


HE330.Z0C/HE100.Z0C

Dimensions en mm

# Plans de cuisson vitrocéramiques.

**Uniquement compatibles avec les cuisinières de la page 12.**

**60 cm, avec cadre plus large**

**EA72Z501C**
**Inox**

**CHF 1740.–**
*CHF 1611.11*

excl. TAR CHF 2.50 / 2.31

- Pour encastrement ultérieur dans une combinaison de cuisine existante avec cadre plus large
- 4 × Quicklight
- 4 zones de cuisson (14 cm, 2 ×18 cm, 21 cm)
- Cadre: chrome

**60 cm**

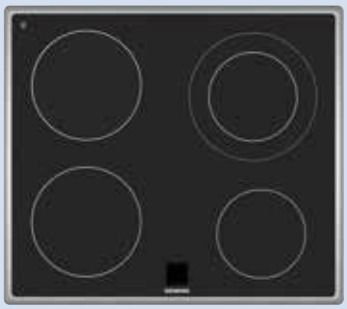

**EA72Z502C**
**Inox**

**CHF 1570.–**
*CHF 1453.70*

excl. TAR CHF 2.50 / 2.31

- 4 × Quicklight
- 4 zones de cuisson (14 cm, 2 ×18 cm, 14 / 21 cm)
- Zone de cuisson derrière à droite réglable de 14 cm à 21 cm
- Cadre: chrome

**60 cm**

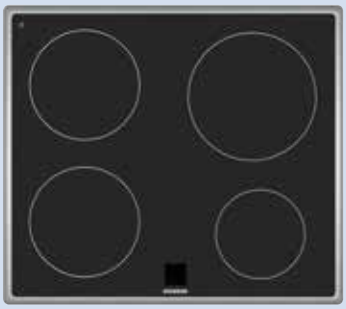

**EA71Z502C**
**Inox**

**CHF 1250.–**
*CHF 1157.41*

excl. TAR CHF 2.50 / 2.31

- 4 × Quicklight
- 4 zones de cuisson (14 cm, 2 ×18 cm, 21 cm)
- Cadre: chrome

**Plans de cuisson**

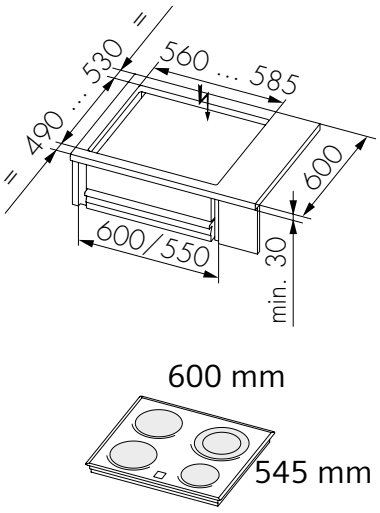


EA72Z501C

Dimensions en mm

**Plans de cuisson**

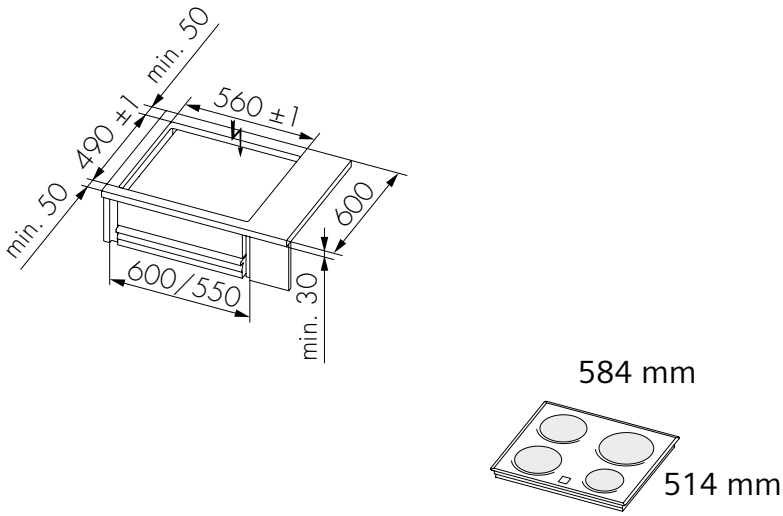


EA72Z502C / EA71Z502C

Dimensions en mm

# Plans de cuisson vitrocéramiques à induction.

## 80 cm, design biseauté avec des baguettes latérales en acier inox

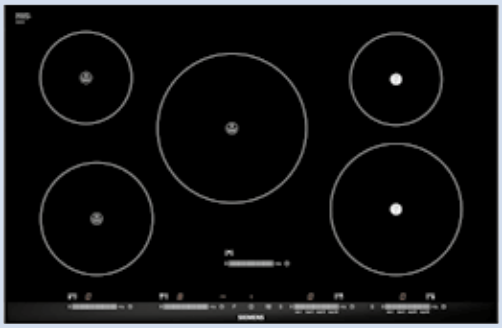

bratSensor touchSlider Induction

**EH875SM21E**

**CHF 3360.–**
*CHF 3111.11*

excl. TAR CHF 2.50 / 2.31

**Design**
- Commande touchSlider (multi)
- Design biseauté
- Vitrocéramique, sans design

**Confort**
- 5 zones à induction
- 17 niveaux de puissance
- Minuterie
- Fonction countDown
- Display à affichage digital
- rôtissageSensor Plus: senseur de rotissage pour les zones droites avant et arrière avec 4 niveaux de température et 9 programmes automatiques

**Sécurité**
- Fonction powerManagement
- Sécurité enfants
- Coupure de sécurité
- Fonction de protection d'essuyage
- Affichage de la chaleur résiduelle
- Interrupteur principal

**Rapidité**
- Fonction powerBooster pour toutes les zones de cuisson à induction

**Plan de cuisson à induction**

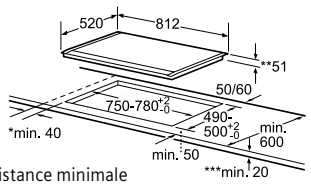


* Distance minimale entre découpe et paroi
** Profondeur d'encastrement max.
*** avec four sous plan (hauteur 60 cm) min. 30 mm

**Raccordement électrique:**

**Raccordement fixe**
**400 V/7,2 kW**
**2 P + N + E 16 A**
Câble de raccordement 110 cm

EH875SM21E D'autres croquis en page 16 Dimensions en mm

## 80 cm, design affleuré

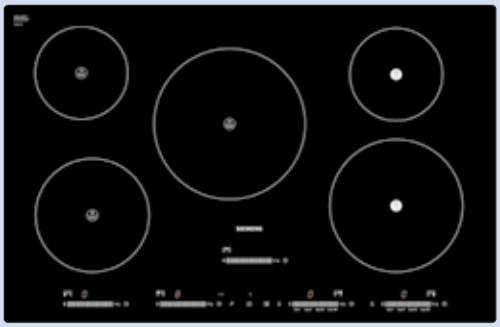

bratSensor touchSlider Induction

**EH801SM21E**

**CHF 3360.–**
*CHF 3111.11*

excl. TAR CHF 2.50 / 2.31

**Design**
- Commande touchSlider (multi)
- Design affleuré
- Vitrocéramique, sans design

**Confort**
- 5 zones à induction
- 17 niveaux de puissance
- Minuterie
- Fonction countDown
- Display à affichage digital
- rôtissageSensor Plus: senseur de rotissage pour les zones droites avant et arrière avec 4 niveaux de température et 9 programmes automatiques

**Sécurité**
- Fonction powerManagement
- Sécurité enfants
- Coupure de sécurité
- Fonction de protection d'essuyage
- Affichage de la chaleur résiduelle
- Interrupteur principal

**Rapidité**
- Fonction powerBooster pour toutes les zones de cuisson à induction

**Plan de cuisson à induction**

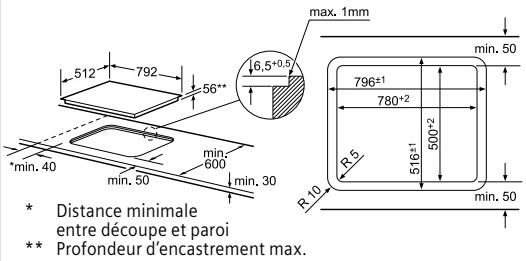


* Distance minimale entre découpe et paroi
** Profondeur d'encastrement max.

**Raccordement électrique:**

**Raccordement fixe**
**400 V/7,2 kW**
**2 P + N + E 16 A**
Câble de raccordement 110 cm

EH801SM21E D'autres croquis en page 16 Dimensions en mm

# Plans de cuisson vitrocéramiques à induction.

**Voir d'autres modèles 60/80 cm dans le catalogue appareils à encastrer norme euro.**

## 80 cm, design à cadre plat

Induction

**EH845BFB1E**
**Acier inox**

**CHF 2590.–**
*CHF 2398.15*

excl. TAR CHF 2.50/2.31

**Design**
- touchControl +/- (easyTouch)
- Design à cadre plat
- Vitrocéramique, sans design

**Confort**
- 4 zones à induction, dont 1 zone de rôtissage extension automatique
- Zone chauffe-plat
- 17 niveaux de puissance
- Display à affichage digital
- Minuterie
- reStart fonction
- quickStart fonction
- Fonction countDown

**Sécurité**
- Fonction powerManagement
- Affichage de la chaleur résiduelle
- Coupure de sécurité
- Interrupteur principal
- Fonction de protection d'essuyage
- Sécurité enfants

**Rapidité**
- Fonction powerBoost pour toutes les zones de cuisson à induction

**Table de cuisson vitrocéramique à induction**

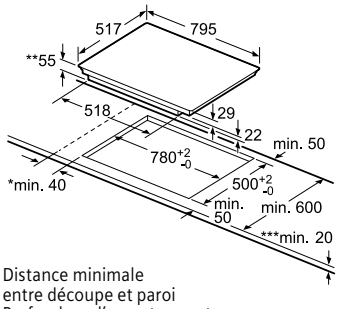


**Raccordement électrique:**

**raccordement fixe**
**400 V/7,4 kW**
**2 P + N + E 16 A**

Câble de raccordement 110 cm

* Distance minimale entre découpe et paroi
** Profondeur d'encastrement max.

EH845BFB1E — Dimensions en mm

## 60 cm, design à cadre plat

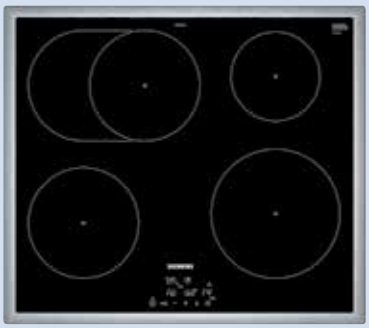

Induction touchControl

**EH645BFB1E**
**Acier inox**

**CHF 2180.–**
*CHF 2018.52*

excl. TAR CHF 2.50/2.31

**Design**
- touchControl +/- (easyTouch)
- Design à cadre plat
- Vitrocéramique, sans design

**Confort**
- 4 zones à induction, dont 1 zone de rôtissage extension automatique
- 17 niveaux de puissance
- Display à affichage digital
- Minuterie
- reStart fonction
- quickStart fonction
- Fonction countDown

**Sécurité**
- Fonction powerManagement
- Affichage de la chaleur résiduelle
- Coupure de sécurité
- Interrupteur principal
- Fonction de protection d'essuyage

**Rapidité**
- Fonction powerBoost pour toutes les zones de cuisson à induction

**Table de cuisson vitrocéramique à induction**

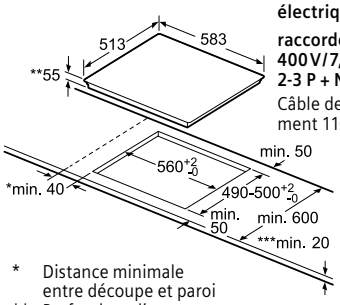


**Raccordement électrique:**

**raccordement fixe**
**400 V/7,4 kW**
**2-3 P + N + E 16 A**

Câble de raccordement 110 cm

* Distance minimale entre découpe et paroi
** Profondeur d'encastrement max.

EH645BFB1E — Dimensions en mm

## 60 cm, design à cadre plat

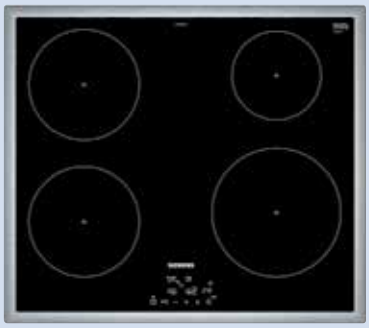

Induction

**EH645BEB1E**
**Acier inox**

**CHF 2040.–**
*CHF 1888.89*

excl. TAR CHF 2.50/2.31

**Design**
- touchControl +/- (easyTouch)
- Design à cadre plat
- Vitrocéramique, sans design

**Confort**
- 4 zones à induction
- 17 niveaux de puissance
- Display à affichage digital
- Minuterie
- reStart fonction
- quickStart fonction
- Fonction countDown

**Sécurité**
- Fonction powerManagement
- Affichage de la chaleur résiduelle
- Coupure de sécurité
- Interrupteur principal
- Fonction de protection d'essuyage

**Rapidité**
- Fonction powerBoost pour toutes les zones de cuisson à induction

**Table de cuisson vitrocéramique à induction**

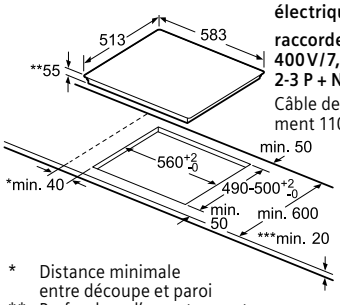


**Raccordement électrique:**

**raccordement fixe**
**400 V/7,4 kW**
**2-3 P + N + E 16 A**

Câble de raccordement 110 cm

* Distance minimale entre découpe et paroi
** Profondeur d'encastrement max.

EH645BEB1E — Dimensions en mm

# Plans de cuisson vitrocéramiques à induction.

## 80 cm, design biseauté avec des baguettes latérales en acier inox

bratSensor touchSlider Induction

**EH875FM27E** **CHF 2880.–**
*CHF 2666.67*

*Combinable avec table de cuisson Domino.*

excl. TAR CHF 2.50 / 2.31

**Design**
- Commande touchSlider (mono)
- Design biseauté
- Vitrocéramique, sans design

**Confort**
- 5 zones à induction
- 17 niveaux de puissance
- Minuterie
- Fonction countDown
- Display à affichage digital
- Sensor de rôtissage plus pour rôtir avec le sensor de rôtissage intégré pour les deux zones de cuisson antérieures avec 4 programmes de rôtissage sélectionnables et 9 programmes entièrement automatiques

**Sécurité**
- **Affichage de la consommation énergétique**
- Détection de casseroles
- Sécurité enfants
- Coupure de sécurité
- Fonction de protection d'essuyage
- Affichage de la chaleur résiduelle
- Interrupteur principal

**Rapidité**
- Fonction powerBooster pour toutes les zones de cuisson à induction

**Accessoires en option**

| | | |
|---|---|---|
| Poêle pour rôtissage ∅ 19 cm | HZ390220 | **CHF 159.–** *CHF 147.22* |
| Poêle pour rôtissage ∅ 21 cm | HZ390230 | **CHF 179.–** *CHF 165.74* |

**Plan de cuisson vitrocéramique à induction**

* Distance minimale entre découpe et paroi
** Profondeur d'encastrement max.
*** avec four sous plan (hauteur 60 cm) min. 30 mm

**Raccordement électrique:**

**Raccordement fixe 400 V / 7,2 kW 2 P + N + E 16 A**
Câble de raccordement 110 cm

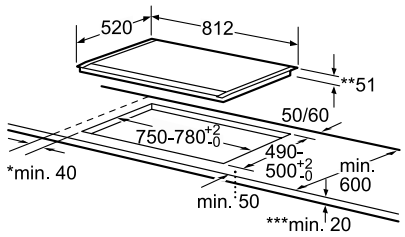


EH875FM27E Dimensions en mm

## 60 cm, design biseauté avec des baguettes latérales en acier inox

touchSlider Induction Energy consumption

**EH675FEB1E** **CHF 2310.–**
*CHF 2138.89*

*Combinable avec table de cuisson Domino.*

excl. TAR CHF 2.50 / 2.31

**Design**
- Commande touchSlider (mono)
- Design biseauté à l'avant, profils latéraux
- Vitrocéramique, sans design

**Confort**
- 4 zones à induction
- 17 niveaux de puissance
- Display à affichage digital
- Minuterie
- reStart fonction
- quickStart fonction
- Fonction countDown

**Sécurité**
- **Affichage de la consommation d'énergie**
- Fonction powerManagement
- Affichage de la chaleur résiduelle
- Coupure de sécurité
- Interrupteur principal
- Fonction de protection d'essuyage
- Sécurité enfants

**Rapidité**
- Fonction powerBoost pour toutes les zones de cuisson à induction

**Accessoires en option**

| | | |
|---|---|---|
| Poêle pour rôtissage ∅ 19 cm | HZ390220 | **CHF 159.–** *CHF 147.22* |
| Poêle pour rôtissage ∅ 21 cm | HZ390230 | **CHF 179.–** *CHF 165.74* |

**Table de cuisson vitrocéramique à induction**

**Raccordement électrique:**

**raccordement fixe 400 V / 7,4 kW 2-3 P + N + E 16 A**
Câble de raccordement 110 cm

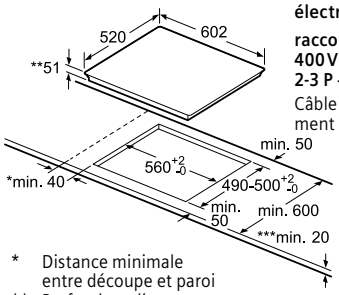


* Distance minimale entre découpe et paroi
** Profondeur d'encastrement max.

EH675FEB1E Dimensions en mm

## Cadeau: set de casseroles pour plans de cuisson vitrocéramique à induction

**Set de casseroles pour induction 4 pièces** (v.ill.)

A l'achat d'une vitro-céramique de 4 zones de cuisson à induction Siemens, vous recevrez de notre part un set de 4 casseroles d'une valeur de CHF 390.– de la marque WMF.

**Le set comprend**
1 casserole à manche avec couvercle, 16 cm
1 marmite avec couvercle, 20 cm
1 marmite avec couvercle, 24 cm
1 poêle à frire, 24 cm

**Croquis valable pour tous les plans à induction**

**Plans de cuisson vitrocéramiques à induction**

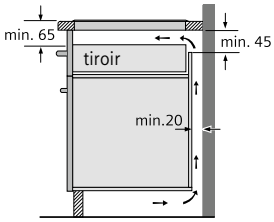


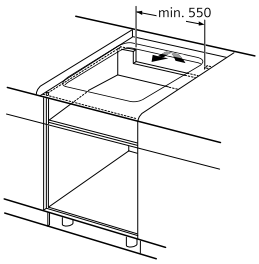


Dimensions en mm

# Plans de cuisson vitrocéramiques avec cadre plat.

## 80 cm, design avec cadre plat*

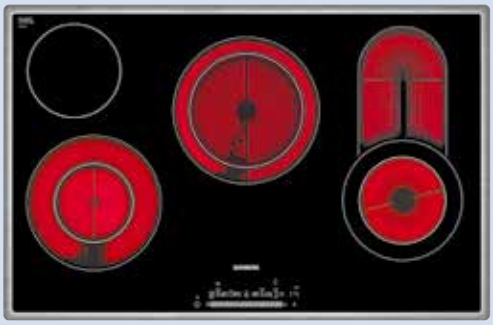

touchSlider

**ET845FC17C**
**Acier inox**

**CHF 2220.–**
*CHF 2055.56*

*disponible aussi au design affleuré

excl. TAR CHF 2.50 / 2.31

**Design**
- Commande touchSlider (mono)
- Design à cadre plat
- Vitrocéramique

**Confort**
- 4 zones de cuisson highSpeed, dont 1 zone de rôtissage,
- 3 zones à diamètre variable
- 17 niveaux de puissance
- Display à affichage digital
- Minuterie
- reStart fonction
- Fonction countDown

**Sécurité**
- **Affichage de la consommation énergétique**
- Double affichage de la chaleur résiduelle
- Coupure de sécurité
- Interrupteur principal
- Fonction de protection d'essuyage
- Sécurité enfants

**Rapidité**
- Electronique de début de cuisson

**Accessoire en option**
Plaque de protection 80 cm **HZ392800** **CHF 99.–** *CHF 91.65*

Si le dessous de la table de cuisson peut être touché, il est nécessaire de monter un faux plancher.

**Raccordement fixe**
**400 V / 7,6 kW**
**2 – 3 P + N + E 16 A / 10 A**

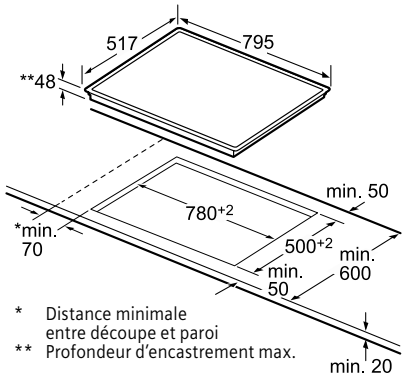


* Distance minimale entre découpe et paroi
** Profondeur d'encastrement max.

ET845FC17C

Dimensions en mm

## 60 cm, design avec cadre plat*

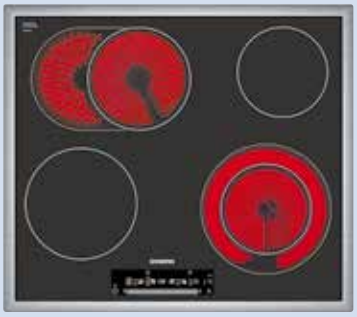

touchSlider

**Voir d'autres modèles 60/80 cm dans le catalogue appareils à encastrer norme euro.**

**ET645FN17C**
**Acier inox**

**CHF 1700.–**
*CHF 1574.07*

*disponible aussi au design affleuré

excl. TAR CHF 2.50 / 2.31

**Design**
- Commande touchSlider (mono)
- Design à cadre plat
- Vitrocéramique

**Confort**
- 4 zones de cuisson highSpeed, dont 1 zone de cuisson
- extensible à deux circuits, 1 zone de rôtissage
- 17 niveaux de puissance
- Display à affichage digital
- Minuterie
- reStart fonction
- Fonction countDown

**Sécurité**
- **Affichage de la consommation énergétique**
- Double affichage de la chaleur résiduelle
- Coupure de sécurité
- Interrupteur principal
- Fonction de protection d'essuyage
- Sécurité enfants

**Rapidité**
- Electronique de début de cuisson

**Accessoire en option**
Plaque de protection 60 cm **HZ392617** **CHF 67.–** *CHF 62.05*

Si le dessous de la table de cuisson peut être touché, il est nécessaire de monter un faux plancher.

**Raccordement fixe**
**400 V / 7,5 kW**
**2 – 3 P + N + E 16 A / 10 A**

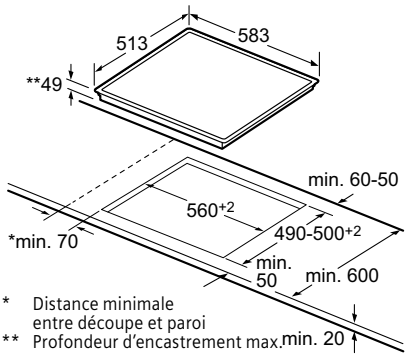


* Distance minimale entre découpe et paroi
** Profondeur d'encastrement max.

ET645FN17C

Dimensions en mm

# Plans de cuisson vitrocéramiques avec cadre plat.

Voir d'autres modèles 60 cm dans le catalogue appareils à encastrer norme euro.

## 60 cm, design avec cadre plat

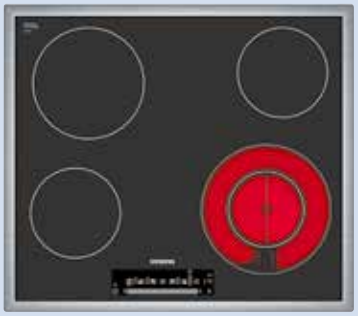

touchSlider

**ET645FF17C**
**Acier inox**

**CHF 1600.–**
*CHF 1481.48*

excl. TAR CHF 2.50 / 2.31

**Design**
- Commande touchSlider (mono)
- Design à cadre plat
- Vitrocéramique

**Confort**
- 4 zones de cuisson highSpeed, dont 1 zone de cuisson
- extensible à deux circuits
- 17 niveaux de puissance
- Display à affichage digital
- Minuterie
- reStart fonction
- Fonction countDown

**Sécurité**
- **Affichage de la consommation énergétique**
- Double affichage de la chaleur résiduelle
- Coupure de sécurité
- Interrupteur principal
- Fonction de protection d'essuyage
- Sécurité enfants

**Rapidité**
- Electronique de début de cuisson

**Accessoire en option**
Plaque de protection 60 cm **HZ392617** **CHF 67.–** *CHF 62.05*
Si le dessous de la table de cuisson peut être touché, il est nécessaire de monter un faux plancher.

**Raccordement fixe**
**400 V/6,6 kW**
**2–3 P + N + E 16 A/10 A**

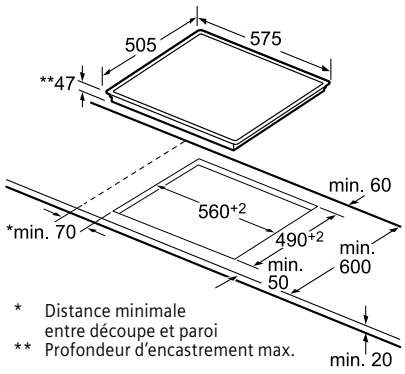


* Distance minimale entre découpe et paroi
** Profondeur d'encastrement max.

ET645FF17C — Dimensions en mm

## 60 cm, design avec cadre plat

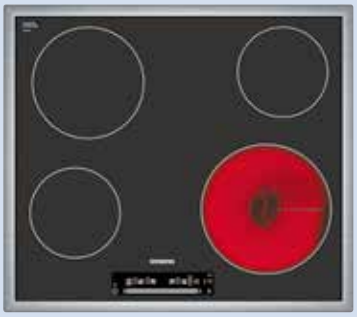

touchSlider

**ET645FE17C**
**Acier inox**

**CHF 1500.–**
*CHF 1388.89*

excl. TAR CHF 2.50 / 2.31

**Design**
- Commande touchSlider (mono)
- Design à cadre plat
- Vitrocéramique

**Confort**
- 4 zones de cuisson highSpeed
- 17 niveaux de puissance
- Display à affichage digital
- Minuterie
- reStart fonction
- Fonction countDown

**Sécurité**
- **Affichage de la consommation énergétique**
- Double affichage de la chaleur résiduelle
- Coupure de sécurité
- Interrupteur principal
- Fonction de protection d'essuyage
- Sécurité enfants

**Rapidité**
- Electronique de début de cuisson

**Accessoire en option**
Plaque de protection 60 cm **HZ392617** **CHF 67.–** *CHF 62.05*
Si le dessous de la table de cuisson peut être touché, il est nécessaire de monter un faux plancher.

**Raccordement fixe**
**400 V/6,6 kW**
**2–3 P + N + E 16 A/10 A**

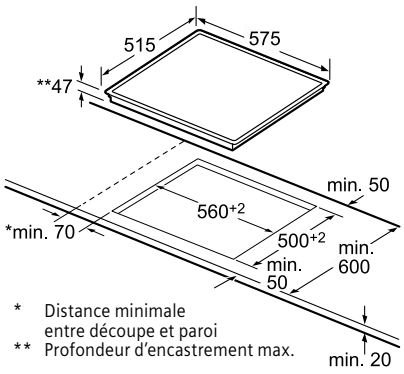


* Distance minimale entre découpe et paroi
** Profondeur d'encastrement max.

ET645FE17C — Dimensions en mm

# Hottes à écran plat 55 cm.

| | | |
|---|---|---|
| **LI15550CH** **Inox** | **CHF** | **720.–** |
| | *CHF* | *666.67* |
| **LI15520CH** **blanc** | **CHF** | **670.–** |
| | *CHF* | *620.37* |
| **LI15560CH** **noir** | **CHF** | **670.–** |
| | *CHF* | *620.37* |

excl. TAR CHF 2.50 / 2.31

- Pour armoire suspendue
- En mode évacuation ou recyclage d'air
- 2 filtres métalliques
- Eclairage du plan de travail avec lampes halogènes 2 × 80 W
- 1 niveau à fort débit d'évacuation
- Commande mécanique par bouton-poussoir
- 4 niveaux de puissance plus 1 intensif
- Bandeau dans les couleurs de la hotte
- Débit d'évacuation selon DIN / EN 60704-3: en régime normal 315 m³ / h, 62 dB
- Niveau intensif 360 m³ / h

**Accessoire en option**

| | | | |
|---|---|---|---|
| Set pour le mode recyclage | **LZ32500** | **CHF 70.–** | |
| | | *CHF 64.80* | |

**Hotte à écran plat**

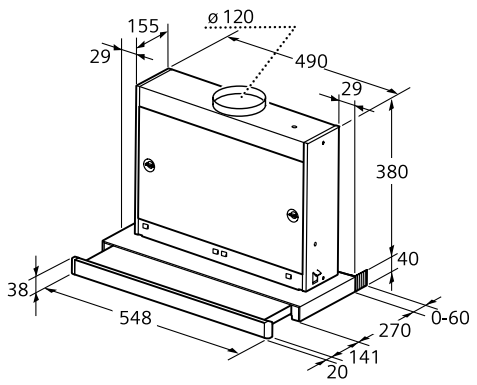


LI155..CH Dimensions en mm

# Hottes à suspendre 55 cm.

| | | |
|---|---|---|
| **LU25551CH** **Inox** | **CHF** | **450.–** |
| | *CHF* | *416.67* |
| **LU25521CH** **blanc** | **CHF** | **420.–** |
| | *CHF* | *388.89* |
| **LU25561CH** **noir** | **CHF** | **420.–** |
| | *CHF* | *388.89* |

excl. TAR CHF 2.50 / 2.31

- Pour montage sous une armoire suspendue ou contre le mur
- En mode évacuation ou recyclage d'air
- Filtres métalliques
- Eclairage du plan de travail
- 1 niveau à fort débit d'évacuation
- 3 niveaux de puissance
- Débit d'évacuation selon DIN / EN 60704-3 en régime normal 320 m³ / h, 71 dB

**Accessoire en option**

| | | | |
|---|---|---|---|
| Set pour le mode recyclage | **LZ11010** | **CHF 63.–** | |
| | | *CHF 58.35* | |

**Hotte à suspendre**

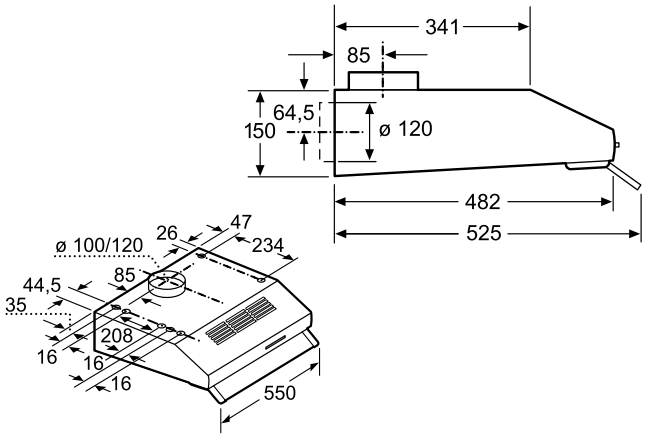


LU255..CH Dimensions en mm

# Hottes îlot.

**Voir d'autres modèles dans le catalogue appareils à encastrer norme euro.**

**90 cm**

**LF98BF542**
**Acier inox**

**CHF 3150.–**
*CHF 2916.67*

excl. TAR CHF 12.–/11.11

**Fonctionnement/Puissance**
- Fonctionne en évacuation d'air ou en mode recyclage
- Pour le fonctionnement en mode recyclage, il est nécessaire d'adapter la hotte moyennant un set de démarrage ou un module cleanAir (accessoire en option)
- Débit d'évacuation selon DIN/EN 61591 max. en régime normal 450 m³/h, niveau intensif 770 m³/h
- Niveau sonore selon les normes EN 60704-3 et EN 60704-2-13 en évacuation: Max. utilisation normale: 55 dB(A) re 1 pW, Intensif: 67 dB(A) re 1 pW

**Confort**
- Poussoirs avec affichage 7 segments
- 3 puissances d'aspiration + 2 positions intensives
- Niveau intensif avec rappel automatique
- Déclenchement retardé 10 min.
- Témoin de saturation du filtre métallique et à charbon actif
- Filtre à graisse métallique, résistant au lave-vaisselle

**Design**
- **Aspiration périphérique**
- Concept lightDesign blanc/bleu
- Cache-filtre design, entièrement en inox
- Fonction Dimmer, variateur d'intensité
- softLight
- Eclairage du plan de travail 4 × 3 W modules LED

**Accessoires en option**

| | | |
|---|---|---|
| Module de recyclage cleanAir | **LZ57600** | **CHF 749.–**<br>*CHF 693.52* |

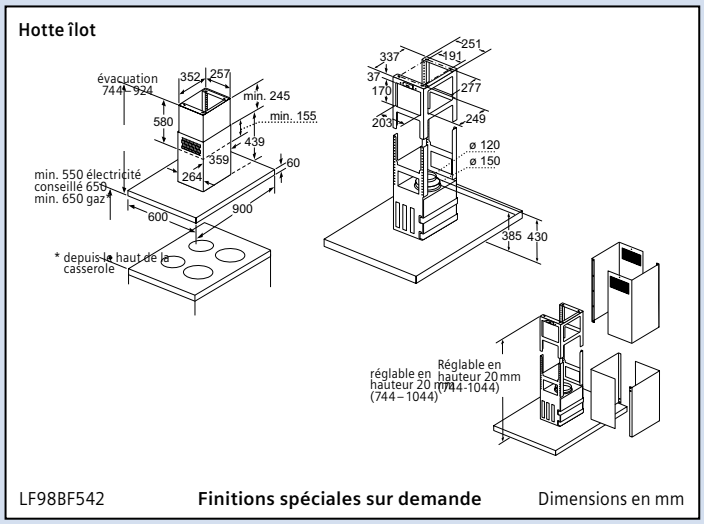


LF98BF542 **Finitions spéciales sur demande** Dimensions en mm

**90 cm**

**LF97BA542**
**Acier inox**

**CHF 2570.–**
*CHF 2379.63*

excl. TAR CHF 12.–/11.11

**Fonctionnement/Puissance**
- Fonctionne en évacuation d'air ou en mode recyclage
- Pour le fonctionnement en mode recyclage, il est nécessaire d'adapter la hotte moyennant un set de démarrage ou un module cleanAir (accessoire en option)
- Débit d'évacuation selon DIN/EN 61591 max. en régime normal 470 m³/h, niveau intensif 740 m³/h
- Niveau sonore selon les normes EN 60704-3 et EN 60704-2-13 en évacuation: Max. utilisation normale: 53 dB(A) re 1 pW, Intensif: 63 dB(A) re 1 pW

**Confort**
- Poussoirs avec affichage 7 segments
- 3 puissances d'aspiration + 2 positions intensives
- Niveau intensif avec rappel automatique
- Déclenchement retardé 10 min.
- Témoin de saturation du filtre métallique et à charbon actif
- Filtre à graisse métallique, résistant au lave-vaisselle

**Design**
- Concept lightDesign blanc/bleu
- Eclairage du plan de travail 4 × 3 W modules LED
- Fonction Dimmer, variateur d'intensité
- softLight

**Accessoires en option**

| | | |
|---|---|---|
| Jeu de montage pour mode recyclage | **LZ53850** | **CHF 129.–**<br>*CHF 119.45* |
| Module de recyclage cleanAir | **LZ57600** | **CHF 749.–**<br>*CHF 693.52* |

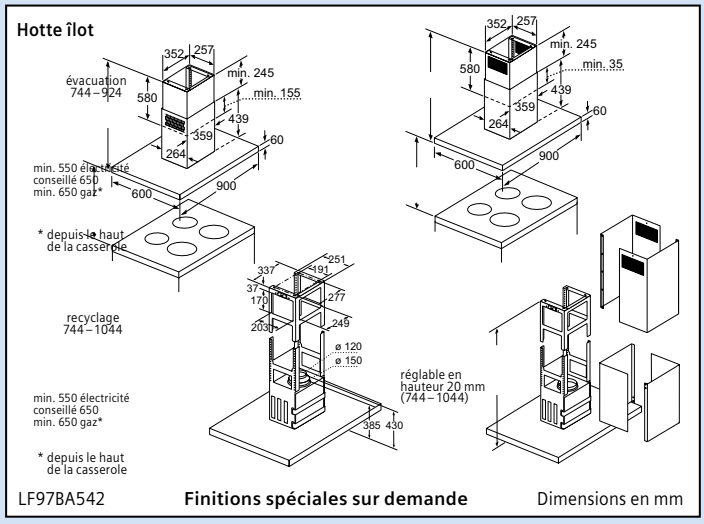


LF97BA542 **Finitions spéciales sur demande** Dimensions en mm

# Hottes murales en inox.

**Voir d'autres modèles dans le catalogue appareils à encastrer norme euro.**

## 90 cm

**LC97BA542**
**Acier inox**

**CHF 2140.–**
*CHF 1981.48*

excl. TAR CHF 6.–/5.56

**Fonctionnement/Puissance**
- Fonctionnement en évacuation d'air ou en mode recyclage
- Extraction d'air DIN/EN 61591: fonctionnement normal: 550 m³/h
- Position intensive: 820 m³/h
- Niveau de bruit en fonctionnement normal 550 m³/h: 59 dB (A) re 1 pW selon la norme DIN/EN 60704-2-13

**Confort**
- Filtre à graisse métallique, résistant au lave-vaisselle
- Commande électronique
- 3 niveaux de puissance plus niveau intensif
- Niveau intensif avec rappel automatique

**Design**
- Concept lightDesign «White & Blue»
- Eclairage du plan de travail: lampes halogènes 3 × 20 W

**Accessoires en option**

| | | |
|---|---|---|
| Jeu de montage pour mode recyclage | **LZ53450** | **CHF 129.–**<br>*CHF 119.45* |
| Module de recyclage cleanAir | **LZ57300** | **CHF 695.–**<br>*CHF 643.52* |

**Hotte murale**

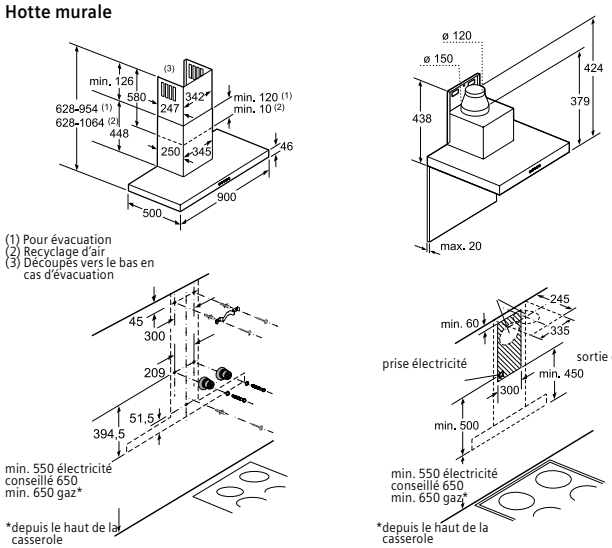


LC97BA542 **Finitions spéciales sur demande** Dimensions en mm

## 60 cm

**LC67BA542**
**Acier inox**

**CHF 2000.–**
*CHF 1851.85*

excl. TAR CHF 6.–/5.56

**Fonctionnement/Puissance**
- Fonctionnement en évacuation d'air ou en mode recyclage
- Extraction d'air DIN/EN 61591: fonctionnement normal: 520 m³/h
- Position intensive: 750 m³/h
- Niveau de bruit en fonctionnement normal 520 m³/h: 62 dB (A) re 1 pW selon la norme DIN/EN 60704-2-13

**Confort**
- Filtre à graisse métallique, résistant au lave-vaisselle
- Commande électronique
- 3 niveaux de puissance plus niveau intensif
- Niveau intensif avec rappel automatique

**Design**
- Concept lightDesign «White & Blue»
- Eclairage du plan de travail: lampes halogènes 2 × 20 W

**Accessoires en option**

| | | |
|---|---|---|
| Jeu de montage pour mode recyclage | **LZ53250** | **CHF 99.–**<br>*CHF 91.65* |
| Module de recyclage cleanAir | **LZ57000** | **CHF 695.–**<br>*CHF 643.52* |

**Hotte murale**

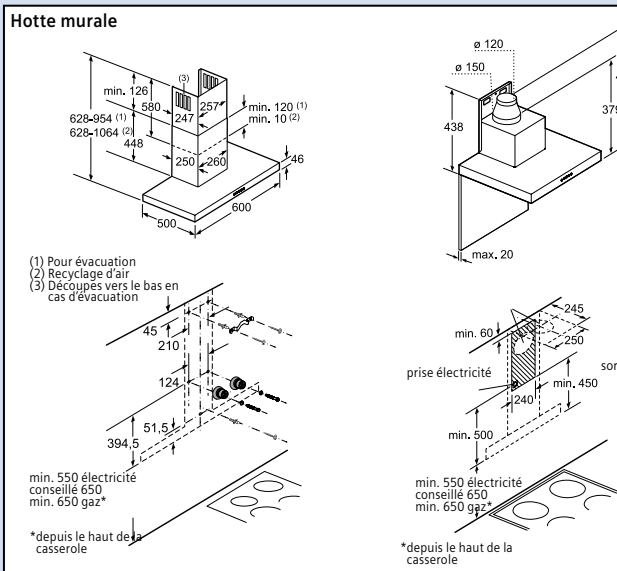


LC67BA542 **Finitions spéciales sur demande** Dimensions en mm

# Hottes murales en inox.

**90 cm**

**60 cm**

**Voir d'autres modèles dans le catalogue appareils à encastrer norme euro**

## LC98BC542
**Acier inox**

**CHF 1900.–**
*CHF 1759.26*

excl. TAR CHF 6.–/5.56

**Fonctionnement/Puissance**
- Fonctionne en évacuation d'air ou en mode recyclage
- Pour le fonctionnement en mode recyclage, il est nécessaire d'adapter la hotte moyennant un set de démarrage ou un module cleanAir (accessoire en option)
- Débit d'évacuation selon DIN/EN 61591 max. en régime normal 450 m³/h, niveau intensif 740 m³/h
- Niveau sonore selon les normes EN 60704-3 et EN 60704-2-13 en évacuation: Max. utilisation normale: 57 dB(A) re 1 pW, Intensif: 67 dB(A) re 1 pW

**Confort**
- Poussoirs avec affichage 7 segments
- 3 puissances d'aspiration + 2 positions intensives
- Niveau intensif avec rappel automatique
- Déclenchement retardé 10 min.
- Aspiration à haute performance et à double flux d'air
- Filtre à graisse métallique, résistant au lave-vaisselle
- Témoin de saturation du filtre métallique et à charbon actif

**Design**
- Concept lightDesign blanc/bleu
- Cache-filtre design, entièrement en inox
- **Aspiration périphérique**
- Eclairage du plan de travail 3 × 3 W modules LED
- Fonction Dimmer, variateur d'intensité
- softLight

**Accessoires en option**

| | | |
|---|---|---|
| Jeu de montage pour mode recyclage | **LZ53450** | **CHF 129.–**<br>*CHF 119.45* |
| Module de recyclage cleanAir | **LZ57300** | **CHF 749.–**<br>*CHF 643.52* |

**Hotte murale**

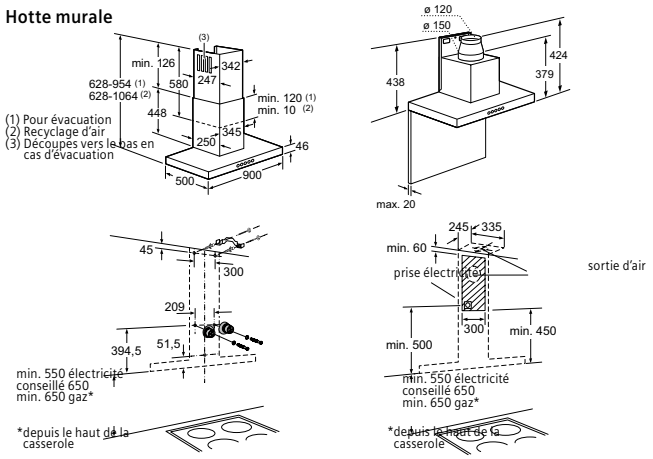


LC98BC542 **Finitions spéciales sur demande** Dimensions en mm

## LC68BC542
**Acier inox**

**CHF 1760.–**
*CHF 1629.63*

excl. TAR CHF 6.–/5.56

**Fonctionnement/Puissance**
- Fonctionne en évacuation d'air ou en mode recyclage
- Pour le fonctionnement en mode recyclage, il est nécessaire d'adapter la hotte
- moyennant un set de démarrage ou un module cleanAir (accessoire en option)
- Débit d'évacuation selon DIN/EN 61591 max. en régime normal 410 m³/h, niveau
- intensif 600 m³/h
- Niveau sonore selon les normes EN 60704-3 et EN 60704-2-13 en évacuation:
- Max. utilisation normale: 61 dB(A) re 1 pW, Intensif: 68 dB(A) re 1 pW

**Confort**
- Poussoirs avec affichage 7 segments
- 3 puissances d'aspiration + 2 positions intensives
- Niveau intensif avec rappel automatique
- Déclenchement retardé 10 min.
- Aspiration à haute performance et à double flux d'air
- Filtre à graisse métallique, résistant au lave-vaisselle
- Témoin de saturation du filtre métallique et à charbon actif

**Design**
- Concept lightDesign blanc/bleu
- Cache-filtre design, entièrement en inox
- **Aspiration périphérique**
- Eclairage du plan de travail 2 × 3 W modules LED
- Fonction Dimmer, variateur d'intensité
- softLight

**Accessoires en option**

| | | |
|---|---|---|
| Jeu de montage pour mode recyclage | **LZ53250** | **CHF 99.–**<br>*CHF 91.65* |
| Module de recyclage cleanAir | **LZ57300** | **CHF 749.–**<br>*CHF 643.52* |

**Hotte murale**

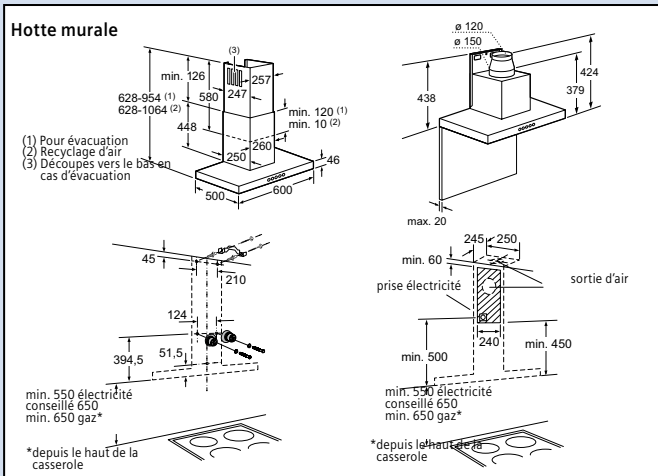


LC68BC542 **Finitions spéciales sur demande** Dimensions en mm

# Lave-vaisselle 55 cm.

**SM55E532CH** **CHF 2870.–**
**Acier inox** *CHF 2657.41*
**Intégrable**
(v. ill.)

**SM55E232CH** **CHF 2610.–**
**blanc** *CHF 2416.67*
**Intégrable**

**SM55E632CH** **CHF 2610.–**
**noir** *CHF 2416.67*
**Intégrable**

excl. TAR CHF 12.–/11.11

**Puissance et consommation**
- Capacité 12 couverts
- [1.] Consommation d'électricité: 291 kWh par an
- [1.] Consommation d'eau: 2800 litres par an
- [2.] Consommation d'électricité: 1,03 kWh
- [2.] Consommation d'eau: 10 l
- Puissance acoustique: 44 dB (re 1 pW)

**Programmes et fonctions spéciales**
- 5 programmes: Intensif 65–70°, Normal 55°, Eco 50–62°, rapide 45°, Prélavage
- 2 fonctions supplémentaires: Economie d'énergie, programmation du départ différé 1–9 heures

**Sécurité**
- aquaStop

**Confort**
- Indicateur à LED de remplissage sel/rince-éclat
- Corbeille supérieure:
  – 3 tablettes
  – rangée supplémentaire pour les verres
  – 2 supports rabattables pour verres
- Corbeille inférieure: grand panier à couverts

**Accessoires en option pour SM55E**

| | | |
|---|---|---|
| Panier à couverts vario | **SZ72Z640CH** | **CHF 61.–** *CHF 56.48* |
| Support à tasses pour le panier inférieur | **SZ72Z270CH** | **CHF 82.–** *CHF 75.93* |

**Accessoires en option SM55E532CH**

| | | |
|---|---|---|
| Panneau décoratif inox | **SZ72Z105CH** | **CHF 275.–** *CHF 254.63* |

**Accessoires en option SM55E232CH**

| | | |
|---|---|---|
| Panneau décoratif blanc | **SZ72Z102CH** | **CHF 173.–** *CHF 160.19* |

**Accessoires en option SM55E632CH**

| | | |
|---|---|---|
| Panneau décoratif noir | **SZ72Z106CH** | **CHF 173.–** *CHF 160.19* |

**SM65E332CH** **CHF 2610.–**
**Entièrement intégrable** *CHF 2416.67*

excl. TAR CHF 12.–/11.11

**Puissance et consommation**
- Capacité 12 couverts
- [1.] Consommation d'électricité: 291 kWh par an
- [1.] Consommation d'eau: 2800 litres par an
- [2.] Consommation d'électricité: 1,03 kWh
- [2.] Consommation d'eau: 10 l
- Puissance acoustique: 44 dB (re 1 pW)

**Programmes et fonctions spéciales**
- 5 programmes: Intensif 65–70°, Normal 55°, Eco 50–62°, rapide 45°, Prélavage
- 2 fonctions supplémentaires: Economie d'énergie, programmation du départ différé 1–9 heures
- **Sécurité**
- aquaStop

**Confort**
- Indicateur à LED de remplissage sel/rince-éclat
- Corbeille supérieure:
  – 3 tablettes
  – rangée supplémentaire pour les verres
  – 2 supports rabattables pour verres
- Corbeille inférieure: grand panier à couverts

**Accessoires en option**

| | | |
|---|---|---|
| Panier à couverts vario | **SZ72Z640CH** | **CHF 61.–** *CHF 56.48* |
| Support à tasses pour le panier inférieur | **SZ72Z270CH** | **CHF 82.–** *CHF 75.93* |

**Encastrement sous plan de travail dans niche normale «standard»**

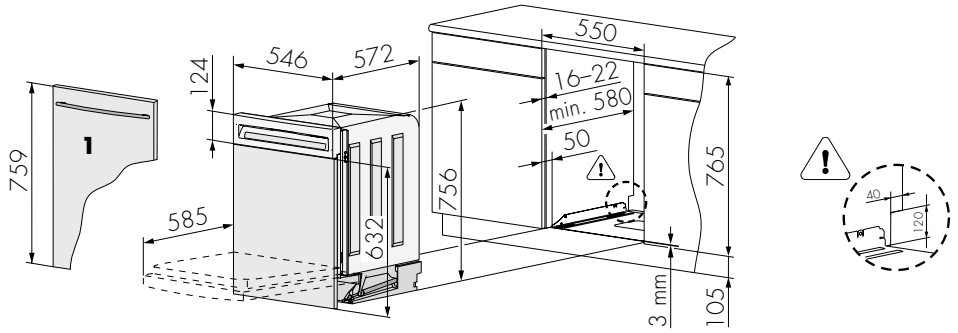


Modèles SM

Dimensions en mm

[1.] Consommation annuelle d'eau, calculée avec un raccordement à l'eau froide et en programme Eco 50–62 °C (inclus consommation en stand-by).
[2.] Consommation par machine calculée avec un raccordement à l'eau froide et en programme Eco 50–62 °C.

# Lave-vaisselle 60 cm.

## Lave-vaisselle speedMatic 60 cm intégrable

suisse series

**SX56P593CH**
**Acier inox**
**(86,5 – 92,5 cm)**

**CHF 2460.–**
*CHF 2277.78*

excl. TAR CHF 12.–/11.11

**Puissance et consommation**
- Capacité 14 couverts
- [1.] Consommation d'électricité 266 kWh/an
- [1.] Consommation d'eau 2660 litres/an
- [2.] Consommation d'électricité 0,93 kWh
- [2.] Consommation d'eau 9,5 l
- Puissance acoustique 42 dB(A) re 1 pW
- Classe d'efficacité de séchage A

**Programmes et fonctions spéciales**
- 6 programmes: Intensif 70, auto 45°–65°, Eco 50, Délicat 40, swissExpress 1h, Prélavage
- 4 fonctions supplémentaires: Zone intensive, Demi-charge, varioSpeed Plus, hygiènePlus

**Technologie lavage et séchage**
- aquaSensor, capacité variable automatique

**Sécurité**
- aquaStop® avec garantie à vie
- Verrouillage de porte
- Verrouillage de touches

**Confort**
- Tiroir varioPlus
- Paniers varioFlexPlus
- Panier supérieur avec rackMatic (3 niveaux)
- Assistant de dosage
- Programmation du départ différé: 1 à 24 h
- Affichage électronique du temps restant
- Témoin électronique du niveau de sel
- Témoin du produit de rinçage
- Porte avec fermeture Servo
- Couleurs de l'indicateur: bleu/blanc

**Accessoire**
- Protection antivapeur incl.

**Accessoires en option**

| | |
|---|---|
| Panier pour verres à long pied | SZ73640 |
| Panier à couverts | SZ73100 |
| Rallonge pour arrivée et écoulement d'eau | SZ72010 |
| Set de rinçage | SZ73000 |
| Cassette pour argenterie | SZ73001 |
| Charnière pivotante | SZ73010 |
| Jeu de fixation acier inox | SZ73015 |
| Panier pour verres à vin | SZ73300 |

**Hauteur de panneau 561 – 661 mm**

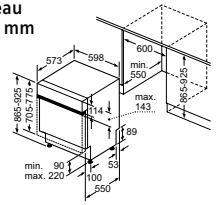


Pieds à visser réglables en hauteur
Hauteur du socle pour hauteur d'appareils 865 90 – 160 mm
Hauteur du socle pour hauteur d'appareils 925 150 – 220 mm
Panneau inox max. 143 mm

SX56P593CH Dimensions en mm

**Raccordement électrique** **Raccordement à l'eau: G ¾"**

**230 V/10 A**
**Prêt à brancher**

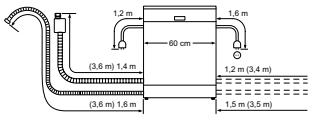


Raccordement pour lave-vaisselle de 60 cm.
( ) Calculé avec rallonge SZ72010

SX56P593CH Dimensions en mm

## Lave-vaisselle speedMatic 60 cm intégrable

suisse series

**SX56P555CH**
**Acier inox (86,5 – 92,5 cm)**

**CHF 2210.–**
*CHF 2046.30*

**SX56P255CH**
**blanc (86,5 – 92,5 cm)**

**CHF 2070.–**
*CHF 1916.67*

**SX56P655CH**
**noir (86,5 – 92,5 cm)**
(v. ill.)

**CHF 2070.–**
*CHF 1916.67*

excl. TAR CHF 12.–/11.11

**Puissance et consommation**
- Capacité 13 couverts
- [1.] Consommation d'électricité 262 kWh/an
- [1.] Consommation d'eau 2660 litres/an
- [2.] Consommation d'électricité 0,92 kWh
- [2.] Consommation d'eau 9,5 l
- Puissance acoustique 44 dB(A) re 1 pW
- Classe d'efficacité de séchage A

**Programmes et fonctions spéciales**
- 6 programmes: Intensif 70, auto 45°–65°, Eco 50, Délicat 40, swissExpress 1h, Prélavage
- 4 fonctions supplémentaires: Zone intensive, varioSpeed Plus, Extra sec, hygiènePlus

**Technologie lavage et séchage**
- Système d'économie d'eau
- aquaSensor, capacité variable automatique

**Sécurité**
- aquaStop® avec garantie à vie
- Verrouillage de porte
- Verrouillage de touches

**Confort**
- Paniers varioFlexPlus
- Panier supérieur avec rackMatic (3 niveaux)
- Panier à couverts variable dans le panier inférieur
- Assistant de dosage
- Programmation du départ différé: 1 à 24 h
- Affichage électronique du temps restant
- Témoin électronique du niveau de sel
- Témoin du produit de rinçage
- Porte avec fermeture Servo
- Couleurs de l'indicateur: bleu/blanc

**Accessoire**
- Protection antivapeur incl.

**Accessoires en option**

| | |
|---|---|
| Panier pour verres à long pied | SZ73640 |
| Rallonge pour arrivée et écoulement d'eau | SZ72010 |
| Set de rinçage | SZ73000 |
| Cassette pour argenterie | SZ73001 |
| Charnière pivotante | SZ73010 |
| Jeu de fixation acier inox | SZ73015 |
| Panier pour verres à vin | SZ73300 |

**Hauteur de panneau 561 – 661 mm**

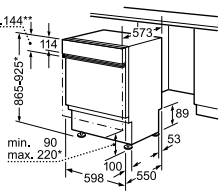


Pieds à visser réglables en hauteur
Hauteur du socle pour hauteur d'appareils 865 90 – 160 mm
Hauteur du socle pour hauteur d'appareils 925 150 – 220 mm
Panneau inox max. 143 mm

Modèle SX... Dimensions en mm

**Raccordement électrique** **Raccordement à l'eau: G ¾"**

**230 V/10 A**
**Prêt à brancher**

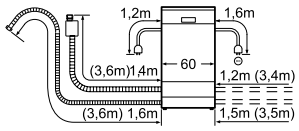


Raccordement pour lave-vaisselle de 60 cm.
( ) Calculé avec rallonge SZ72010

Modèle SX... Dimensions en mm

[1.] Consommation annuelle d'eau, calculée avec un raccordement à l'eau froide et en programme Eco 50 °C (inclus consommation en stand-by).
[2.] Consommation par machine calculée avec un raccordement à l'eau froide et en programme Eco 50 °C.

# Lave-vaisselle 60 cm.

## Lave-vaisselle speedMatic 60 cm
## Entièrement intégrable

suisse series

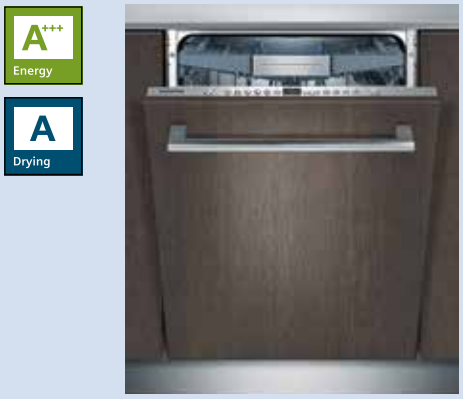

**SX66P093CH**
**(86,5 – 92,5 cm)**

**CHF 2520.–**
*CHF 2333.33*

excl. TAR CHF 12.– /11.11

**Puissance et consommation**
- Puissance et consommation
- Capacité 14 couverts
- [1.] Consommation d'électricité 266 kWh/an
- [1.] Consommation d'eau 2'660 litres/an
- [2.] Consommation d'électricité 0,93 kWh
- [2.] Consommation d'eau 9,5 l
- Puissance acoustique 41 dB(A) re 1 pW
- Classe d'efficacité de séchage A

**Programmes et fonctions spéciales**
- 6 programmes: auto 65 °–75 °, auto 45 °–65 °, auto 35 °–45 °, Eco 50 °, swissExpress 1h, Prélavage
- 4 fonctions supplémentaires: Zone intensive, varioSpeed Plus, hygiène fonction, Demi-charge

**Technologie lavage et séchage**
- aquaSensor, capacité variable automatique

**Sécurité**
- aquaStop® avec garantie à vie
- Verrouillage de porte

**Confort**
- Tiroir varioPlus
- timeLight
- Commande metalTouch (métal)
- Paniers varioFlexPlus
- Panier supérieur avec rackMatic (3 niveaux)
- Assistant de dosage
- Programmation du départ différé: 1 à 24 h
- Affichage du temps restant
- Témoin électronique du niveau de sel
- Témoin du produit de rinçage
- Porte avec fermeture Servo
- Couleurs de l'indicateur: rouge

**Accessoire**
- Protection antivapeur incl.

**Accessoires en option**

| | |
|---|---|
| Panier pour verres à long pied | SZ73640 |
| Rallonge pour arrivée et écoulement d'eau | SZ72010 |
| Set de rinçage | SZ73000 |
| Cassette pour argenterie | SZ73001 |
| Charnière pivotante | SZ73010 |
| Panier pour verres à vin | SZ73300 |
| Jeu de fixation acier inox | SZ73015 |

**Hauteur de panneau 705 – 775 mm**

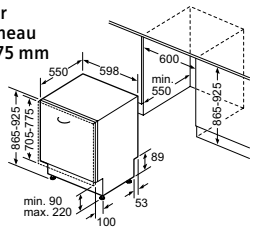


Pieds à visser réglables en hauteur
Hauteur du socle pour hauteur d'appareils 865 90 – 160 mm
Hauteur du socle pour hauteur d'appareils 925 150 – 220 mm
Panneau inox max. 143 mm

SX66P093CH Dimensions en mm

**Raccordement électrique**

**230 V/10 A**
**Prêt à brancher**

**Raccordement à l'eau: G ¾"**

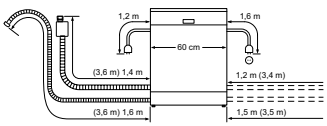


Raccordement pour lave-vaisselle de 60 cm.
( ) Calculé avec rallonge SZ72010

SX66P093CH Dimensions en mm

**SX66M037CH**
**(86,5–92,5 cm)**

**CHF 2340.–**
*CHF 2166.67*

excl. TAR CHF 12.– /11.11

**Puissance et consommation**
Capacité 14 couverts
- [1.] Consommation d'électricité 237 kWh/an
- [1.] Consommation d'eau 2'800 litres/an
- [2.] Consommation d'électricité 0,82 kWh
- [2.] Consommation d'eau 10 l
- Puissance acoustique 42 dB(A) re 1 pW
- Classe d'efficacité de séchage A

**Programmes et fonctions spéciales**
- 6 programmes: Intensif 70 °, auto 45 °–65 °, Eco 50 °, Délicat 40 °, Rapide 45 °, Prélavage
- 4 fonctions supplémentaires: Zone intensive, varioSpeed, Sec brillant, hygiène fonction

**Technologie lavage et séchage**
- Séchage zéolithe
- aquaSensor, capacité variable automatique

**Sécurité**
- aquaStop® avec garantie à vie
- Verrouillage de porte

**Confort**
- Tiroir varioPlus
- Paniers varioFlexPlus
- Panier supérieur avec rackMatic (3 niveaux)
- Assistant de dosage
- Programmation du départ différé: 1 à 24 h
- Affichage du temps restant
- Témoin électronique du niveau de sel
- Témoin du produit de rinçage
- infoLight
- Porte avec fermeture Servo
- Couleur de l'indicateur: rouge

**Accessoire**
- Protection antivapeur incl.

**Accessoires en option**

| | |
|---|---|
| Panier pour verres à long pied | SZ73640 |
| Panier à couverts | SZ73100 |
| Rallonge pour arrivée et écoulement d'eau | SZ72010 |
| Set de rinçage | SZ73000 |
| Cassette pour argenterie | SZ73001 |
| Charnière pivotante | SZ73010 |
| Panier pour verres à vin | SZ73300 |
| Jeu de fixation acier inox | SZ73015 |

**Hauteur de panneau 705 – 775 mm**

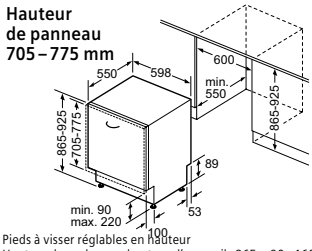


Pieds à visser réglables en hauteur
Hauteur du socle pour hauteur d'appareils 865 90 – 160 mm
Hauteur du socle pour hauteur d'appareils 925 150 – 220 mm
Panneau inox max. 143 mm

SX66M037CH Dimensions en mm

**Raccordement électrique**

**230 V/10 A**
**Prêt à brancher**

**Raccordement à l'eau: G ¾"**

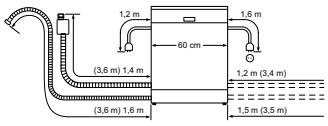


Raccordement pour lave-vaisselle de 60 cm.
( ) Calculé avec rallonge SZ72010

SX66M037CH Dimensions en mm

[1.] Consommation annuelle d'eau, calculée avec un raccordement à l'eau froide et en programme Eco 50 °C (inclus consommation en stand-by).
[2.] Consommation par machine calculée avec un raccordement à l'eau froide et en programme Eco 50 °C.

# Plans de perçage de décor.

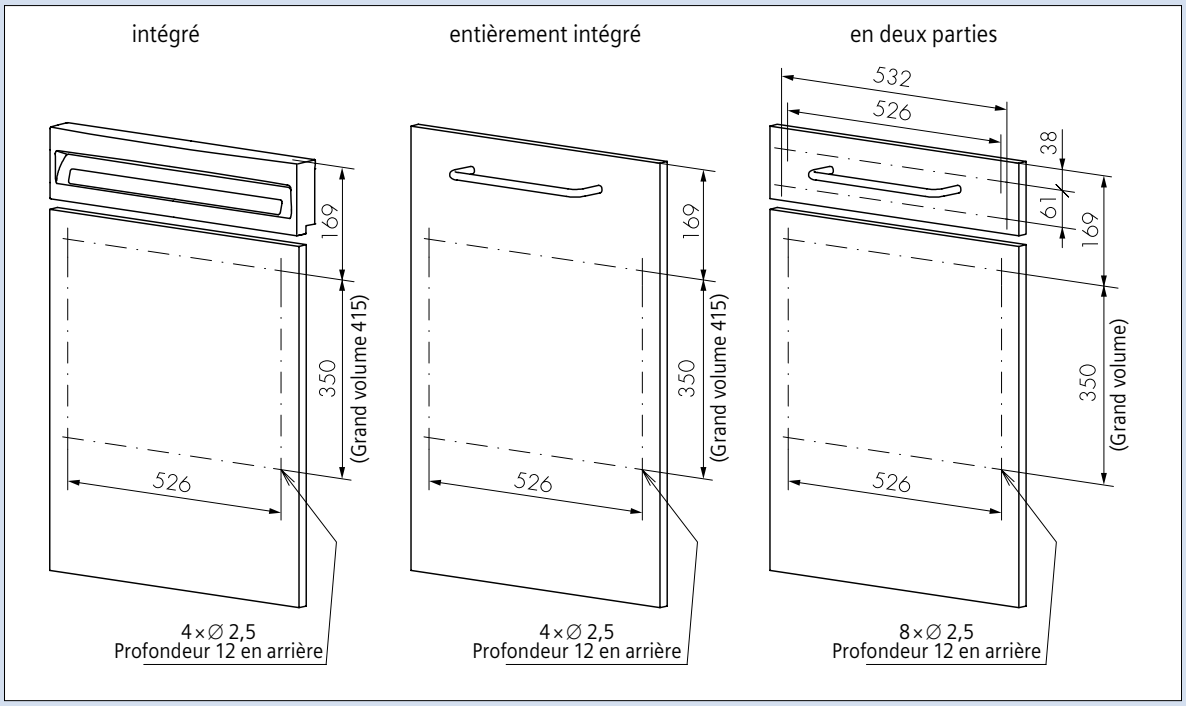


# Exemple de raccordement.

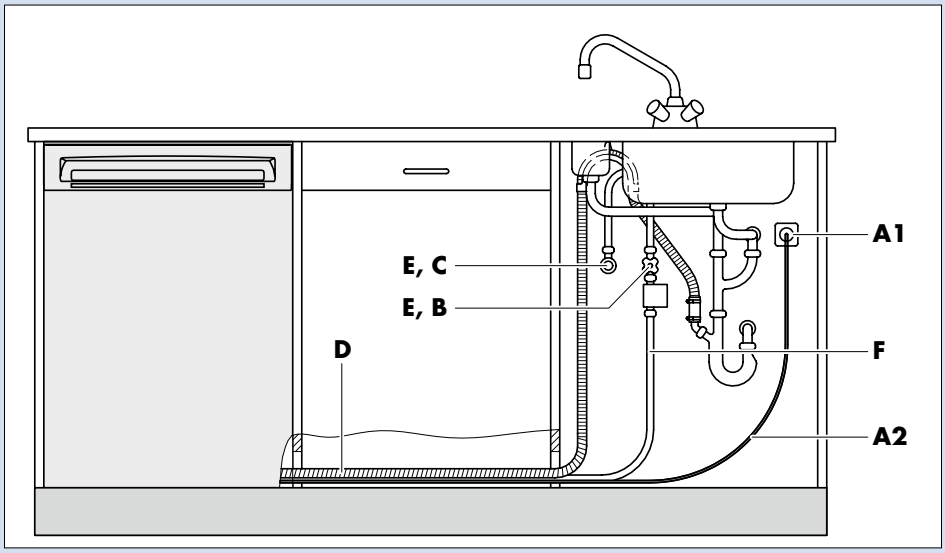


| | Désignation | |
|---|---|---|
| A1 | Prise électrique | Oui |
| A2 | Câble de raccordement | Longueur 1,5 m |
| B | Raccordement eau froide | Oui |
| C | Raccordement eau chaude | Oui |
| D | Tuyau d'écoulement | Longueur 1,6 m, diamètre intérieur = 22 mm |
| E | Fermeture de l'arrivée d'eau | Oui |
| F | aquaStop / alimentation avec filtre, raccord G ¾" | Longueur 1,55 m |

# Lave-vaisselle 60 cm.

| SN | Hauteur de l'appareil 655 – 725 mm | | | | | | Hauteur de l'appareil 705 – 775 mm SX / SL | | | | | |
|---|---|---|---|---|---|---|---|---|---|---|---|---|
| Hauteur de socle en mm / Hauteur de niche en mm | 815 | 825 | 835 | 845 | 855 | 865 | 875 | 885 | 895 | 905 | 915 | 925 |
| < 90 | 81,5 | 81,5 | 81,5 | 81,5 | 81,5 | 86,5<br>81,5 | 86,5<br>81,5 | 86,5 | 86,5 | 86,5 | 86,5 | 86,5 |
| 90 | 81,5 | 81,5<br>81,5 | 81,5 | 81,5 | 81,5 | 86,5<br>81,5 | 81,5<br>86,5<br>86,5 | 86,5 | 86,5 | 86,5 | 86,5 | 86,5 |
| 100 | 81,5 | 81,5 | 81,5<br>81,5 | 81,5 | 81,5 | 86,5<br>81,5 | 86,5<br>81,5 | 86,5<br>86,5 | 86,5 | 86,5 | 86,5 | 86,5 |
| 110 | 81,5 | 81,5 | 81,5 | 81,5<br>81,5 | 81,5 | 86,5<br>81,5 | 86,5<br>81,5 | 86,5 | 86,5<br>86,5 | 86,5 | 86,5 | 86,5 |
| 120 | 81,5 | 81,5 | 81,5 | 81,5 | 81,5<br>81,5 | 86,5<br>81,5 | 86,5<br>81,5 | 86,5 | 86,5 | 86,5<br>86,5 | 86,5 | 86,5 |
| 130 | 81,5 | 81,5 | 81,5 | 81,5 | 81,5 | 81,5<br>81,5<br>86,5 | 86,5<br>81,5 | 86,5 | 86,5 | 86,5 | 86,5<br>86,5 | 86,5 |
| 140 | 81,5 | 81,5 | 81,5 | 81,5 | 81,5 | 86,5<br>81,5 | 81,5<br>81,5<br>86,5 | 86,5 | 86,5 | 86,5 | 86,5 | 86,5<br>86,5 |
| 150 | 81,5 | 81,5 | 81,5 | 81,5 | 81,5 | 86,5<br>81,5 | 86,5<br>81,5 | 86,5 | 86,5 | 86,5 | 86,5 | 86,5 |
| 160 | 81,5 | 81,5 | 81,5 | 81,5 | 81,5 | 86,5<br>81,5 | 86,5<br>81,5 | 86,5 | 86,5 | 86,5 | 86,5 | 86,5 |
| 170 | | 81,5 | 81,5 | 81,5 | 81,5 | 81,5 | 86,5<br>81,5 | 86,5 | 86,5 | 86,5 | 86,5 | 86,5 |
| 180 | | | 81,5 | 81,5 | 81,5 | 81,5 | 81,5 | 86,5 | 86,5 | 86,5 | 86,5 | 86,5 |
| 190 | | | | 81,5 | 81,5 | 81,5 | 81,5 | | 86,5 | 86,5 | 86,5 | 86,5 |
| 200 | | | | | 81,5 | 81,5 | 81,5 | | | 86,5 | 86,5 | 86,5 |
| 210 | | | | | | 81,5 | 81,5 | | | | 86,5 | 86,5 |
| 220 | | | | | | | 81,5 | | | | | 86,5 |

**Légende**

81,5 Encastrement normal des lave-vaisselle 81,5 cm

81,5 Solution spéciale: panneau frontal en deux parties avec charnière

81,5 Solution spéciale: 81,5 cm (seulement VI) avec 10 mm d'espace du plan de travail ➔ liste décor – sécurité enfants pas possible

86,5 Encastrement normal des lave-vaisselle 86,5 cm

86,5 Solution spéciale: panneau frontal en deux parties avec charnière

86,5 Solution spéciale: 86,5 cm (seulement VI) avec 10 mm d'espace du plan de travail ➔ liste décor – sécurité enfants pas possible

**La charnière pivotante.**

La charnière pivotante SZ 73010 apporte une solution partout où l'encastrement optimal d'un lave-vaisselle s'avère impossible. Grâce à cet accessoire spécial, l'encastrement devient un jeu d'enfant: grâce à la charnière, la façade du meuble en deux parties s'abaisse et la porte de l'appareil s'ouvre sans problème.

# Réfrigérateurs-congélateurs combinés.

**Intégrable**
**14/6 SMS 177,8 cm**

**KIFO30S02**
**Charnières à droite**

**CHF 3350.–**
*CHF 3101.85*

**KIFO30S02L**
**Charnières à gauche**

**CHF 3350.–**
*CHF 3101.85*

excl. TAR CHF 30.–/27.78

- Consommation annuelle d'énergie: 230 kWh/année A++
- Capacité utile totale: 303 litres
- Capacité utile de la partie réfrigérateur: 232 litres
- Capacité utile de la partie surgélation: 71 litres

**Equipement**
- Régulation de la température électronique
- Affichage digital de la température

**Equipement partie réfrigération**
- Eclairage clair à projecteurs LED encastrés
- 5 plaques de verre
- 1 grand bac à légumes
- 5 compartiments dans la porte, universels variables, dont 1 pour beurre/fromage

**Equipement partie congélation**
- 3 tiroirs
- Bac à glaçons

**Réfrigérateur-congélateur combiné**

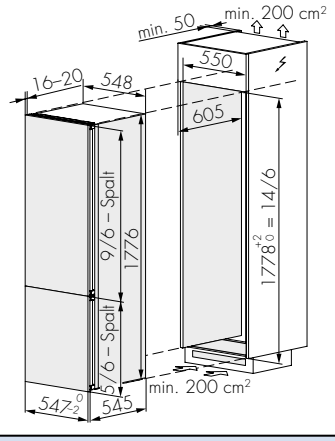


KIFO30S

Dimensions en mm

# Réfrigérateurs-congélateurs combinés.

## Décorable
## 12/6 SMS 152,4 cm

## Intégrable
## 12/6 SMS 152,4 cm

| | | |
|---|---|---|
| **KFFO25S02**<br>**Charnières à droite** | **CHF 3240.–**<br>*CHF 3000.–* | |
| **KFFO25S02L**<br>**Charnières à gauche** | **CHF 3240.–**<br>*CHF 3000.–* | |

excl. TAR CHF 30.–/27.78

- Consommation annuelle d'énergie: 212 kWh/année A++
- Capacité utile totale: 252 litres
- Capacité utile de la partie réfrigérateur: 181 litres
- Capacité utile de la partie surgélation: 71 litres

**Equipement**
- Régulation de la température électronique
- Affichage digital de la température

**Equipement partie réfrigération**
- 4 plaques de verre
- 1 grand bac à légumes
- 4 compartiments universels variables dans la porte

**Equipement partie congélation**
- 3 tiroirs
- Bac à glaçons

**Accessoires en option**

| | | |
|---|---|---|
| Cadre décor noir avec poignée | **KFFO25SDS** | **CHF 115.–**<br>*CHF 106.50* |
| Cadre décor blanc avec poignée | **KFFO25SDW** | **CHF 115.–**<br>*CHF 106.50* |

**Réfrigérateur-congélateur combiné**

Dimensions de la plaque décor:

Décor en haut:
Largeur: 535 mm,
Hauteur: 877 mm,
Epaisseur: jusqu'à 4 mm

Décor en bas:
Largeur: 535 mm,
Hauteur: 623 mm,
Epaisseur: bis 4 mm

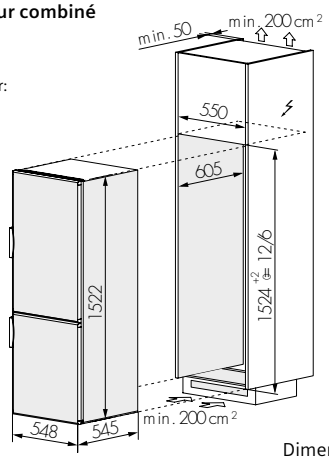


KFFO25 Dimensions en mm

| | | |
|---|---|---|
| **KIFO25S02**<br>**Charnières à droite** | **CHF 3200.–**<br>*CHF 2962.96* | |
| **KIFO25S02L**<br>**Charnières à gauche** | **CHF 3200.–**<br>*CHF 2962.96* | |

excl. TAR CHF 30.–/27.78

- Consommation annuelle d'énergie: 212 kWh/année A++
- Capacité utile totale: 252 litres
- Capacité utile de la partie réfrigérateur: 181 litres
- Capacité utile de la partie surgélation: 71 litres

**Equipement**
- Régulation de la température électronique
- Affichage digital de la température

**Equipement partie réfrigération**
- 4 plaques de verre
- 1 grand bac à légumes
- 4 compartiments universels variables dans la porte

**Equipement partie congélation**
- 3 tiroirs
- Bac à glaçons

**Réfrigérateur-congélateur combiné**

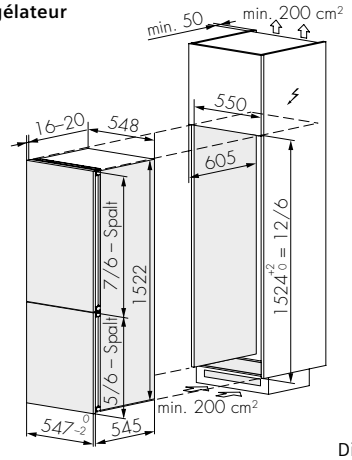


KIFO25S Dimensions en mm

# Réfrigérateurs.

## Intégrable
## 12/6 SMS 152,4 cm

## Décorable
## 10/6 SMS 126,8 cm

| | |
|---|---|
| **KIFO28K02**<br>**Charnières à droite** | **CHF 3100.–**<br>*CHF 2870.37* |
| **KIFO28K02L**<br>**Charnières à gauche** | **CHF 3100.–**<br>*CHF 2870.37* |

excl. TAR CHF 30.–/27.78

- Consommation annuelle d'énergie: 204 kWh/année A++
- Capacité utile totale: 281 litres
- Capacité utile de la partie réfrigérateur: 257 litres
- Capacité utile de la partie surgélation: 24 litres

**Equipement**
- Régulation de la température électronique
- Affichage digital de la température

**Equipement partie réfrigération**
- 4 plaques de verre
- 1 grand bac à légumes
- 1 compartiment tiroir à panier (zone de température avec env. +10 °C)
- 5 compartiments dans la porte, universels variables, dont 1 pour beurre/fromage
- Porte-bouteilles (aussi pour les bouteilles de 2 litres)

**Equipement partie congélation**
- Bac à glaçons

| | |
|---|---|
| **KFFO24L02**<br>**Charnières à droite** | **CHF 2400.–**<br>*CHF 2222.22* |
| **KFF024L02L**<br>**Charnières à gauche** | **CHF 2400.–**<br>*CHF 2222.22* |

excl. TAR CHF 30.–/27.78

- Consommation annuelle d'énergie: 192 kWh/année A++
- Capacité utile totale: 224 litres
- Capacité utile de la partie réfrigérateur: 201 litres
- Capacité utile de la partie surgélation: 23 litres

**Equipement**
- Régulation de la température électronique
- Affichage digital de la température

**Equipement partie réfrigération**
- 4 plaques de verre
- 1 grand bac à légumes
- 5 compartiments dans la porte, universels variables, dont 1 pour beurre/fromage

**Equipement partie congélation**
- Bac à glaçons

**Accessoires en option**

| | | |
|---|---|---|
| Cadre décor noir avec poignée | **KFFO24LDS** | **CHF 67.–**<br>*CHF 62.05* |
| Cadre décor blanc avec poignée | **KFFO24LDW** | **CHF 67.–**<br>*CHF 62.05* |

**Réfrigérateur**

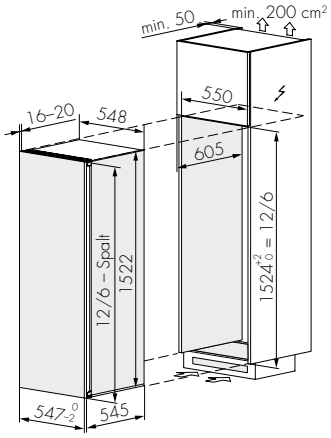


KIFO28K — Dimensions en mm

**Réfrigérateur**

Dimensions du panneau décoration
Largeur: 535 mm,
Hauteur: 1258 mm,
Epaisseur: jusqu'à 4 mm

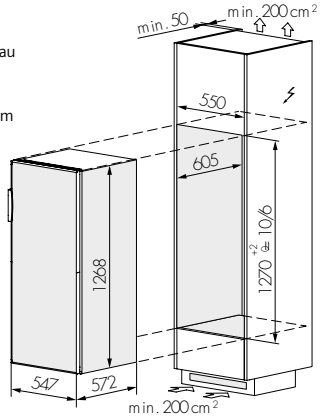


KFFO24L — Dimensions en mm

# Réfrigérateurs.

**Intégrable**
**10/6 SMS 126,8 cm**

| | |
|---|---|
| **KIFO24L02**<br>**Charnières à droite** | **CHF 2360.–**<br>*CHF 2185.19* |
| **KIFO24L02L**<br>**Charnières à gauche** | **CHF 2360.–**<br>*CHF 2185.19* |

excl. TAR CHF 30.–/27.78

- Consommation annuelle d'énergie: 192 kWh/année A++
- Capacité utile totale: 224 litres
- Capacité utile de la partie réfrigérateur: 201 litres
- Capacité utile de la partie surgélation: 23 litres

**Equipement**
- Régulation de la température électronique
- Affichage digital de la température

**Equipement partie réfrigération**
- 4 plaques de verre
- 1 grand bac à légumes
- 5 compartiments dans la porte, universels variables, dont 1 pour beurre/fromage

**Equipement partie congélation**
- Bac à glaçons

**Réfrigérateur**

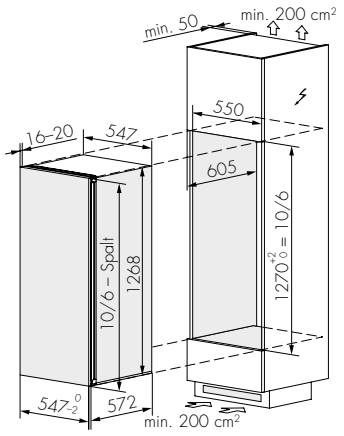


KIFO24L

Dimensions en mm

# Déclaration de fours à vapeur, fours et cuisinières électriques.

La déclaration de marchandise standardisée correspond aux directives publiées par l'ASSOCIATION SUISSE DES FABRICANTS ET FOURNISSEURS D'APPAREILS ÉLECTRODOMESTIQUES FEA en collaboration avec les organisations de consommateurs. La déclaration de marchandise est basée sur les normes de l'IEC, INTERNATIONAL ELECTROTECHNICAL COMMISSION (Commission technique CT 59).

| **Désignation appareil** | | | **Fours à encastrer** | | | **Cuisinières à encastrer** | |
|---|---|---|---|---|---|---|---|
| **Type d'appareil** | | | **HB5605Z1C** | **HB5305Z1C**<br>**HB5302Z1C**<br>**HB5306Z1C** | **HB3005Z1C**<br>**HB3002Z1C**<br>**HB3006Z1C** | **HE3305Z1C**<br>**HE3302Z1C**<br>**HE3306Z1C** | **HE1002Z1C**<br>**HE1006Z1C** |
| **Illustration en page** | | | 5 | 5 | 5 | 6 | 6 |
| **Données relatives à la consommation** | | | | | | | |
| **Données de consommation**[1] | | | | | | | |
| Classe d'efficacité énergétique | | | A | A | A | A | A |
| Consommation d'énergie/durée cuisson conv. | | kWh/min | 0,93/48 | 0,78/49 | 0,78/49 | 0,78/49 | 0,75/45 |
| Consommation d'énergie/durée cuisson AP/CHT | | kWh/min | 0,79/47 | 0,84/49 | 0,84/49 | 0,84/49 | – |
| Consommation d'énergie/durée préchauffage conv. | | kWh/min | 0,33/6,0 | 0,27/7,5 | 0,27/7,5 | 0,27/7,5 | 0,23/6,5 |
| Consommation d'énergie/durée préchauffage AP/CHT | | kWh/min | 0,28/5,0 | 0,26/6,5 | 0,26/6,5 | 0,26/6,5 | – |
| Consommation d'énergie autonettoyage pyrolytique | | kWh | | | | | |
| **Qualités d'utilisation**[2] | | | | | | | |
| Température max. réglable pour chaleur sup./inf./air pulsé/chaleur tournante | | °C | 280/250 | 270/270 | 270/270 | 270/270 | 270/– |
| Température de vapeur | | °C | – | – | – | – | – |
| Puissance de sortie | | W | – | – | – | – | – |
| Surface maximale du gril | | $cm^2$ | 1'100 | 1'100 | 1'100 | 1'100 | 1'100 |
| **Dimensions (de la niche)**[3] | | | | | | | |
| Hauteur | | cm | 76* | 76* | 76* | 76 | 76 |
| Largeur | | cm | 54,8 | 54,8 | 54,8 | 54,8 | 54,8 |
| Profondeur | | cm | 56,9 | 56,9 | 56,9 | 56,9 | 56,9 |
| Profondeur à porte ouverte | | cm | 43,9 | 43,9 | 43,9 | 43,9 | 43,9 |
| **Poids net**[4] | | kg | 47 | 45 | 44 | 46 | 41 |
| **Equipement** | | | | | | | |
| Four | petit/moyen/grand | | moyen | moyen | moyen | moyen | moyen |
| | Volume | $dm^3$ | 55 | 52 | 52 | 52 | 56 |
| Dimensions intérieures | Hauteur | cm | 31,3 | 29,3 | 29,3 | 29,3 | 29,3 |
| | Largeur | cm | 44,2 | 44,2 | 44,2 | 44,2 | 44,2 |
| | Profondeur | cm | 39,8 | 39,8 | 39,8 | 39,8 | 39,8 |
| Eclairage/Hublot | | | • / • | • / • | • / • | • / • | • / • |
| Système de chauffage | Chaleur sup./inf. | | • | • | • | • | • |
| | air pulsé | | – | – | – | – | – |
| | Chaleur tournante | | • | • | • | • | – |
| | Micro-ondes | | – | – | – | – | – |
| | Vapeur | | – | – | – | – | – |
| Nettoyage | | | – | • | • | • | • |
| Autonettoyage | | | – | – | – | – | – |
| Grilloir infrarouge | | | • / – | • / – | • / – | • / – | • / – |
| Grilloir moteur/à air pulsé | | | – / • | – / • | – / • | – / • | – / – |
| Minuterie/Programmateur | | | • / • | • / • | – / – | • / • | – / – |
| Tiroir à ustensiles/chauffable | | | • / • | • / – | • / – | • / – | • / – |
| **Raccordement électronique** | | | | | | | |
| Valeur nominale totale | | kW | 3,4 | 3,4 | 3,4 | 3,4 | 2,8 |
| Valeur de raccordement total max. | | | 3,4 | 3,4 | 3,4 | 10,0–11,7 | 6,3–10,7 |
| Tension/Fréquence | | V | 400 2~ | 400 2~ | 400 2~ | 400 3~/2~ | 400 3~/2~ |
| Ampérage | | A | 2×10 | 2×10 | 2×10 | 3×16/2×20 | 3×10/2×10–20 |
| **Sécurité et service** | | | | | | | |
| Conforme aux normes de sécurité suisses | | | • | • | • | • | • |
| Pays d'origine | | | CH | CH | CH | CH | CH |
| Garantie | | 2 ans | • | • | • | • | • |
| Service par | | Service BSH | • | • | • | • | • |
| **Mode d'emploi** | | a/f/i | • / • / • | • / • / • | • / • / • | • / • / • | • / • / • |
| Instructions de montage | | a/f/i | • / • / • | • / • / • | • / • / • | • / • / • | • / • / • |
| **Nom et adresse du fournisseur** | | | **BSH Electroménager SA, 8954 Geroldswil** | | | | |

**Explications**

- • Disponible/oui
- – Non disponible/non
- [1] Valeurs déterminées conformément à la norme EN 50304
- [2] Valeurs déterminées conformément à la norme IEC60350.
- [3] Pour les appareils destinés à être encastrés, voir les dimensions indiquées dans les instructions d'installation et le prospectus.
- [4] Pour les appareils destinés à être encastrés dans des armoires, veuillez vous assurer que l'armoire supporte le poids de l'appareil.

Remarque: État des données figurant dans le tableau: 04/16. Sous réserve de modifications.

# Plans de cuisson vitrocéramiques.

La déclaration de marchandise standardisée correspond aux directives publiées par l'ASSOCIATION SUISSE DES FABRICANTS ET FOURNISSEURS D'APPAREILS ÉLECTRODOMESTIQUES FEA en collaboration avec les organisations de consommateurs. La déclaration de marchandise est basée sur les normes de l'IEC, INTERNATIONAL ELECTROTECHNICAL COMMISSION (Commission technique CT 59).

| **Nom de la firme ou nom de marque** | | | **Siemens/Plans de cuisson vitrocéramiques** | | | |
|---|---|---|---|---|---|---|
| | | | | | | **EH875SM21E** |
| **Type d'appareil** | | | **EA72Z501C** | **EA71Z502C** | **EA72Z502C** | **EH801SM21E** |
| **Illustration en page** | | | 7 | 7 | 7 | 8 |
| **Dimensions de la niche** | Hauteur | cm | 4,5 | 4,5 | 4,5 | 5,1 (5,5) |
| | Largeur | cm | 56–58,5 | 56 | 56 | 75–78 (78) |
| | Profondeur | cm | 49–53 | 49 | 49 | 49–50 |
| | Poids | kg | 8 | 8 | 8 | 15 |
| **Raccord. électr.** | Tension | 400 V | • | • | • | • / 2 P, N, E [1] |
| | Puissance conn. | kW | 7,0 | 7,1 | 7,0 | 7,2 |
| **Zones de cuisson** | arrière gauche | ø cm | 18 | 18 | 18 | 14,5 |
| | Puissance | kW | 1,8 | 1,8 | 1,8 | 1,4 |
| | arrière droite | ø cm | 21/14** | 21 | 21/14** | 14,5/24 |
| | Puissance | kW | 2,2/1,0 | 2,2 | 2,2/1,0 | 1,4/22 |
| | avant gauche | ø cm | 18 | 18 | 18 | 18 |
| | Puissance | kW | 1,8 | 1,8 | 1,8 | 1,8 |
| | avant droite | ø cm | 14 | 14 | 14 | 21 |
| | Puissance | kW | 1,2 | 1,2 | 1,2 | 2,2 |
| **Chape** | Vitrocéramique | | • | • | • | • |
| | | | | | | |
| **Sécurité et service** | | | | | | |
| Conforme aux normes de sécurité | | | • | • | • | • |
| Pays d'origine | | | CH | CH | CH | ES |
| Garantie | | 2 ans | • | • | • | • |
| Service par | | Service BSH | • | • | • | • |
| Mode d'emploi | | a/f/i | • / • / • | • / • / • | • / • / • | • / • / • |
| Instruction d'installation | | a/f/i | • / • / • | • / • / • | • / • / • | • / • / • |
| **Nom et adresse du fournisseur** | | | **BSH Electroménager SA, 8954 Geroldswil** | | | |

# Déclaration de marchandise pour plan de cuisson.

| **Nom de la firme ou nom de marque** | | | **Siemens/Plans de cuisson vitrocéramiques** | | | | | | | | |
|---|---|---|---|---|---|---|---|---|---|---|---|
| **Type d'appareil** | | | **EH845BFB1E** | **EH645BFB1E** | **EH645BE17E** | **EH875FM27E** | **EH675FEB1E** | **ET845FC17C** | **ET645FN17C** | **ET645FF17C** | **ET645FE17C** |
| **Illustration en page** | | | 9 | 9 | 9 | 10 | 10 | 11 | 11 | 12 | 12 |
| **Dimensions de la niche** | Hauteur | cm | 5,3 | 5,4 | 5,4 | 5,1 | 5,1 | 4,8 | 4,9 | 4,9 | 4,9 |
| | Largeur | cm | 78 | 56 | 56 | 75–78 | 56 | 78 | 56 | 56 | 56 |
| | Profondeur | cm | 50 | 49–50 | 49–50 | 49–50 | 49–50 | 50 | 49–50 | 49–50 | 50 |
| | Poids | kg | 12 | 11 | 11 | 15 | 11 | 11 | 8 | 7 | 8 |
| **Raccord. électr.** | Tension | 400 V | • / 2 P, N, E [1] | • / 2 P, N, E [1] | • / 2 P, N, E [1] | • / 2 P, N, E [1] | • / 2 P, N, E [1] | 2–3 P, N, E | 2–3 P, N, E | 2–3 P, N, E | 2–3 P, N, E |
| | Puissance conn. | kW | 7,29 | 7,2 | 7,2 | 7,2 | 7,2 | 7,6 | 7,5 | 6,6 | 6,6 |
| **Zones de cuisson** | arrière gauche | ø cm | 28/18 | 18/28 | 18 | 14,5 | 18 | 14,5 | 17/17 × 26* | 18 | 18 |
| | Puissance | kW | 2,0/1,8 | 1,8/2,0 | 1,8 | 1,4 | 1,8 | 1,2 | 1,7/2,6 | 2,0 | 2,0 |
| | arrière droite | ø cm | 14,5/14 × 20 | 14,5 | 14,5 | 14,5/24 | 14,5 | 18/23** | 14,5 | 14,5 | 14,5 |
| | Puissance | kW | 1,4 | 1,4 | 1,4 | 1,4/2,2 | 1,4 | 1,5/2,4 | 1,2 | 1,2 | 1,2 |
| | avant gauche | ø cm | 18 | 18 | 18 | 18 | 18 | 12/21** | 18 | 14,5 | 14,5 |
| | Puissance | kW | 1,8 | 1,8 | 1,8 | 1,8 | 1,8 | 0,9/2,2 | 2,0 | 1,2 | 1,2 |
| | avant droite | ø cm | 21 | 21 | 21 | 21 | 21 | 14,5/20/14,5 × 35* | 14,5/21** | 12/21** | 21 |
| | Puissance | kW | 2,2 | 2,2 | 2,2 | 2,2 | 2,2 | 0,9/1,75/2,1 | 1,0/2,2 | 0,9/2,2 | 2,2 |
| **Chape** | Vitrocéramique | | • | • | • | • | • | • | • | • | • |
| | Acier inoxydable | | | | | | | | | | |
| **Sécurité et service** | | | | | | | | | | | |
| Conforme aux normes de sécurité | | | • | • | • | • | • | • | • | • | • |
| Pays d'origine | | | ES | ES | ES | ES | ES | DE | DE | DE | DE |
| Garantie | | 2 ans | • | • | • | • | • | • | • | • | • |
| Service par | | Service BSH | • | • | • | • | • | • | • | • | • |
| Mode d'emploi | | a/f/i | • / • / • | • / • / • | • / • / • | • / • / • | • / • / • | • / • / • | • / • / • | • / • / • | • / • / • |
| Instruction d'installation | | a/f/i | • / • / • | • / • / • | • / • / • | • / • / • | • / • / • | • / • / • | • / • / • | • / • / • | • / • / • |
| **Nom et adresse du fournisseur** | | | **BSH Electroménager SA, 8954 Geroldswil** | | | | | | | | |

# Hottes d’aspiration.

La déclaration de marchandise standardisée correspond aux directives publiées par l’ASSOCIATION SUISSE DES FABRICANTS ET FOURNISSEURS D’APPAREILS ÉLECTRODOMESTIQUES FEA en collaboration avec les organisations de consommateurs. La déclaration de marchandise est basée sur les normes de l’IEC, INTERNATIONAL ELECTROTECHNICAL COMMISSION (Commission technique CT 59).

| **Nom de la firme** | | | **Siemens** | | **Siemens** |
|---|---|---|---|---|---|
| **Désignation appareil** | | | **Hottes îlot** | | **Hottes murales** |
| **Désignation du modèle** | | | **LF98BF542** | **LF97BA542** | **LC97BF532** |
| **Figure page** | | | 14 | 14 | 15 |
| **Données relatives à la consommation[1)]** | | | | | |
| Classe d’efficacité énergétique | | | A | A+ | A+ |
| A+ (basse consommation), G (consommation élevée) | | | | | |
| Consommation annuelle d’énergie | | kWh | 37,3 | 34,1 | 32,5 |
| Classe d’efficacité fluidodynamique | | | | | |
| A (efficacité élevée), G (faible efficacité) | | | A | A | A |
| Classe d’efficacité lumineuse | | | | | |
| A (efficacité élevée), G (faible efficacité) | | | A | A | A |
| Classe d’efficacité de filtration des graisses | | | | | |
| A (efficacité élevée), G (faible efficacité) | | | A | B | C |
| Consommation en mode veille, en marche/arrêt | | W | 0,00/0,23 | 0,00/0,24 | 0,00 |
| **Caractéristiques d’utilisation** | | | | | |
| Débit d’air | | | | | |
| Evacuation[2)] | | | | | |
| à haute intensité | | $m^3/h$ | 770 | 740 | 730 |
| à puissance max. | | $m^3/h$ | 450 | 470 | 460 |
| à puissance min. | | $m^3/h$ | 250 | 260 | 310 |
| Recyclage[2)] | | | | | |
| à haute intensité | | $m^3/h$ | 430 | 410 | 430 |
| à puissance max. | | $m^3/h$ | 340 | 340 | 350 |
| à puissance min. | | $m^3/h$ | 180 | 170 | 160 |
| Pression[2)] | | | | | |
| à haute intensité | | Pa | 430 | 398 | 402 |
| à puissance max. | | Pa | 333 | 330 | 334 |
| à puissance min. | | Pa | 225 | 188 | 197 |
| Niveau sonore[3)] | | | | | |
| à haute intensité | | dB(A) | 67/75 | 63/72 | 65/72 |
| à puissance max. | | dB(A) | 55/71 | 53/68 | 55/68 |
| à puissance min. | | dB(A) | 40/58 | 43/54 | 45/31 |
| **Dimensions[4)]** | | | | | |
| Hauteur | évacuation | cm | 74,4–92,4 | 74,4–92,4 | 62,8–95,4 |
| | recyclage | cm | 79,2–104,4 | 79,2–104,4 | 62,8–106,4 |
| Largeur | | cm | 90 | 90 | 90 |
| Profondeur | | cm | 60 | 60 | 50 |
| Profondeur en position avancée[5)] | | cm | | | |
| **Distance min. du plan de cuisson à** | | | | | |
| Gaz/électrique | | cm | 65/55 | 65/55 | 65/55 |
| **Poids[6)]** | | kg | 31 | 29 | 23 |
| **Équipement** | | | | | |
| Diamètre du raccord d’évacuation | | mm | 150/120 | 150/120 | 150/120 |
| Position du raccord d’évacuation | | | en haut | en haut | en haut |
| Clapet de retenue intégré/joint | | | / | / | / |
| Fonctionnement en mode évacuation/recyclage[7)] | | | • / • | • / • | • / • |
| Type de filtres/nombre | | | métal/3 | métal/3 | métal/3 |
| **Utilisation** | | | | | |
| Interne/externe | | | • / | • / | • / |
| Nombre de vitesses/sans pallier | | | 5 / | 5 / | 4 / |
| Réglage de la puissance électronique/électromécanique | | | / • | / • | / • |
| **Eclairage** | | | | | |
| Halogène/LED | | | / • | / • | / • |
| Puissance | | W | 12 | 12 | 9 |
| Puissance des moteurs | | W | 160 | 130 | 130 |
| **Raccordement électrique** | | | | | |
| Raccordement électrique | | V/W | 230/172 | 230/142 | 230/139 |
| Longueur du câble de raccordement | | m | 1,3 | 1,3 | 1,3 |
| **Sécurité et service** | | | | | |
| Conforme aux normes de sécurité suisses | | | • | • | • |
| Pays d’origine | | | DE | DE | DE |
| Garantie | | 2 ans | • | • | • |
| Service par | | Service BSH | • | • | • |
| Mode d’emploi | | a/f/i | • / • / • | • / • / • | • / • / • |
| Instructions de montage | | a/f/i | • / • / • | • / • / • | • / • / • |
| **Nom et adresse du fournisseur** | | | **BSH Electroménager SA, 8954 Geroldswil** | | |

**Explications**

- • Disponible/oui
- – Non disponible/non
- 1) Valeurs déterminées conformément au règlement UE 65/2014 relatif à l’étiquetage énergétique.
- 2) Débit d’air au point de travail selon la norme EN 61591.
- 3) Niveau sonore dB( A )re 1 pW selon la norme EN 60704-3.
- 4) Pour les appareils encastrables, voir aussi les dimensions indiquées dans les instructions d’installation et le prospectus.
- 5) Tiroir entièrement déployé.
- 6) Poids net, y compris les filtres métalliques (Veuillez vous assurer que l’armoire, le mur ou le plafond supporte le poids de l’appareil).
- 7) Convertible pour fonctionner en mode recyclage.

Remarque: Etat des indications des tableaux 04/16. Tous développements ultérieurs réservés.

| | Siemens | | | Siemens | |
|---|---|---|---|---|---|
| | Hottes murales | | | Hottes à écran plat | |
| | LC67BF532 | LC98BC542 | LC68BC542 | LI15550CH<br>LI15520CH<br>LI15560CH | LU25552CH<br>LU25522CH<br>LU25562CH |
| | 15 | 16 | 16 | 13 | 13 |
| | | | | | |
| | A+ | A | A | D | C |
| | | | | | |
| | 28,5 | 32 | 31,9 | 39,6 | 103,2 |
| | | | | | |
| | A | A | A | C | C |
| | | | | | |
| | A | A | A | F | F |
| | | | | | |
| | C | B | B | C | B |
| | 0,00 | 0,00/0,23 | 0,00/0,23 | 0,00 | 0,00/1,73 |
| | | | | | |
| | | | | | |
| | | | | | |
| | 680 | 710 | 600 | 700 | 700 |
| | 430 | 430 | 390 | 450 | 450 |
| | 270 | 240 | 220 | 230 | 230 |
| | | | | | |
| | 360 | 430 | 350 | 430 | 430 |
| | 300 | 340 | 290 | 330 | 330 |
| | 150 | 180 | 170 | 170 | 170 |
| | | | | | |
| | 384 | 430 | 413 | 420 | 420 |
| | 317 | 332 | 301 | 311 | 316 |
| | 178 | 219 | 203 | 113 | 112 |
| | | | | | |
| | 69/73 | 70/73 | 70/72 | 62/69 | 61/69 |
| | 58/69 | 58/54 | 61/70 | 59/64 | 55/61 |
| | 47/56 | 44/57 | 46/60 | 48/53 | 46/53 |
| | | | | | |
| | 62,8–95,4 | 62,8–95,4 | 62,8–95,4 | 47,5 | 46,5 |
| | 62,8–106,4 | 62,8–106,4 | 62,8–106,4 | 47,5 | 46,5 |
| | 60 | 90 | 60 | 89,4 | 59,4 |
| | 50 | 50 | 50 | 27,3 | 27,3 |
| | | | | 42,8 | 42,8 |
| | | | | | |
| | 65/55 | 65/55 | 65/55 | 65/43 | 65/43 |
| | 17 | 21 | 17 | 16 | 13 |
| | | | | | |
| | 150/120 | 150/120 | 150/120 | 150/120 | 150/120 |
| | en haut | en haut | en haut | en haut | en haut |
| | / | / | / | / | / |
| | • / • | • / • | • / • | • / • | • / • |
| | métal/2 | métal/3 | métal/2 | métal2 | métal/2 |
| | | | | | |
| | • / | • / | • / | • / | • / |
| | 4 / | 5 / | 5 / | 4 / | 4 / |
| | / • | / • | / • | / • | / • |
| | | | | | |
| | / • | / • | / • | • / | • / |
| | 6 | 9 | 6 | 60 | 40 |
| | 130 | 130 | 130 | 200 | 200 |
| | | | | | |
| | 230/136 | 230/139 | 230/136 | 230/260 | 230/240 |
| | 1,3 | 1,3 | 1,3 | 1,3 | 1,3 |
| | | | | | |
| | • | • | • | • | • |
| | DE | DE | DE | TR | TR |
| | • | • | • | • | • |
| | • | • | • | • | • |
| | • / • / • | • / • / • | • / • / • | • / • / • | • / • / • |
| | • / • / • | • / • / • | • / • / • | • / • / • | • / • / • |
| | BSH Electroménager SA, 8954 Geroldswil | | | | |

# Lave-vaisselle.

La déclaration de marchandise standardisée correspond aux directives publiées par l'ASSOCIATION SUISSE DES FABRICANTS ET FOURNISSEURS D'APPAREILS ÉLECTRODOMESTIQUES FEA en collaboration avec les organisations de consommateurs. La déclaration de marchandise est basée sur les normes de l'IEC, INTERNATIONAL ELECTROTECHNICAL COMMISSION (Commission technique CT 59).

| | | | |
|---|---|---|---|
| **Nom de la firme** | | **Siemens** | |
| **Désignation appareil** | | **Lave-vaisselle intégrables** | |
| **Désignation du modèle** | | **SM55E532CH** | **SM65E332CH** |
| | | **SM55E232CH** | |
| | | **SM55E632CH** | |
| **Indices de consommation pour: programme Eco 50** | | | |
| Classe d'efficacité énergétique[1] | A+++ (économe),..., D ( peu économe) | A+ | A+ |
| Consommation d'énergie annuelle[1] | kWh | 211 | 211 |
| Consommation d'énergie par cycle de lavage[1] | kWh | 0,73 | 0,73 |
| Consommation en stand-by mode enclenché/déclenché | W | 0,1 | 0,1 |
| Consommation d'eau annuelle[1] | l | 2'100 | 2'100 |
| Consommation d'eau par cycle de lavage[1] | l | 7,5 | 7,5 |
| **Caractéristiques utiles pour: programme Eco 50** | | | |
| Classe d'efficacité de séchage[1] | A (la plus élevée), .....G (la plus faible) | A | A |
| Durée[1] | min | 225 | 225 |
| Temps de déclenchement automatique | min | 0 | 0 |
| Capacité[1] | couverts standard | 13 | 13 |
| Bruit durant le programme Eco 50[2] | (appareil encastré) dB(A) re 1 pW | 44 | 44 |
| **Figure en page** | | 17 | 17 |
| **Construction** | | | |
| Appareil intégrable | | • | • |
| Appareil autonome avec plateau de travail | | – | – |
| Appareil autonome sous plan possible | | – | – |
| Intégrable en hauteur | | • | • |
| Placable | | – | – |
| Intégrable/entièrement intégrable | | • / – | • / – |
| **Dimensions[3]** | | | |
| Hauteur | cm | 81,5–87,5 | 86,5–92,5 |
| Largeur | cm | 60 | 60 |
| Profondeur, garde au mur comprise | cm | 57,3 | 57,3 |
| Hauteur pour appareils autonomes sous plan | cm | – | – |
| Profondeur, porte ouverte | cm | 115,5 | 120,5 |
| Hauteur ajustable | cm | – | – |
| **Poids à vide** | kg | 44 | 45 |
| **Equipement** | | | |
| Compartiment de rinçage acier inox/Polinox | | • / – | • / – |
| Porte intérieure acier inox | | • | • |
| Nombre de programmes de lavage | | 8 | 8 |
| Affichage mécanique/électronique de manque de sel | | – / • | – / • |
| Indicateur mécanique/électronique de réserve de produit de rinçage | | – / • | – / • |
| Système de sécurité aquaStop | | • | • |
| Présélection | h | 1–24 | 1–24 |
| **Alimentation en énergie et en eau** | | | |
| Raccordement électrique | V/kW/A | 230/2,3/10 | 230/2,3/10 |
| **Raccordement d'eau** | | | |
| Raccord G ¾, longueur | m | 1,4 | 1,4 |
| Raccordement possible: | eau froide/eau chaude jusqu'à 60° | • / • | • / • |
| Pression d'eau | bar | 1–10 | 1–10 |
| **Sécurité et service** | | | |
| Conforme aux normes de sécurité suisses | | • | • |
| Pays d'origine | | DE | DE |
| Garantie | 2 ans | • | • |
| Service par | Service BSH | • | • |
| **Nom et adresse du fournisseur** | | **BSH Electroménager SA, 8954 Geroldswil** | |

**Explications**

- • Disponible/oui
- – Non disponible/non
- 1) Valeurs établies selon la norme EN 50242 en programme standard Eco 50. La consommation annuelle se base sur 280 cycles de lavage standard avec raccordement à l'eau froide, consommation en stand-by incluse.
- 2) Mesure selon la norme IEC 60704-2-3 en programme standard Eco 50.
- 3) Pour les appareils encastrables, dimensions de la niche. Les autres dimensions figurent dans les prospectus.
- 4) Les possibilités éventuelles de conversion figurent dans les prospectus.

Remarque: Actualité des indications 04/16. Toutes développements ultérieurs réservés.
Pour les appareils exposés, l'étiquette renseigne sur les données effectives.

| Siemens | | | | |
|---|---|---|---|---|
| Lave-vaisselle intégrables | | | | |
| SX56P593CH | SX56P555CH | SX56P255CH<br>SX56P655CH | SX66P093CH | SX66M037CH |
| | | | | |
| | | | | |
| | | | | |
| A+++ | A++ | A++ | A++ | A++ |
| 237 | 262 | 262 | 262 | 262 |
| 0,83 | 0,93 | 0,92 | 0,92 | 0,92 |
| 0,1 | 0,1 | 0,1 | 0,1 | 0,1 |
| 2’660 | 2’660 | 2’660 | 2’660 | 2’660 |
| 9,5 | 9,5 | 9,5 | 9,5 | 9,5 |
| | | | | |
| A | A | A | A | A |
| 195 | 210 | 210 | 210 | 210 |
| 0 | 0 | 0 | 0 | 0 |
| 14 | 13 | 13 | 13 | 13 |
| 42 | 44 | 44 | 44 | 44 |
| 18 | 18 | 18 | 19 | 19 |
| | | | | |
| • | • | • | • | • |
| – | – | – | – | – |
| – | – | – | – | – |
| • | • | • | • | • |
| – | – | – | – | – |
| • / – | • / – | • / – | • / – | • / – |
| | | | | |
| 81,5–87,5 | 86,5–92,5 | 81,5–87,5 | 81,5–87,5 | 81,5–87,5 |
| 60 | 60 | 60 | 60 | 60 |
| 57,3 | 57,3 | 57,3 | 57,3 | 57,3 |
| – | – | – | – | – |
| 115,5 | 120,5 | 115,5 | 115,5 | 115,5 |
| – | – | – | – | – |
| 44 | 45 | 40 | 40 | 40 |
| | | | | |
| • / – | • / – | • / – | • / – | • / – |
| • | • | • | • | • |
| 6 | 6 | 6 | 6 | 6 |
| – / • | – / • | – / • | – / • | – / • |
| – / • | – / • | – / • | – / • | – / • |
| • | • | • | • | • |
| 1–24 | 1–24 | 1–24 | 1–24 | 1–24 |
| | | | | |
| 230/2,3/10 | 230/2,3/10 | 230/2,3/10 | 230/2,3/10 | 230/2,3/10 |
| | | | | |
| 1,4 | 1,4 | 1,4 | 1,4 | 1,4 |
| • / • | • / • | • / • | • / • | • / • |
| 1–10 | 1–10 | 1–10 | 1–10 | 1–10 |
| | | | | |
| • | • | • | • | • |
| DE | DE | DE | DE | DE |
| • | • | • | • | • |
| • | • | • | • | • |
| BSH Electroménager SA, 8954 Geroldswil | | | | |

# Réfrigérateurs.

La déclaration de marchandise standardisée correspond aux directives publiées par l'ASSOCIATION SUISSE DES FABRICANTS ET FOURNISSEURS D'APPAREILS ÉLECTRODOMESTIQUES (FEA) en collaboration avec des organisations de consommateurs. La déclaration de marchandise est basée sur les normes de l'IEC, INTERNATIONAL ELECTROTECHNICAL COMMISSION (Commission technique CT 59).

| **Nom de la firme ou nom de marque** | | | **Siemens Réfrigérateurs et congélateurs** | |
|---|---|---|---|---|
| **Désignation du modèle** | | | **KIFO30S02**<br>**KIFO30S02L** | **KFFO25S02**<br>**KFFO25S02L** |
| **Figure page** | | | 28 | 29 |
| Classe d'efficacité énergétique | | | A++ | A++ |
| Consommation d'énergie en 365 jours[1)] | | kWh | 230 | 212 |
| **Caractéristiques de l'appareil** | | | | |
| Capacité utile totale[2)] | | l | 303 | 252 |
| dont compartiment étoiles à glace noFrost | | | | |
| Capacité utile | de la partie réfrigération | l | 232 | 181 |
| | dont compartiment cellier max./min.[3)] | l/l | | |
| | dont compartiment réfrigération[4)] | l | | |
| | dont compartiment à glace | l | | |
| Capacité utile | de la partie réfrigération | l | 71 | 71 |
| | dont compartiment à étoiles | l | 71 | 71 |
| | dont compartiment à glace | l | | |
| Signe distinctif étoiles[5)] | | | 4 | 4 |
| Capacité de surgélation[6)] | | kg | 8 | 8 |
| Temps de stockage en cas de panne[7)] | | h | 15 | 15 |
| Classe climatique[8)] | | | SN-N-ST | SN-ST |
| Bruit et puissance acoustique[9)] | | db (A) (re 1 pW) | 39 | 39 |
| **Procédure de dégivrage de la partie réfrigération** | manuelle | | | |
| | semi-automatique | | | |
| | automatique | | • | • |
| **Procédure de dégivrage de la partie surgélation** | manuelle | | • | • |
| | semi-automatique[10)] | | | |
| | automatique | | | |
| **Construction et marquage** | | | | |
| Appareil fixe/encastrable sous plan de travail avec plan de travail à hauteur de table | | | | |
| | appareil encastrable sous plan de travail/intégrable[11)] | | | |
| | appareil encastrable/intégrable[11)] | | • / • | • / – |
| | construction spéciale, voir prospectus | | | |
| | nombre de portes extérieures/tiroirs | | 2 | 2 |
| | charnières[12)] | | d/r | d/r |
| Cadre décoratif | existant/pouvant être ajouté | | | / • |
| **Dimensions[13)]** | hauteur | cm | 177,8 | 152,4 |
| | largeur | cm | 55 | 55 |
| Profondeur, garde au mur comprise | | cm | 60,5 | 60,5 |
| Hauteur sans plan de travail | | cm | | |
| Largeur avec porte ouverte ou tiroir sorti | | cm | | |
| Profondeur avec porte ouverte ou tiroir sorti | | cm | 115 | 115 |
| **Poids à vide[14)]** | | kg | 68 | 61 |
| **Equipement** | | | | |
| Régulation de température pour partie surgélation | | | • | • |
| indépendante de la température pour partie réfrigération | | | • | |
| avec la température pour partie réfrigération | | | | • |
| Commutateur pour fonctionnement continu de la partie surgélation | | | | |
| **Indicateur de contrôle** | | | | |
| **Partie réfrigération** | fonctionnement normal | lampe verte | | |
| | indicateur de température | intérieur/extérieur | • / – | • / – |
| | avertisseur porte ouverte | optique/acoustique | • / • | • / • |
| **Partie surgélation** | fonctionnement normal | lampe verte | | |
| | fonctionnement continu | lampe jaune | | |
| | panne, signal d'alarme | optique/acoustique | • / • | |
| | ouverture de porte, signal avertisseur | optique/acoustique | • / • | |
| | indicateur de température | intérieur/extérieur | • / – | |
| **Partie réfrigération** | support à œufs | nombre d'œufs | 9 | 9 |
| | compart. porte avec clapet ou porte coulissante | nombre | 1 | 1 |
| | rayonnage dans la porte et/ou bac | nombre | 4 | 3 |
| | compart. de rangement dans la partie réfrig. | nombre | 5 | 4 |
| | dont réglables | nombre | 4 | 3 |
| | bacs dans la partie réfrigération | nombre | 1 | 1 |
| **Partie surgélation** | compartiments dans la porte | nombre | | |
| | compartiments dans l'espace intérieur | nombre | 3 | 3 |
| | hauteur max. du compart. dans l'espace intérieur | cm | 16,6 | 16,6 |
| | corbeilles, bacs, tiroirs dans l'espace intérieur | nombre | 3 | 3 |
| | bacs à glace | nombre | 1 | 1 |
| **Raccordement électrique selon plaque signalétique** | | V/A/W | 230/10/115 | 230/10/100 |
| **Sécurité et service** | | | | |
| Conforme aux normes de sécurité suisses | | | • | • |
| Pays d'origine | | | CH | CH |
| Garantie | | 2 ans | • | • |
| Service par | | Service BSH | • | • |
| Mode d'emploi | | a/f/i | • / • / • | • / • / • |
| Instructions de montage | | a/f/i | • / • / • | • / • / • |
| **Nom et adresse du fournisseur** | | | **BSH Electroménager SA, 8954 Geroldswil** | |

| Siemens Réfrigérateurs | | | |
|---|---|---|---|
| KIFO25S02<br>KIFO25S02L | KIFO28K02<br>KIFO28K02L | KFFO24L02<br>KFFO24L02L | KIFO24L02<br>KIFO24L02L |
| 29 | 30 | 30 | 31 |
| A++ | A++ | A++ | A++ |
| 212 | 204 | 192 | 192 |
| | | | |
| 252 | 281 | 224 | 224 |
| | | | |
| 181 | 257 | 201 | 201 |
| | | | |
| | | | |
| | | | |
| 71 | 24 | 23 | 23 |
| 71 | 24 | 23 | 23 |
| | | | |
| 4 | 4 | 4 | 4 |
| 8 | 2 | 2 | 2 |
| 15 | 15 | 13 | 13 |
| SN-ST | SN-ST | SN-ST | SN-ST |
| 39 | 38 | 36 | 36 |
| | | | |
| | | | |
| • | • | • | • |
| • | • | • | • |
| | | | |
| | | | |
| | | | |
| | | | |
| | | | |
| • / • | • / • | • / – | • / • |
| | | | |
| 2 | 1 | 1 | 1 |
| d/r | d/r | d/r | d/r |
| | | / • | |
| 152,4 | 152,4 | 127 | 127 |
| 55 | 55 | 55 | 55 |
| 60,5 | 60,5 | 60,5 | 60,5 |
| | | | |
| | | | |
| 115 | 115 | 115 | 115 |
| 61 | 61 | 48 | 48 |
| | | | |
| • | • | • | • |
| | | | |
| • | • | • | • |
| | | | |
| | | | |
| | | | |
| • / – | • / – | • / – | • / – |
| • / • | • / • | • / • | • / • |
| | | | |
| | | | |
| | | | |
| | | | |
| | | | |
| 9 | 9 | 9 | 9 |
| 1 | 1 | 1 | 1 |
| 3 | 4 | 4 | 4 |
| 4 | 4 | 4 | 4 |
| 3 | 3 | 3 | 3 |
| 1 | 4 | 1 | 1 |
| | | | |
| 3 | 2 | 2 | 2 |
| 16,6 | 22,8 | 22,8 | 22,8 |
| 3 | | | |
| 1 | 1 | 1 | 1 |
| 230/10/100 | 230/10/100 | 230/10/75 | 230/10/75 |
| | | | |
| • | • | • | • |
| CH | CH | CH | CH |
| • | • | • | • |
| • | • | • | • |
| • / • / • | • / • / • | • / • / • | • / • / • |
| • / • / • | • / • / • | • / • / • | • / • / • |
| BSH Electroménager SA, 8954 Geroldswil | | | |

**Explications pour réfrigérateurs**

- • Disponible
- 1) La consommation d'énergie en 365 jours a été déterminée selon DIN EN 153, édition 1990. Les indications se réfèrent à 230 V/50 Hz.
  Les indications d'utilisation permettent la comparaison de différents appareils. Des écarts peuvent survenir au cours de l'exploitation.
- 2) Y compris compartiment cellier et compartiment froid, ainsi que compartiment à glace, dans la mesure où ceux-ci sont existants.
- 3) Compartiment de stockage à haute température entre +8 et +14 °C.
- 4) Compartiment de stockage à basse température entre +3 et –2 °C.
- 5)
  1 compartiment à –6 °C ou moins
  2 compartiment à –12 °C ou moins
  3 compartiment de surgélation à –18 °C ou moins
  4 appareil de surgélation ou de congélation à –18 °C ou moins avec une capacité minimale de surgélation
- 6) La capacité de surgélation ne peut être atteinte dans la quantité indiquée selon le type de construction qu'après commutation sur fonctionnement continu, et ne peut être répétée après 24 heures. Observer le mode d'emploi.
- 7) Temps de montée en température à –9 °C de la partie surgélation entièrement chargée. En cas de chargement partiel, ces temps sont abrégés.
- 8) Classe climatique SN: températures ambiantes de +10 à +32 °C.
  Classe climatique N: températures ambiantes de +16 à +32 °C.
  Classe climatique ST: températures ambiantes de +18 à +38 °C.
  Classe climatique T: températures ambiantes de +18 à +43 °C.
- 9) Mesuré d'après la norme valable EN 60704-2-14.
- 10) Il est nécessaire de vider l'appareil avant le dégivrage.
- 11) Peut être intégré en utilisant la porte d'un meuble.
- 12) Charnière: g = à gauche, d = à droite, r = réversible.
- 13) Dimensions requises de la niche (dimensions minimales) pour des appareils à encastrer et des appareils à placer sous plan de travail.
- 14) Veiller à ce que l'armoire ou la paroi soient suffisamment solides lorsque l'appareil est plein.

Remarque: Etat des indications des tableaux 04/16.
Tous développements ultérieurs réservés.

# Produits de qualité Siemens. Label énergie.

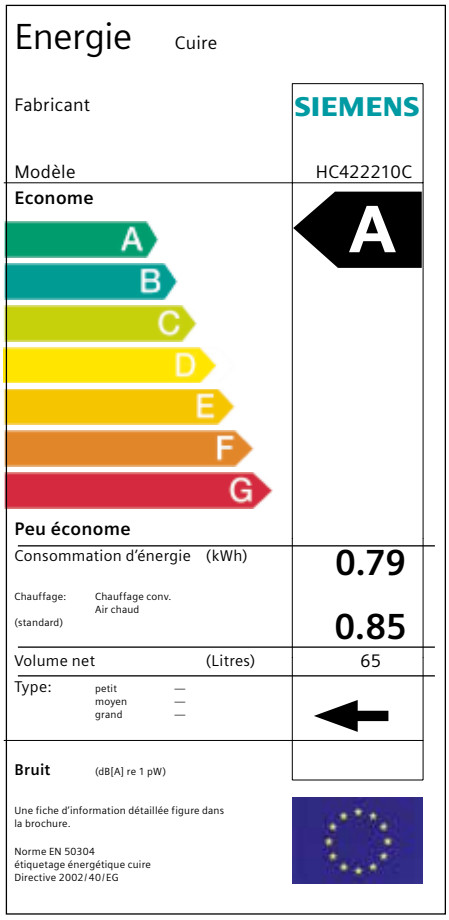


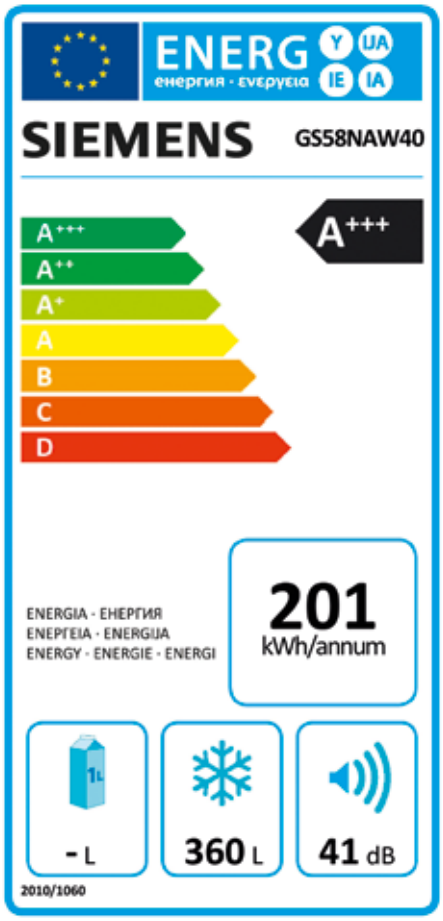

## Garantie 2 ans

Lors du développement et de la fabrication de nos appareils, nous accordons une importance extrême à la fiabilité et à la longévité de nos produits. Nous avons une bonne raison pour cela. Nous voulons vous donner l'assurance d'avoir fait le bon choix avec Siemens. Nous accordons donc une garantie constructeur de 2 ans.

Pendant ces 24 mois, nous réparons gratuitement tous les dommages et défauts entrant dans le cadre de la garantie. Ces prestations sont définies dans les fiches produits jointes aux appareils.

## Nouvelle étiquette énergie de l'UE

A cet appareil est jointe une nouvelle étiquette énergie de l'UE. Nous attirons votre attention sur le fait qu'il peut être classé dans une catégorie inférieure selon l'Ordonnance sur l'énergie.

## Attention

Une taxe anticipée de recyclage est prélevée à l'achat sur tout appareil électroménager. Selon le législateur, la taxe doit être débitée au consommateur final.

## Barème

| Catégorie | Groupe d'appareils | TAR TVA comprise | *TAR TVA non comprise* |
|---|---|---|---|
| | **Appareils électroménagers sans réfrigérateurs et congélateurs** | | |
| 1 | Petits appareils électroménagers à 5 kg | **CHF 0.60** | *CHF 0.56* |
| 2 | Petits appareils électroménagers de 5 à 10 kg<br>Fours à micro-ondes, boîtes de commande | **CHF 2.50** | *CHF 2.31* |
| 3 | Electroménagers divers de 15 à 25 kg<br>Petites hottes d'aspiration | **CHF 6.–** | *CHF 5.56* |
| 4 | Gros appareils électroménagers de 25 à 70 kg<br>Fours, lave-vaisselle, cuisinières, fours à vapeur, grandes hottes d'aspiration, sèche-linge | **CHF 12.–** | *CHF 11.11* |
| 5 | Gros appareils électroménagers de 70 à 140 kg<br>Lave-linge et sèche-linge pour immeubles locatifs | **CHF 20.–** | *CHF 18.52* |
| | **Réfrigérateurs et congélateurs** | | |
| 6 | Réfrigérateurs et congélateurs de 25 à 100 kg | **CHF 30.–** | *CHF 27.78* |
| 7 | Food Center de 100 kg à 250 kg | **CHF 50.–** | *CHF 46.30* |

**Les prix mentionnés s'entendent en francs suisses:** TVA comprise / TVA excl. Tous les prix s'entendent hors taxe anticipée de recyclage (TAR). Tous les prix sont mentionnés à titre indicatif; nos partenaires distributeurs sont libres de fixer leurs prix. Sous réserve de modifications de modèles et de prix (état avril 2016).

# Service made in Switzerland: votre service client atelier Siemens.

**Une meilleure qualité de conseil avant et après l'achat.**

Nous sommes là pour vous, même après expiration de la garantie. Faites confiance à un suivi compétent et à un service sans pareil, tout au long de la durée de vie de votre appareil. Du manuel d'utilisation manquant aux réparations, nous nous occupons de tout.

**La qualité irréprochable de l'appareil s'appuie sur une garantie fabricant de 2 ans.**

Tous les appareils électroménagers Siemens sont fabriqués avec les meilleurs matériaux et processus. Nous en prenons l'engagement avec une garantie fabricant de 2 ans sur chaque appareil.

**Pièces de rechange et accessoires d'une qualité optimale: le service complet de Siemens.**

Nul ne connaît les appareils Siemens aussi bien que nos collaborateurs qualifiés. Surtout en ce qui concerne les pièces de rechange d'origine et les accessoires, qui restent disponibles même après de longues années. Nous prenons volontiers vos commandes à tout moment par téléphone ou sur l'eShop.

**Rapidité d'intervention.**

Un réseau de service très étendu, animé par nos propres techniciens compétents, vous garantit l'aide la plus rapide possible.

**Disponible 24 h / 24: le service de réparation Siemens.**

Votre service client atelier Siemens est joignable par téléphone 365 jours par an, 24 h / 24. N'hésitez pas à nous appeler en cas de dysfonctionnement de votre appareil électroménager. Nous conviendrons d'un rendez-vous individuel avec vous. Nos techniciens compétents sont là pour vous tous les jours de 7 h à 18 h, au moment qui vous convient. En cas d'urgence, il est possible de convenir d'un rendez-vous individuel le samedi ou les jours fériés.

**Service après-vente**

**0848 840 040**
Fax 0848 840 041 / ch-reparatur@bshg.com

**Pièces détachées et accessoires**

**0848 880 080**
Fax 0848 880 081 / ch-ersatzteil@bshg.com

**eShop**

**www.siemens-eshop.com**

**Les prix indiqués sont en francs suisses, TVA incl.** / excl. TVA. Tous les prix sont hors taxe anticipée de recyclage (TAR) obligatoire. Tous les prix sont mentionnés à titre indicatif; nos partenaires distributeurs sont libres de fixer leurs prix. Sous réserve de modifications des modèles, des prix et des coloris (état avril 2016).

© Copyright BSH Hausgeräte AG, 8954 Geroldswil
Le Groupe BSH est un titulaire de licence de marque de Siemens AG.

**Uniquement pour nos revendeurs de cuisines et appareils électroménagers.**
Portail des partenaires Siemens pour le commerce électronique: www.tradeplace.com

FSC-Logo

Ce catalogue a été imprimé sur papier blanchi sans chlore.
Q8A0010860 4/2016 (2'800)

**Tél. 0848 888 500** **Fax 0848 888 501** **siemens-home.ch**