Serie | 4, Lave-linge, chargement frontal, 8 kg, 1400 trs/min WAN28K98CH

EcoSilence Drive | VarioDrum | ActiveWater Plus | Fonction Reload

Accessoires en option

WMZ2200 : FIXATION AU SOL

WMZ2381 : RALLONGE AQUASTOP / AQUASECURE

Le lave-linge avec EcoSilence Drive™ : compter sur un fonctionnement souple et durable.

- **EcoSilence Drive™ :** le moteur de lave-linge efficace et conçu pour durer.
- **SpeedPerfect :** un linge parfaitement propre avec des cycles jusqu'à 65 % moins longs*.
- **VarioDrum:** lavage doux et efficace grâce à la structure unique du tambour.
- **ActiveWater™Plus :** coûts et consommation d'eau réduits quelque soit la charge.
- **Fonction Rajout de linge :** un vêtement à ajouter dans la machine en cours de cycle ? Pas de problème... la machine fait une pause pour vous.

Données techniques

Classe d'efficacité énergétique: C
Consommation énergétique pondérée en kWh pour 100 cycles de lavage Eco 40-60: 62 kWh
Capacité maximale en kg: 8.0 kg
Consommation d'eau du programme Eco en litres par cycle: 43 l
Durée du programme Eco 40-60 en heures et en minutes à la capacité nominale: 3:29 h
Classe d'efficacité d'essorage du programme Eco 40-60: B
Classe d'émissions de bruit acoustique dans l'air: A
Émissions de bruit acoustique dans l'air: 71 dB(A) re 1 pW
Pose-libre,Encastrable: Pose libre
Hauteur sans top: 0 mm
Dimensions du produit: 848 x 598 x 590 mm
Poids net: 72.6 kg
Puissance de raccordement: 2300 W
Intensité: 10 A
Tension: 220-240 V
Fréquence: 50 Hz
Certificats de conformité: CE, VDE
Longueur du cordon électrique: 160 cm
Emplacement de la charnière de la porte: À gauche
Roulettes: Non
Code EAN: 4242005275519
Type de construction: Pose libre

4 242005 275519

Serie | 4, Lave-linge, chargement frontal, 8 kg, 1400 trs/min
WAN28K98CH

Le lave-linge avec EcoSilence Drive™ : compter sur un fonctionnement souple et durable.

Informations générales

- Classe d'efficacité énergétique[1]: C
- Énergie[2] / Eau[3]: 62 kWh / 43 litres
- Capacité: 1 - 8 kg
- Classe d'efficacité d'essorage: B
- Vitesse d'essorage**: 400 - 1400 tr/min
- Niveau sonore: 71 dB (A) re 1 pW
- Classe d'efficacité acoustique: A

Programmes

- Programmes standard: Coton, Synthétiques, Délicat/Soie, Laine/Lavage à la main.
- Programmes spéciaux: AllergiePlus, Chemises, Jeans/ Couleurs sombres, Essorage/Vidange, Rapide/Mix, Rinçage, Express 15'/30', Mix Silent, Sportswear

Options

- SpeedPerfect : une lessive parfaitement propre avec un gain de temps allant jusqu'à 65%. ***
- TouchControl: Prélavage, Fin différée, Rinçage plus, Température, Express, Départ/Pause ou Rajout de linge, Essorage variable/Arrêt rinçage

Confort et sécurité

- Fonction rajout de linge : la fonction rajout de linge vous permet d'ajouter du linge même après avoir lancé un programme de lavage.
- Grand display LED pour déroulement de cycle, vitesse d'essorage, temps restant et fin différé 24 h et préconisation de chargement
- Volume du tambour: 63 l
- AquaStop: garantie Bosch en cas de dégât des eaux - pour toute la durée de vie de l'appareil*
- Sélecteur monocommande pour tous les programmes et programmes spéciaux
- Isolation acoustique: couverture inférieure
- EcoSilence Drive : Nouveau moteur à induction alliant longévité et stabilité extrême
- Design AntiVibration: silence et stabilité extrême
- ActiveWater Plus: consommation d'eau adaptée, même aux petites charges, grâce à la détection automatique de charge.
- Détection de mousse
- Contrôle du déséquilibre
- Signal en fin de programme
- Sécurité enfants
- Insert de détergent liquide
- Porte 32 cm de large (Hublot de 30 cm), avec angle d'ouverture de 171°
- Crochets de fermeture en métal
- Fermeture confort: aimant avec tirette

Informations techniques

- Possibilité d'installation sous le plan de travail sur des meubles d'une hauteur de 85 cm ou plus
- Hauteur x Largeur appareil: 84.8 cm x 59.8 cm
- Profondeur appareil hors hublot: 59.0 cm
- Profondeur porte incluse: 63.2 cm
- Profondeur appareil porte ouverte: 106.3 cm

** Les conditions de garantie peuvent être trouvées sous VeroSelection, VeroAroma, VeroBar, VeroCafe et les machines automatiques encastrables*
*** La valeur indiquée a été arrondie.*
**** Différence entre la durée d'exécution du programme Synthétiques 40°C et la durée d'exécution du programme Synthétiques 40°C + activation de la touche Speed.*
[1] Échelle des classes d'efficacité énergétique de A à G
[2] Consommation d'énergie en kWh pour 100 cycles (programme Eco 40-60)
[3] Consommation d'eau pondérée en litres par cycle (programme Eco 40-60)
[4] Durée du programme Eco 40-60
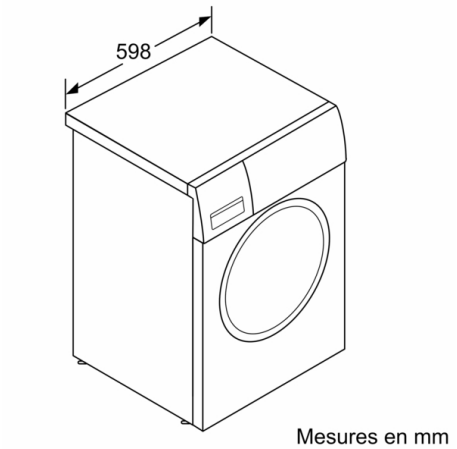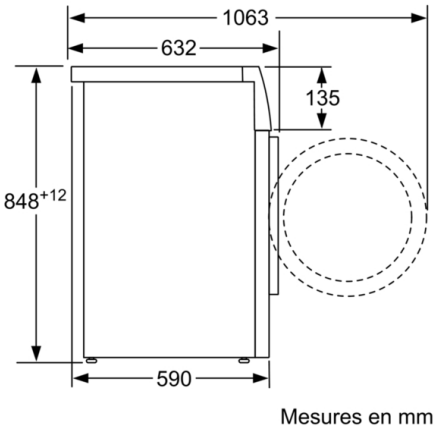
Serie | 4, Lave-linge, chargement frontal, 8 kg, 1400 trs/min
WAN28K98CH