Electrolux

Cuisinière indépendante - vitrocéramique Electrique 596 mm Blanc

FEH6LV702

La plaque de cuisson rapide et efficace pour une cuisson sans effort.
La table de cuisson radiante est le moyen le plus rapide de chauffer sans utiliser l'induction. Faciles à nettoyer, pratiques et intuitives, les zones de cuisson en céramique chauffent rapidement, pour que vos plats soient prêts en un rien de temps.

Caractéristiques du produit

La table de cuisson radiante : une alternative à la cuisson au gaz
La table de cuisson radiante est une alternative rapide au gaz et facile à nettoyer. Les zones en céramique chauffent rapidement et précisément pour une cuisson sans effort.

HotAir : une meilleure distribution de la chaleur pour un résultat de cuisson homogène
Des petites pâtisseries croustillantes, des tartes parfaites, des morceaux de viande bien dorés : le système HotAir assure une circulation uniforme de la chaleur dans le four. Des résultats constants, quel que soit l'endroit où vous placez vos aliments.

Nettoyage par pyrolyse : le système de four intelligent et auto-nettoyant
La fonction de nettoyage par pyrolyse, un système auto-nettoyant, augmente la température du four pour transformer les graisses et les résidus en cendres. Dorénavant, un simple coup de chiffon humide suffit pour nettoyer l'intérieur de votre four.

L'affichage tactile LED est votre ami lorsque vous cuisinez
Contrôlez les réglages de votre four et la progression de la cuisson grâce à l'affichage tactile LED. L'écran bicolore vous permet de voir et de régler facilement et précisément la durée, la température et l'avancement de votre cuisson.

Sa capacité XXL vous permet de tirer un meilleur parti de votre four
Sa capacité XXL dans la cavité de votre cuisinière vous permet de maximiser le temps de cuisson. Une plus grande efficacité signifie que vous pouvez optimiser vos plats et vous appuyer sur vos recettes pour nourrir davantage de personnes lorsque vous en avez besoin.

- Plan de cuisson: vitrocéramique
- Nombre de zones de cuisson: 4
- Horloge élec. avec arrêt autom. et alarme de courte durée: 5 champs tactiles (sans rétroéclairage)
- Sélection de température: 30°C - 300°C
- Éclairage du four, 1 lampe
- Type de nettoyage: Pyrolyse
- Tiroir
- Couvercle amovible
- Pieds réglables
- Plaques à gâteaux: 1 plaque à gâteaux émaillée noire, 1 plaque combinée émaillée noire
- 1 Combiné poêle/lèchefrite
- Grille

Electrolux

Cuisinière indépendante - vitrocéramique Electrique 596 mm Blanc

FEH6LV702

Caractéristiques techniques

Nombre d'espaces de cuisson	1
Volume par espace de cuisson (L)	74
Surface maximale du gril (cm²)	1424
Volume de l'espace de cuisson (L)	73
Valeur de raccordement total max (W)	10000
Tension réseau (V)	230
Fusible (A)	3x16
Consommation en veille (stand-by) etat activé (W)	1.99
Indice d'efficacité énergétique (EElcavity)	81.4
Classe d'efficacité énergétique	A
Consommation d'énergie conventionnelle (kWh)	0.98
Consommation d'énergie AP / CHT (kWh)	0.7
Poids net (kg)	52
Dimensions intérieures (hauteur, largeur, profondeur) (mm)	358x479x411
Hauteur de l'appareil (mm)	850
Largeur de l'appareil (mm)	596
Profondeur de l'appareil (mm)	600
Couleur	Blanc
Pays d'origine	PL
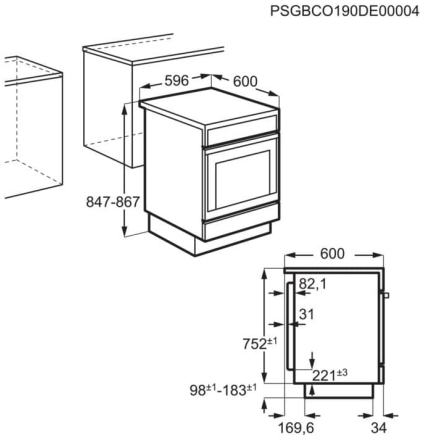
Numéro d'article / PNC	940 002 995
Code EAN	7332543979103
Product Partner Code	-