Electrolux

Four encastrable EURO Acier inox avec antitraces de doigts

EB6L40CN

Appréciez une cuisson bord à bord grâce à une température constante présente partout dans le four SurroundCook®
Une température constante permet d'obtenir la cuisson la plus uniforme qu'il soit dans chaque coin de votre four. Par conséquent, notre four multifonction SurroundCook® veille à ce que la température à l'intérieur du four soit la même partout. Le grand ventilateur à air chaud fait circuler l'air efficacement et uniformément, que

Caractéristiques du produit

Gagnez du temps grâce à la fonction de préchauffage rapide
Notre fonction Préchauffage rapide s'assure que votre four est prêt quand vous l'êtes. Avec un temps de préchauffage plus court que les fours traditionnels, vous pouvez profiter de ce temps gagné pour préparer des repas mémorables.

Profitez de l'affichage LED doté de boutons tactiles réactifs
Découvrez une nouvelle façon de cuisiner au four avec l'affichage LED et ses boutons tactiles réactifs. L'interface évolutive vous offre un accès rapide et un contrôle dynamique du temps de cuisson, de la température et autres options.

Faites cuire des plats de façon uniforme avec la cuisson multiniveau
Optimisez au maximum l'espace dans votre four grâce à la cuisson multiniveau. Le circuit de chauffage supplémentaire signifie que vous pouvez cuire sur les trois niveaux sans compromettre l'uniformité de la cuisson des plats. Coin à coin. De haut en bas. Tout est bien cuit, tout le temps.

Il y a plus de place pour une cuisson remarquable avec la plaque XL
Il y a plus de place pour une cuisson remarquable et une cuisine créative avec la plaque XL. Des pains aux plaques de cuisson, plus de place signifie plus à partager.

- Four encastrable: système de chauffe conventionnel/chaleur tournante/gril
- Commande tactile
- Boutons escamotables
- Réglage électronique du four, 30°C - 300°C
- Eclairage parfait du four, pas d'éblouissement, lampes halogènes
- Hauteurs de cuisson: 5
- Programmes:chaleur de sole, chaleur traditionelle, décongélation, plats surgelés, gril, chaleur tournante humide, fonction pizza, chaleur tournante, gril à circulation
- Chauffage rapide commutable
- Emaillage Swiss Clean, facile à nettoyer
- Porte panoramique amovible - se démonte pour le nettoyage
- Revêtement anti-traces de doigts
- Sécurité enfants
- Mémoire en cas de panne de courant de 1 h
- Barre chauffante du gril rabattable
- 1 grille combinée
- 2 plaques à gâteaux

Four encastrable EURO Acier inox avec antitraces de doigts

EB6L40CN

Caractéristiques techniques

Couleur	Acier inox avec antitraces de doigts
Nombre d'espaces de cuisson	1
Surface maximale du gril (cm²)	1424
Volume de l'espace de cuisson (L)	71
Classe d'efficacité énergétique	A+
Indice d'efficacité énergétique (EElcavity)	81.2
Consommation d'énergie conventionnelle (kWh/cycle)	1.09
Consommation d'énergie Recyclage d'air (kWh/cycle)	0.69
Valeur nominale totale (W)	3500
Valeur de raccordement total max (W)	3500
Tension réseau (V)	400
Tension réseau alternative (V)	400V 2~/400V 3~
Fusible (A)	2x10, 3x10
Dimensions intérieures (hauteur, largeur, profondeur) (mm)	356 x 479 x 415
Hauteur de l'appareil (mm)	594
Largeur de l'appareil (mm)	596
Profondeur de l'appareil (mm)	567
Poids net (kg)	30.5
Pays d'origine	DE
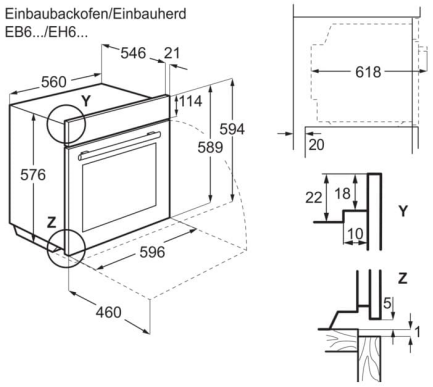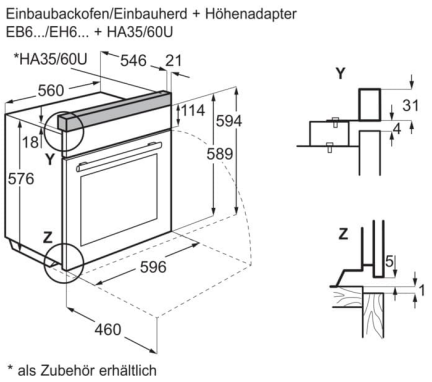
Numéro d'article / PNC	944 271 561
Code EAN	7332543833351
Product Partner Code	-