Plans de cuisson à induction Pure Bridge 60 cm

GK58TSIPCN

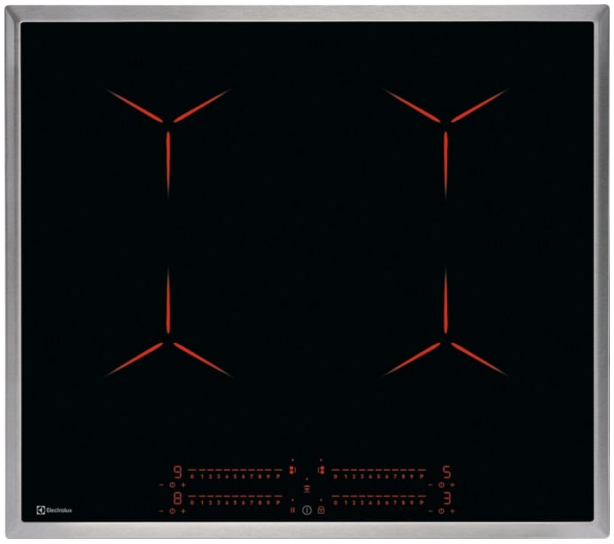

Affichez les commandes et les zones uniquement quand vous en avez besoin avec l'élégante plan de cuisson Pure noire
Les commandes et les zones de l'élégante plan de cuisson Pure noire n'apparaissent que quand vous en avez besoin. Lorsque vous ne l'utilisez pas, sa surface élégante est conçue pour s'intégrer en toute transparence dans votre plan de travail. Mais, lorsque vous êtes prêt à vous adonner à des créations culinaires, une simple

Plans de cuisson Maxima Pure Hob

Caractéristiques du produit

Créez une plus grande surface de cuisson en jumelant des zones via la fonction de pont
Créez une plus grande surface de cuisson sur votre plan de cuisson en jumelant des zones via la fonction de pont innovante. Lorsqu'elle est activée, la température de cuisson est uniformisée dans les zones, qui peuvent donc accueillir de grands plats. Cuisinez des grands plats en toute flexibilité.

Placez votre casserole sur la plan de cuisson et le curseur correspondant s'allume
Lorsque vous placez votre casserole sur la plan de cuisson, le curseur correspondant s'allume automatiquement. Ainsi, vous savez intuitivement lequel utiliser pour votre cuisson. Il vous suffit de sélectionner la température souhaitée pour votre plat pour obtenir un résultat délicieux, rapidement.

Activez votre hotte grâce à la technologie Hob2Hood automatiquement dès que vous
La fonction Hob2Hood peut activer automatiquement votre hotte et les lumières dès que vous commencez à cuisiner. Ainsi, vous n'avez plus à vous préoccuper du réglage du ventilateur, et vous pouvez consacrer entièrement votre esprit, et vos mains, à votre cuisine. Vous pouvez aussi contrôler

Chauffez sur la zone libre de la plan de cuisson à induction Maxima
Chauffez même les plus grosses casseroles et poêles sur la zone libre du plan de cuisson à induction Maxima. Il détecte automatiquement ce que vous placez sur la surface et où vous le placez. Ensuite, il fournit la quantité optimale de chaleur à la base de votre plat. Que vous utilisiez une marmite volumineuse ou une plancha de

Activez la fonction PowerBoost pour faire bouillir l'eau plus vite
Activez la fonction PowerBoost pour obtenir une température élevée instantanément. C'est idéal pour cuire les plats plus rapidement. Vous pouvez faire bouillir de l'eau beaucoup plus vite.

- Commande à curseur
- Identification d'une casserole
- Toutes les zones de cuisson avec fonction Power
- Minuterie éco
- Fonction OptiHeat
- Fonction OffSound
- Verrouillage / restauration
- Sécurité enfants
- Arrêt de sécurité
- Dispositif de protection de surchauffe
- 1 zones de cuisson à induction 2300/3200W/180x210mm
- 1 zones de cuisson à induction 2300/3200W/180x210mm
- 1 zones de cuisson à induction 2300/3200W/180x210mm
- 1 zones de cuisson à induction 2300/3200W/180x210mm

Plans de cuisson à induction Pure Bridge 60 cm

GK58TSIPCN

Caractéristiques techniques
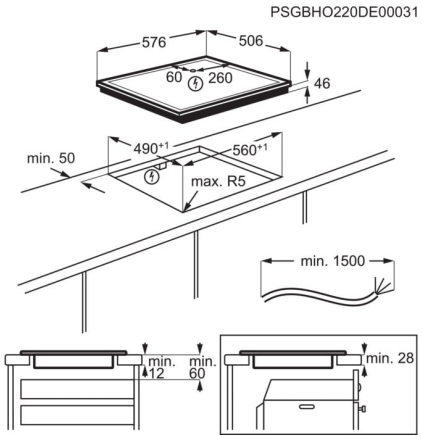
Variantes d'encastrement	à plat	Poids net (kg)	11.58
Dessins côté pour l'encastrement	voir dessins cotés	Pays d'origine	DE
Hauteur (mm)	46	Product Partner Code	-
Largeur de l'appareil (mm)	576	Numéro d'article / PNC	949 596 920
Profondeur de l'appareil (mm)	506	Code EAN	7332543673650
largeur de couture / largeur de découpe (mm)	560		
Profondeur de pliage / profondeur de découpe (mm)	490		
av. G: puissance / Ø zone de cuisson	2300/3200W/180x210mm		
ar. G: puissance / Ø zone de cuisson	2300/3200W/180x210mm		
av. C: puissance / Ø zone de cuisson	0W/0mm		
ar. C: puissance / Ø zone de cuisson	0W/0mm		
av. D: puissance / Ø zone de cuisson	2300/3200W/180x210mm		
ar. D: puissance / Ø zone de cuisson	2300/3200W/180x210mm		
Valeur de raccordement total max (W)	7350		
Longueur du câble (m)	1.5		
Tension réseau (V)	400V2N