Electrolux

Table de cuisson

GK56PLCN

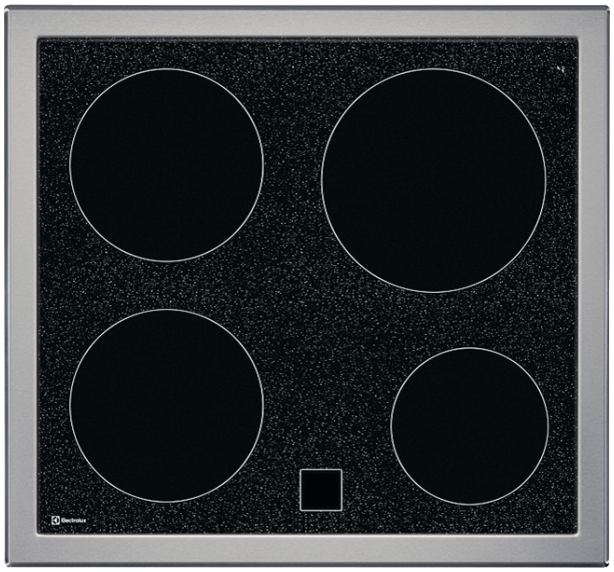

Cuisinez en toute confiance grâce à ce plan de cuisson vitrocéramique fiable
Si vous souhaitez un plan de cuisson vitrocéramique simple, mais efficace, ne cherchez pas plus loin. Cet plan de cuisson est un atout fiable pour votre cuisine qui vous permet de cuisiner de façon créative en toute confiance.

GK56PLCN Vitrocéramic comandée à partir de la cuisinière ou d'un boîtier de commande

Caractéristiques du produit

Utilisez des articles de cuisson grands et volumineux sur les trois zones de cuisson de tailles différentes
Grâce aux trois zones de cuisson de tailles différentes de ce plan de cuisson, vous pouvez profiter de la liberté et de la flexibilité d'utiliser de grands plats volumineux.

Remplacez votre plan de cuisson sans difficulté grâce à PlusFrame
Remplacez votre plan de cuisson sans difficulté grâce à PlusFrame. Sa conception de très grande taille recouvre le découpage qui reste après avoir retiré l'ancienne table. Par conséquent, la nouvelle plan de cuisson s'intègre de façon élégante dans votre plan de travail et la finition est parfaite.

Posez une table de cuisson neuve sans effort avec cette pièce de rechange spécialement conçue
Posez une table de cuisson neuve sans effort avec cette pièce de rechange spécialement conçue. Grâce à son cadre plus grand, le vide laissé par l'ancienne table est complètement dissimulé. Résultat : une installation facile et une intégration parfaite à votre plan de travail.

Le nettoyage de la plan de cuisson est facile grâce à sa surface en céramique
La surface en céramique spéciale de ce plan de cuisson est très facile à nettoyer. Les taches pouvant survenir lors de la cuisson sont facilement nettoyées: un coup de chiffon et votre plan de cuisson est à nouveau étincelante de propreté.

La table indique les zones qui restent chaudes après la cuisson grâce aux indicateurs de chaleur résiduelle
Ces indicateurs de chaleur résiduelle révèlent les zones qui restent chaudes même après avoir éteint la plan de cuisson. Cela vous évite de vous brûler lorsque vous nettoyez sa surface après avoir terminé de cuisiner. Une fonction pour assurer votre sécurité.

- Dispositif de protection de surchauffe
- Affichage de chaleur résiduelle
- 1 zone de cuisson Ø 180 mm, 1,8 kW
- 1 zone de cuisson Ø 180 mm, 1,8 kW
- 1 zone de cuisson Ø 210 mm, 2,3 kW
- 1 zone de cuisson Ø 145 mm, 1,2 kW

Electrolux

Table de cuisson

GK56PLCN

Caractéristiques techniques

Variantes d'encastrement	à plat
Dessins côté pour l'encastrement	voir dessins cotés
Hauteur de montage affleurant (mm)	38
Hauteur (mm)	44
Largeur de l'appareil (mm)	588
Profondeur de l'appareil (mm)	548
largeur de couture / largeur de découpe (mm)	540-570
Profondeur de pliage / profondeur de découpe (mm)	500-530
av. G: puissance / Ø zone de cuisson	1800W/180mm
ar. G: puissance / Ø zone de cuisson	1800W/180mm
av. C: puissance / Ø zone de cuisson	0W/0mm
ar. C: puissance / Ø zone de cuisson	0W/0mm
av. D: puissance / Ø zone de cuisson	1200W/145mm
ar. D: puissance / Ø zone de cuisson	2300W/210mm
Valeur de raccordement total max (W)	7100
Tension réseau (V)	400V2-3
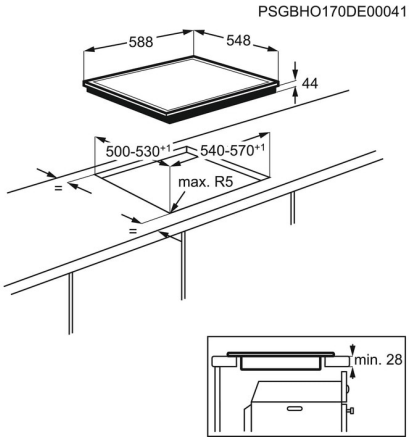
Poids net (kg)	7.85
Pays d'origine	DE
Product Partner Code	-
Code EAN	7332543581412
Prix brut, TVA incl. CHF (PVC)	1650.00
Prix brut TVA excl. CHF (PVC)	1532.05
Taxe de recyclage anticipée, TVA excl. CHF	2.31
Taxe de recyclage anticipée, TVA incl. CHF	2.49