Cave de vieillissement – WKb 3212

Schaftenholzweg 8
2557 Studen BE
Tel. 032 374 26 26
info@fors.ch

FORS
www.fors.ch

Filtre à charbon actif vin – Les odeurs ambiantes peuvent sensiblement influencer les vins lors d'une conservation de longue durée. Pour les armoires à vin, l'apport d'air frais par le filtre à charbon actif FreshAir facile à changer garantit une qualité optimale de l'air.

Stockage anti-vibrations – Même des secousses mineures peuvent troubler la maturation des vins et empêcher le dépôt des tanins. Pour toutes les armoires à vins, des compresseurs spécialement développés, aux vibrations extrêmement limitées, assurent un stockage des vins tout en douceur.

Hygrométrie idéale – Le taux correct d'hygrométrie est un facteur important pour le stockage des vins. Avec un taux d'hygrométrie supérieur à 50%, les caves à vin garantissent les meilleures conditions. Au besoin, l'hygrométrie des caves de vieillissement peut être réglée par la touche de ventilation

A G

G

Wine

5 FORS GARANTIE

Description

Application	ménager
Pose libre/ encastrable	pose libre
Couleur	noir
Commande	électronique à touche; sur bandeau
Display	digital; MagicEye avec display LCD
Système de réfrigé-ration partie vin	dynamique
recirculation	Oui
Securité	oui; Sécurité enfant
Nombre de zones de température	1
Nombre d'étagères	4
Filtre à charbon actif	oui
Compresseurs à très faibles vibrations	oui
Type de porte	porte vitrée isolée, cadre noir
Charnières de porte	droite réversible
Serrure	Extensible
Poignée de porte	poignée barre ergonomique
Signal d'alarme	visuel et sonore
Éclairage	oui; Eclairage intérieur commutable
Hygrométrie idéale	oui

Données techniques

Classe climatique		SN-ST
Classe énergétique		G
Capacité nette totale		315 l
Nombre de bouteilles de vin		Bordeaux 0.75 l 164
Consommation annuelle d'énergie		171 kWh
Plage de température partie vin	°C	5 – 20
Niveau sonore		37 dB(A) re 1 pW
Classe de niveau sonore		C
Raccordement		230 V
Fréquence		50 Hz
Courant		0.8 A
Poids	kg	Net: 65, Brut: 70
Appareil	mm	Hauteur: 1'350 – Largeur: 600 – Profondeur: 739
Emballage inclus	mm	Hauteur: 1'406, Largeur: 615, Profondeur: 829
EAN		9005382235355

FORS LIEBHERR ASKO De Dietrich Brandt falmec BREMA Ice Makers indelB

Cave de vieillissement – WKb 3212

Schaftenholzweg 8
2557 Studen BE
Tel. 032 374 26 26
info@fors.ch

FORS
www.fors.ch

Accessoires
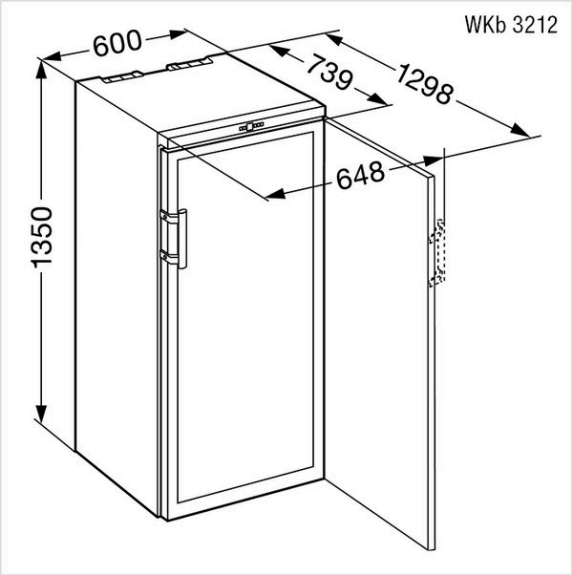
9881291	Filtre à charbon actif FreshAir 2 pces.	50.–
9881263	Clayette en bois	80.–
9094443	Serrure	100.–