IRd 3900

Pure

Easy Fresh

Smart Device ready

Idéal pour les fruits et légumes

Ce réfrigérateur encastrable de la série Pure répond à tous les besoins essentiels. Le tiroir EasyFresh maintient les fruits et légumes au taux d'humidité idéal pour préserver leur goût et leur texture. Une plaque de cuisson peut facilement être glissée dans le spacieux compartiment de refroidissement. La température peut être réglée à l'aide de l'écran tactile monochrome qui, en plus de la température réelle, affiche également des alertes et des rappels. Compatible avec les applications smarthome.

Conservation plus longue des fruits et légumes
EasyFresh

Il suffit d'effleurer les touches.
Commande à touches sensitives

Une résistance jusqu'à 30 kg et un nettoyage aisé
Tablettes GlassLine

Impossible de laisser la porte ouverte par inadvertance
Alarme sonore de porte ouverte

Éclairage uniforme du réfrigérateur.
Éclairage de plafond LED

La porte se ferme à partir de 30°
Montage porte sur porte

De lespace pour des récipients hauts .
Tablette GlassLine en deux parties et coulissante

Hauteur de niche	88 cm
Montage de la porte	porte sur porte
Volume du compartiment réfrigérateur	137 l
Classe énergétique	D
Consommation d'énergie annuelle	75 kWh
Consommation d'énergie par 24 heures	0,205 kWh
Frais d'énergie par an	€ 17,-
Indice d'efficacité énergétique	
Niveau sonore	29 dB(A)
Classe de niveau sonore	A
Classe climatique	SN-T
Réfrigérant	R600a
Puissance	1,2 A

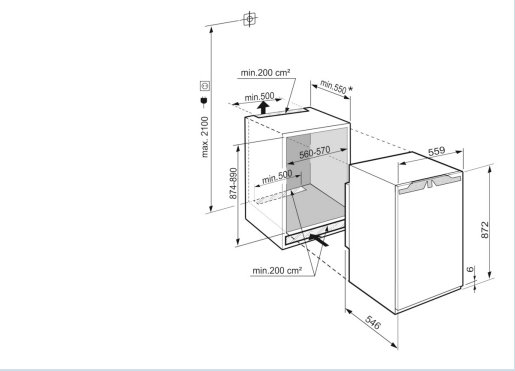

LIEBHERR

IRd 3900
Pure

Easy Fresh | Smart Device ready

Dimensions

Hauteur	87,2 cm
Largeur	55,9 cm
Profondeur	54,6 cm
Hauteur d'encastrement	87.4-89 cm
Largeur d'encastrement	56-57 cm
Profondeur d'encastrement min.	55 cm
Poids max. de la porte du placard réfrigérateur	16 kg
Poids net / Poids brut	53,9 kg / 57,1 kg
Hauteur emballage	931 mm
Largeur emballage	572 mm
Profondeur emballage	622 mm

Réfrigérer

Plage de température réfrigération	de +2°C à +9°C
Système de dégrivrage réfrigérateur	Dégivrage auto
Nombre de balconnets porte-bouteilles	1
Nombre de balconnets pour conserves	2
Étagères de porte réglables en hauteur	Oui
Matériau balconnets de porte	Plastique blanc
Casier à oeufs	1 x 10
Éclairage réfrigérateur	Éclairage de plafond LED
Zone climatique compartiment réfrigérateur	EasyFresh
Tablettes GlassLine dont 1 en deux parties et coulissante	1
SuperCool automatique avec affichage du temps résiduel	Oui, également réglable via l'appli

Autre

Charnières de porte	Droite, réversible
Sens d'ouverture de la porte modifiable	Oui
La porte s'ouvre au maximum sur un angle de	115°
Joint de porte interchangeable	Oui
Longueur câble dálimentation	220 cm
Cordon de connexion fourni séparément	Oui
Intérieur facilement réglable	Oui
Eléments intérieurs appropriés pour lave-vaisselle	Oui
Les tablettes en verre et tiroirs amovibles à 90°	Oui
Tablettes de rangement	5
dont réglable(s) en hauteur	4
Matériau tablette de rangement	Verre
Finition tablette de rangement	Acier inox
Type de bandeau de commande	Touch
Position panneau de commande	Derrière la porte
User interface	basic
Affichage de la température de	Compartiment réfrigérateur
Affichage de la température	Température réelle en chiffres
Alarme en cas de panne	Oui, également réglable via l'appli
Alarme porte ouverte compartiment réfrigérateur	Oui, également réglable via l'appli
AlarmLightAmplifier	Oui, également réglable via l'appli
Economiseur d'écran	Oui
WIFI	Oui, avec SmartDeviceBox
SmartDeviceBox	Oui, accessoire
SabbatMode	Oui, également réglable via l'appli
NightMode	Oui, uniquement via l'applilication
HolidayMode	Oui, également réglable via l'appli
CleaningMode	Oui, également réglable via l'appli
PartyMode	Oui, également réglable via l'appli
EnergySaver	Oui, également réglable via l'appli
Matériau de la cuve intérieure	Plastique blanc
Pieds réglables en hauteur	2

Accessoires

VarioBox-set	7420558
SoftSystem	9096985
Range-bouteilles	9881030
Beurrier	9882459
Limiteur d'ouverture de porte à 90°	9096214
Casier à oeufs	9881172
Bac à glaçons	9881174

LIEBHERR