Schaftenholzweg 8
2557 Studen BE
Tel. 032 374 26 26
info@fors.ch

FORS
www.fors.ch

FoodCenter intégrable/encastrable ▲ – ECBN 6256

BioFresh – BioFresh garanti le climat parfait pour plus de fraîcheur. Avec une température légèrement supérieure à 0°C et une hygrométrie idéale, les fruits et légumes, viandes, poissons et produits laitiers conservent leurs vitamines.

NoFrost – Les appareils NoFrost de Liebherr offrent une prestation de froid de qualité professionnelle. Grâce au confort NoFrost, le dégivrage du congélateur n'est plus nécessaire.

DuoCooling – DuoCooling permet de régler de manière indépendante les températures de la partie réfrigérateur et de la partie congélateur d'un appareil combiné. Cette technologie s'appuie sur 2 circuits de froid séparés qui évitent les échanges d'air entre le réfrigérateur et le congélateur.

▲
Distribution sélective des modèles. Exclusivement réservé aux partenaires contractuels.

Description

Application	ménager
Pose libre/ encastrable	encastrable
Commande	électronique tactile; derrière la porte
Display	digital; MagicEye avec display LCD
recirculation	Oui
Securité	oui; Sécurité enfant
Nombre de zones de température	3
Type d'encastrement	tout intégrable
Type de porte	SoftSystem; montage porte fixe
Charnières de porte	fixe à gauche; fixe à droite
Raccordement d'eau	prise d'eau fixe 3/4"
Ice Maker	Oui
Signal d'alarme	visuel et sonore
Éclairage	oui; Partie réfrigération : eclairage en colonnes LED; Partie congélation : eclairage LED
BioFresh	oui
No Frost	oui
SuperFrost	commandé par la quantité

Données techniques

Classe climatique		SN-T
Norme largeur		91 cm
Classe énergétique		E
Capacité de congélation		10 kg/24h
Capacité nette totale		522 l
Capacité utile réfrigération		292,20 l
Capacité utile congélation		159,50 l
Capacité utile Biofresh		70,60 l
Consommation annuelle d'énergie		333 kWh
Production de glace		1,30 kg/24h
Niveau sonore		40 dB(A) re 1 pW
Classe de niveau sonore		C
Raccordement		230 V
Fréquence		50 Hz
Courant		1,5 A
Puissance		194 W
Poids	kg	Net: 160, Brut: 171

FoodCenter intégrable/encastrable ▲ – ECBN 6256

Schaftenholzweg 8
2557 Studen BE
Tel. 032 374 26 26
info@fors.ch

FORS
www.fors.ch

Appareil	mm	Hauteur: 2'027 – Largeur: 910 – Profondeur: 610
Emballage inclus	mm	Hauteur: 2'125, Largeur: 966, Profondeur: 750
Hauteur de niche		2030 mm
Niche	mm	Hauteur: 2'032, Largeur: 915, Profondeur: 625
EAN		9005382250754

Accessoires
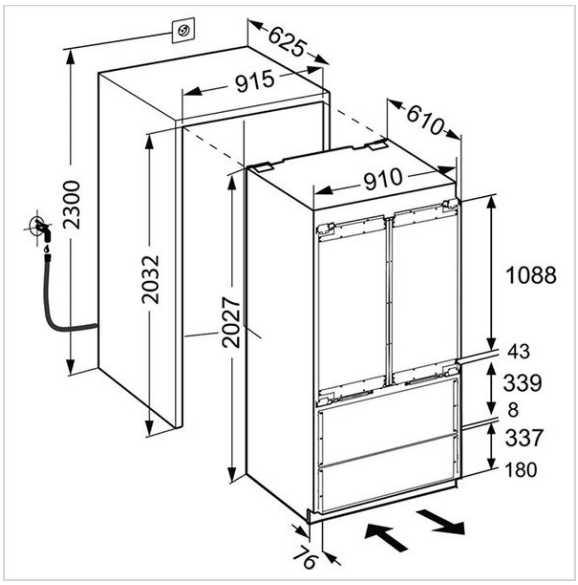
9881036	accumulateur de froid	25.–
9900335	Façades inox partie réfrigérateur 2 pces. (213cm)	600.–
9900337	Façades inox partie réfrigérateur 2 pces. (203cm)	600.–
9900323	Façades inox partie congélateur 2 pces.	535.–
9900339	Poignée de porte inox 4 pces.	355.–
6030041	Tuyau flexible blindé de 3m pour IceMaker	148.–
9881227	Filtre à eau	79.–