Mode d'emploi et instructions de montage
Congélateur

Lisez **impérativement** ce mode d'emploi et ses instructions de montage avant d'installer et de mettre en service votre appareil. Vous assurerez ainsi votre protection et éviterez d'endommager votre appareil.

fr-FR

M.-Nr. 10 676 370

Table des matières

Consignes de sécurité et mises en garde 5

Votre contribution à la protection de l'environnement 13

Comment faire des économies d'énergie ? 14

Description de l'appareil 16
Symboles à l'écran 17
Commande 17

Accessoires 18
Accessoires fournis 18
Accessoires en option 18

Première mise en service 19
Avant la première utilisation 19
Brancher l'appareil 19

Mise en marche et arrêt de l'appareil 20
Écran tactile 20
Allumer l'appareil 20
Ecran d'accueil 21
Eteindre l'appareil 21
En cas d'absence prolongée 22

Choix de la bonne température 23
Affichage de la température 23
Régler la température 24
Possibilités de réglage de la température 24

Utilisation de la fonction SuperFrost 25
Fonction SuperFrost ❄ 25
Activer / Désactiver la fonction SuperFrost 25
Affichage de la fonction sélectionnée SuperFrost 26

Température et alarme de porte 27
Alarme de température 27
Alarme de porte 28

Autres réglages 29
Tableau des réglages 29
Saisie de valeurs 32

Table des matières

Explications relatives aux réglages correspondants 32
Utiliser la minuterie (Timer QuickCool) 32
Activer / Désactiver le verrouillage 33
Eteindre l'appareil 34
Activer / Désactiver le mode Shabbat 34
Régler la durée jusqu'à l'alarme de porte 35
Paramètres système Miele@home 36
Activer / Désactiver le bip touches 38
Régler / Désactiver le volume des signaux sonores et d'avertissement 38
Régler la luminosité de l'écran 38
Régler l'unité de température °C/°F 38
Désactiver le mode expo 38
Réinitialiser aux réglages d'usine 39
Consulter les informations 39
Rappel : nettoyer la grille d'aération 39

Congélation et conservation 40
Pouvoir de congélation maximal 40
Processus de congélation pour les produits frais 40
Conservation de produits surgelés 40
Congélation de produits 41
Avant la congélation 42
Utiliser les accessoires 44
Utilisation de la tablette de congélation 44
Aménagement intérieur 45

Dégivrage 46

Nettoyage et entretien 47
Conseils pour l'entretien 47
Préparation de l'appareil au nettoyage 48
Nettoyer l'intérieur de l'appareil et les accessoires 48
Nettoyer la façade et les parois latérales 49
Nettoyer la grille d'aération 50
Nettoyer le joint de porte 50
Mettre en service l'appareil après son nettoyage 50

En cas d'anomalie 51

Origines des bruits 60

Miele@home 61

Service après-vente et garantie 63

Table des matières

Branchement électrique 64
Brancher l'appareil 65

Conseils d'installation 66
Lieu d'installation 66
Aération et évacuation d'air 67
Monter les entretoises murales jointes 67
Installation 68
Ajustement 68
Encastrement de l'appareil dans le linéaire de meubles 69
Dimensions de l'appareil 70

Inversion du sens d'ouverture de porte 71

Aligner les portes de l'appareil 80

Cet appareil répond aux réglementations de sécurité en vigueur. Une utilisation inappropriée est néanmoins susceptible d'occasionner des dommages corporels et matériels.

Lisez attentivement cette notice avant de mettre votre appareil en service. Elle contient des informations importantes sur le montage, la sécurité, l'utilisation et l'entretien de votre appareil. Respectez ces consignes pour vous protéger et éviter d'endommager votre appareil.

Miele ne peut être tenu pour responsable des dommages liés au non-respect des présentes consignes de sécurité.

Veuillez conserver ce document à disposition et le remettre au futur propriétaire en cas de cession de votre appareil !

Utilisation conforme

▶ Cet appareil frigorifique est conçu pour un usage ménager dans un environnement domestique ou similaire, par exemple :
– dans des magasins, des bureaux ou d'autres environnements de travail similaires
– dans des exploitations agricoles
– par des clients dans des hôtels, motels, chambres d'hôtes ou d'autres types de logements de vacances.
Cet appareil frigorifique ne doit pas être utilisé à l'extérieur.

▶ Utilisez cet appareil uniquement dans le cadre domestique, pour conserver des produits surgelés, congeler des produits frais et préparer des glaçons.
Toute autre utilisation est interdite et peut être dangereuse.

▶ L'appareil ne convient ni au stockage ni au refroidissement de médicaments, de plasma sanguin, de préparations de laboratoire ou de substances ou produits similaires soumis à la directive relative aux dispositifs médicaux. Une utilisation non conforme de cet appareil risque d'altérer ou d'endommager les produits qui y sont stockés. Par ailleurs, n'utilisez pas cet appareil dans des zones potentiellement explosives.
Miele décline toute responsabilité en cas d'utilisation non conforme ou inappropriée de l'appareil.

▶ Les personnes qui ne sont pas en mesure d'utiliser cet appareil en toute sécurité en raison de déficiences physiques, sensorielles ou mentales, de leur manque d'expérience ou de leur ignorance doivent impérativement être surveillées lorsqu'elles l'utilisent.
Ces personnes sont autorisées à utiliser l'appareil sans surveillance uniquement si vous leur avez expliqué comment l'utiliser sans danger et les risques encourus en cas de mauvaise manipulation.

Précautions à prendre avec les enfants

▶ Tenez les enfants de moins de huit ans éloignés de l'appareil à moins qu'ils ne soient sous étroite surveillance.

▶ Les enfants de huit ans et plus ne sont autorisés à utiliser l'appareil sans surveillance que s'il leur a été expliqué comment l'utiliser sans danger. Vérifiez qu'ils ont compris les risques encourus en cas de mauvaise manipulation.

▶ Les enfants ne doivent pas nettoyer ou intervenir sur l'appareil sans être sous la surveillance d'un adulte.

▶ Ne laissez pas les enfants sans surveillance à proximité de l'appareil. Ne les laissez pas jouer avec l'appareil.

▶ Risque d'asphyxie ! Les enfants peuvent se mettre en danger en s'enveloppant dans les matériaux d'emballage (film plastique, par exemple) ou en glissant leur tête à l'intérieur. Tenez les matériaux d'emballage hors de portée des enfants.

Sécurité technique

▶ Le circuit du fluide frigorigène a fait l'objet d'un contrôle d'étanchéité. L'appareil est conforme aux dispositions de sécurité en vigueur ainsi qu'aux directives européennes applicables.

▶ Cet appareil contient de l'isobutane (R600a), un gaz naturel sans danger pour l'environnement, mais inflammable. Il ne nuit pas à la couche d'ozone et n'augmente pas l'effet de serre.
L'utilisation de ce fluide frigorigène peu polluant a pour contrepartie d'augmenter le niveau sonore de l'appareil. Il se peut en effet qu'un bruit d'écoulement interne au circuit de refroidissement accompagne les sons caractéristiques du compresseur. Ces effets incontournables n'affectent en rien les performances de l'appareil.
Veillez à n'endommager aucun élément du circuit de réfrigération lors du transport et de l'encastrement / l'installation de l'appareil.
Les projections de fluide frigorigène dans les yeux peuvent provoquer des lésions graves !
En cas de dommages matériels :

- évitez d'allumer une flamme ou tout ce qui pourrait causer une étincelle,
- débranchez l'appareil du réseau électrique,
- aérez la pièce où se trouve l'appareil pendant quelques minutes puis
- contactez le service après-vente.

▶ La taille de la pièce où est installé l'appareil doit être proportionnelle à la quantité de fluide frigorigène contenue dans l'appareil. En cas de fuite, un mélange air-gaz inflammable risque de se former si la pièce est trop petite. La pièce doit avoir un volume d'au moins 1 m^3 pour 11 g de fluide frigorigène. La quantité de fluide frigorigène est indiquée sur la plaque signalétique à l'intérieur de l'appareil.

▶ Les données de raccordement (tension et fréquence) figurant sur la plaque signalétique de l'appareil doivent impérativement correspondre à celles du réseau électrique pour éviter d'endommager votre appareil.
Comparez ces données avant de brancher votre appareil et interrogez un électricien en cas de doute.

▶ Seul un raccordement à une prise de terre conforme garantit un fonctionnement de l'appareil en toute sécurité. Attention : Cette règle de sécurité élémentaire doit absolument être respectée ! En cas de doute, faites vérifier vos installations par un électricien.

▶ Seul un raccordement de l'appareil au réseau électrique public permet de garantir un fonctionnement sûr et fiable de ce dernier.

▶ Si le cordon d'alimentation électrique de votre appareil est endommagé, faites appel à un technicien agréé par Miele exclusivement pour éviter de faire courir le moindre danger à l'utilisateur.

▶ N'utilisez pas les rallonges ou multiprises pour brancher votre appareil : elles représentent un danger potentiel (risque d'incendie).

▶ Lorsque l'humidité atteint les éléments sous tension ou le câble d'alimentation, cela peut engendrer un court-circuit. Par conséquent, n'installez jamais l'appareil dans des locaux présentant des risques d'humidité ou d'éclaboussures (garages, buanderies, etc.).

▶ Cet appareil ne doit pas être utilisé sur des engins en mouvement.

▶ N'utilisez jamais votre appareil si ce dernier est endommagé : il représente un danger potentiel. Vérifiez que votre appareil ne présente aucun dommage apparent avant de l'utiliser.

▶ Lors de travaux d'installation ou d'entretien ou en cas de réparations, l'appareil doit être mis hors tension. L'appareil est débranché du réseau électrique uniquement lorsque l'une des conditions suivantes est remplie :

– les fusibles correspondants sont déclenchés ou

– les fusibles à filetage sont totalement dévissés de l'installation électrique (non applicable en France) ou
– la prise de l'appareil est débranchée. Ne tirez jamais sur le cordon d'alimentation mais tenez la prise fermement pour débrancher l'appareil.

▶ Des travaux d'installation, d'entretien ou de réparation non conformes peuvent entraîner de graves dangers pour l'utilisateur. Ces interventions doivent être exécutées exclusivement par des professionnels agréés par Miele.

▶ Les bénéfices liés à la garantie sont perdus en cas de réparation de l'appareil par un service après-vente non agréé par Miele.

▶ Les pièces de rechange d'origine sont les seules dont Miele garantit qu'elles remplissent les conditions de sécurité. Ne remplacez les pièces défectueuses que par des pièces détachées d'origine.

Utilisation conforme

▶ Votre appareil est conçu pour une classe climatique donnée (plage de température ambiante). Veuillez respecter les limites indiquées sur la plaque signalétique placée à l'intérieur de l'appareil. Une température ambiante inférieure provoque un arrêt prolongé du compresseur, avec pour conséquence de faire descendre les zones de froid sous les températures requises.

▶ Ne recouvrez pas et n'obstruez jamais les fentes d'aération et d'évacuation de l'air, faute de quoi la ventilation ne serait plus assurée, la consommation en électricité augmenterait et les éléments de l'appareil risqueraient d'être endommagés.

▶ Si vous conservez des aliments contenant de la graisse ou de l'huile dans la contreporte, veillez à ce que la graisse ou l'huile ne fuient pas sur les pièces en plastique de l'appareil. Des fissures risquent d'apparaître dans le plastique qui peut casser.

▶ Ne stockez pas de produits explosifs ou d'aérosols dans l'appareil. Certains gaz inflammables peuvent prendre feu en raison de certains composants électriques.
Risque d'incendie et d'explosion !

▶ N'utilisez pas d'appareils électriques dans l'appareil (par ex. : fabrication de glaces à l'italienne). Des étincelles risqueraient de se produire.
Risque d'explosion !

▶ N'entreposez ni canette, ni bouteille contenant des boissons gazeuses dans la zone de congélation de l'appareil : ces contenants sont susceptibles d'éclater. Risque de dommages corporels et matériels !

▶ Si vous placez des bouteilles dans le congélateur pour les refroidir plus rapidement, enlevez-les au bout d'une heure maximum, sinon elles risquent d'éclater. Risque de blessure et de dégâts matériels !

▶ Ne touchez pas les produits congelés ou les éléments métalliques, avec les mains mouillées. Elles pourraient y rester collées sous l'effet du froid. Risque de blessure !

▶ Ne consommez jamais de glaçons ou d'esquimaux, surtout les sorbets, quand ils sortent du congélateur. Vos lèvres et votre langue risquent de geler instantanément. Risque de blessures !

▶ Ne recongelez jamais d'aliments qui ont été partiellement ou totalement décongelés. Consommez-les au plus vite avant qu'ils ne perdent toute valeur nutritive et s'abîment. Toutefois, vous pouvez remettre au congélateur des aliments que vous avez cuits vous-même.

▶ Ne consommez pas d'aliments qui ont dépassé la date limite de congélation : vous risquez une intoxication ! La durée de conservation des aliments dépend de nombreux facteurs dont leur degré de fraîcheur, leur qualité et leur température de conservation. Respectez la date limite de consommation et les indications présentes sur les emballages !

▶ N'utilisez que des accessoires d'origine Miele. Le montage d'autres pièces exclut tout bénéfice de la garantie.

Nettoyage et entretien

▶ Ne traitez pas le joint de porte avec des huiles ou des graisses, sinon il devient poreux.

▶ La vapeur d'un nettoyeur vapeur pourrait parvenir sur les composants conducteurs et provoquer un court-circuit.
N'utilisez jamais de nettoyeur vapeur pour nettoyer votre appareil.

▶ Les objets pointus ou tranchants risquent d'endommager les générateurs de froid, ce qui compromettrait le bon fonctionnement de l'appareil. N'utilisez donc pas d'objets pointus ou tranchants pour

– retirer le givre ou la glace,
– décoller les glaçons et aliments pris dans la glace.

▶ Ne placez jamais d'appareils électriques ou de bougies dans l'appareil pour accélérer le dégivrage. Vous pouvez endommager le plastique.

▶ N'utilisez pas de bombes dégivrantes. Elles peuvent former des gaz explosifs, contenir des solvants ou des agents propulseurs qui endommagent le plastique et sont nocives à la santé.

Transport

▶ L'appareil doit impérativement être transporté à la verticale et dans son emballage afin de ne subir aucun dommage.

▶ L'appareil étant très lourd, transportez-le à deux personnes.
Risque de blessure et de dommages matériels !

Enlèvement de l'ancien appareil

▶ Mettez la serrure de votre ancien appareil hors d'état de fonctionnement avant de l'éliminer.
Vous éviterez ainsi que des enfants ne s'enferment dedans en jouant et risquent leur vie.

▶ Les projections d'agent réfrigérant peuvent provoquer des lésions oculaires ! N'endommagez aucune partie du circuit de refroidissement, par exemple

– ne percez jamais les conduits de l'évaporateur contenant du frigorigène,
– ne coudez pas les conduits,
– ne grattez pas les revêtements de surfaces.

Symbole sur le compresseur (selon modèle)

Cette remarque est uniquement significative pour le recyclage. Il n'y a aucun danger en fonctionnement normal !

▶ L'huile dans le compresseur peut être mortel en cas d'ingestion et de pénétration dans les voies respiratoires.

Nos emballages

Nos emballages protègent votre appareil des dommages pouvant survenir pendant le transport. Nous les sélectionnons en fonction de critères écologiques permettant d'en faciliter le recyclage.

En participant au recyclage de vos emballages, vous contribuez à économiser les matières premières et à réduire le volume des déchets. Votre revendeur reprend vos emballages.

Votre ancien appareil

Les appareils électrique et électroniques contiennent souvent des matériaux précieux. Cependant, ils contiennent aussi des substances toxiques nécessaires au bon fonctionnement et à la sécurité des appareils. Si vous déposez ces appareils usagés avec vos ordures ménagères ou les manipulez de manière inadéquate, vous risquez de nuire à votre santé et à l'environnement. Ne jetez jamais vos anciens appareils avec vos ordures ménagères !

Faites appel au service d'enlèvement mis en place par votre commune, votre revendeur ou Miele, ou rapportez votre appareil dans un point de collecte spécialement dédié à l'élimination de ce type d'appareil. Vous êtes légalement responsable de la suppression des éventuelles données à caractère personnel figurant sur l'ancien appareil à éliminer.

Veillez à ne pas endommager les conduits du circuit frigorifique de votre réfrigérateur jusqu'à son enlèvement vers une décharge assurant le recyclage des matériaux.
On évitera ainsi que le fluide frigorifique contenu dans le circuit et l'huile contenue dans le compresseur ne soient libérés dans l'atmosphère.

Jusqu'à son enlèvement, veillez à ce que votre ancien appareil ne présente aucun danger pour les enfants. Pour de plus amples informations, reportez-vous au chapitre "Consignes de sécurité et mises en garde" du mode d'emploi.

Comment faire des économies d'énergie ?

	Consommation énergétique normale	Consommation énergétique élevée
Installation / Entretien	Dans des locaux aérés.	Dans des locaux fermés, non aérés.
	Pas d'exposition directe à la lumière du soleil.	Exposition directe à la lumière du soleil.
	Eloigné d'une source de chaleur (chauffage, cuisinière).	Près d'une source de chaleur (chauffage, cuisinière).
	Température ambiante idéale d'env. 20 °C.	À une température ambiante élevée de plus de 25 °C.
	Ne recouvrez pas les fentes d'aération et dépoussiérez régulièrement.	Fentes d'aération et d'évacuation d'air plus ou moins empoussiérées.
	Dépoussiérez le compresseur et la grille métallique (échangeur thermique) situés à l'arrière de l'appareil au moins une fois par an.	De la poussière s'est accumulée sur le compresseur et la grille métallique (échangeur thermique).
Réglage de la température	Zone de congélation à -18 °C	Réglage de température faible : plus la température de la zone de congélation est basse, plus la consommation d'énergie est élevée !

	Consommation énergétique normale	Consommation énergétique élevée
Utilisation	Agencement des tiroirs et des tablettes conforme à la sortie d'usine.	
	Ouvrir la porte si nécessaire seulement et la refermer le plus vite possible. Ranger correctement les aliments.	Des ouvertures de porte trop fréquentes et trop longues entraînent des pertes de froid et une pénétration d'air chaud dans l'appareil. L'appareil doit ensuite faire redescendre la température. La durée de fonctionnement du compresseur augmente.
	Emmener un sac isotherme pour aller faire les courses et ranger les aliments rapidement dans l'appareil. Laisser d'abord refroidir les boissons et les plats chauds à l'extérieur de l'appareil.	Les plats encore chauds et les aliments à température ambiante font pénétrer de la chaleur dans l'appareil : ce dernier doit ensuite faire redescendre sa température et la durée de fonctionnement du compresseur augmente.
	Emballer les aliments avant de les ranger.	L'évaporation et la condensation de liquides à l'intérieur du congélateur contribue à une moindre performance de la production de froid.
	Pour une meilleure ventilation de l'appareil, ne pas surchargez les compartiments.	Une mauvaise circulation d'air contribue à une moindre performance de la production de froid.

Description de l'appareil

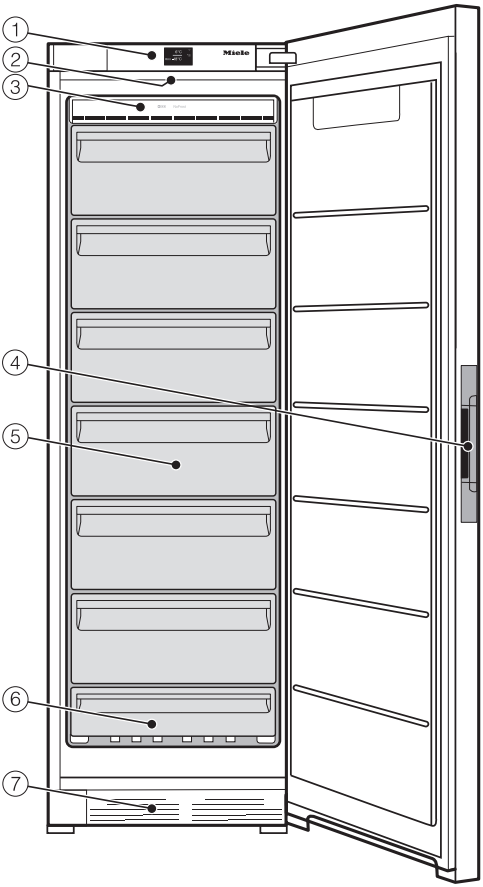

Cette illustration présente un modèle d'appareil à titre d'exemple.

① Bandeau de commande avec écran

② Éclairage intérieur

③ Module NoFrost

④ Poignée avec système d'aide à l'ouverture de porte (Click2open)

⑤ Tiroirs de congélation (nombre selon modèle)

⑥ Tiroir de congélation inférieur utilisable comme tablette de congélation

⑦ Grille d'aération

Pour une installation plus facile, des poignées de transport se trouvent en haut sur l'arrière de l'appareil et des roulettes de transport en bas de l'appareil.

Symboles à l'écran

Commande

Symbole		Fonction
⏻	Veille	Allumer l'appareil
‣≡	Mode réglages	Effectuer les réglages (voir chapitre "Autres réglages").
− / +	moins / plus	Modifier le réglage (par ex. température)
OK		Confirmer le réglage
< / >	Flèche de navigation gauche / droite	Faire défiler dans le mode réglage pour sélectionner un réglage
⮌	Retour	Quitter le menu

Information

Symbole		Signification
⏻	Veille	L'appareil est branché au réseau électrique, mais il n'est pas allumé.
✱✱✱	Zone de congélation	identifie l'affichage de température du congélateur
❄	SuperFrost	La fonction peut être sélectionnée (voir "Utilisation de la fonction SuperFrost").
⚠	Alarme de température	Message d'avertissement (voir "En cas d'anomalies... - Messages à l'écran").
⚠	Alarme de porte	Message d'avertissement (voir "En cas d'anomalies... - Messages à l'écran")
⚠	Coupure de courant	Message d'avertissement (voir "En cas d'anomalies... - Messages à l'écran")

Accessoires

Accessoires fournis

Bac à glaçons

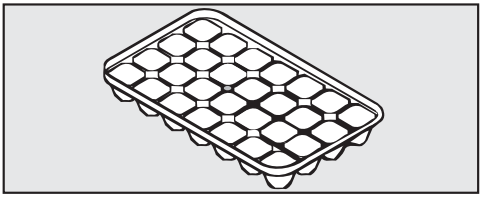

Accumulateur de froid

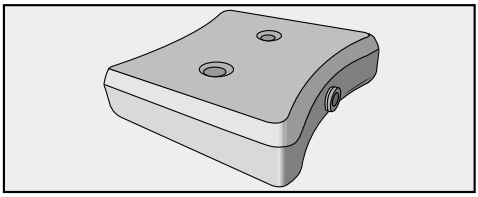

L'accumulateur de froid évite une brusque montée de la température dans la zone de congélation en cas de coupure accidentelle de courant. Vous pouvez ainsi prolonger le temps de conservation.

Laissez-le pendant 24 heures environ pour qu'il puisse produire sa puissance frigorifique maximale.

Accessoires en option

Conçus spécialement pour l'appareil, des accessoires et des produits de nettoyage et d'entretien sont disponibles dans la gamme de produits Miele.

Chiffon microfibre multi-usages

Le chiffon microfibre permet d'éliminer facilement traces de doigts et salissures légères sur les façades en inox, bandeaux de commande, fenêtres, meubles, vitres de voiture etc.

Vous pouvez commander des accessoires en option sur la boutique en ligne ou vous adresser à votre revendeur ou au service après-vente Miele (voir fin du mode d'emploi).

Avant la première utilisation

Emballages de transport

- Retirez tous les matériaux d'emballage qui se trouvent à l'intérieur de l'appareil.

Film de protection

L'appareil est muni d'un film plastique qui sert de protection pendant le transport.

- Retirez ce film plastique après avoir installé l'appareil à l'emplacement souhaité.

Nettoyage et entretien

Respectez scrupuleusement les instructions du chapitre "Nettoyage et entretien".

- Nettoyez l'intérieur de l'appareil et les accessoires.

Brancher l'appareil

- Raccordez l'appareil au réseau électrique, comme indiqué au chapitre "Branchement électrique".

Veille

L'écran affiche ⏻.

Écran tactile

⚠ Les objets pointus ou tranchants, tels que des crayons ou des stylos, peuvent rayer l'écran tactile. Effleurez l'écran tactile avec les doigts seulement.

La chaleur dégagée par votre doigt transmet de petites décharges électriques qui déclenchent une impulsion électrique aussitôt identifiée par la surface de l'écran tactile.
L'écran tactile ne réagit pas au contact des objets.

Si votre doigt est froid il peut arriver que l'écran tactile ne réagisse pas.

Allumer l'appareil

Avant la première utilisation, laissez l'appareil produire du froid pendant env. 4 heures. Attendez que la température soit assez basse pour y déposer vos aliments.
Vous pouvez déposer les aliments dans la zone de décongélation une fois que la température de cette zone est passée sous le seuil des -18 °C.

Veille

■ Effleurez pendant un court instant ⏻.

Un message de bienvenue
Miele - Willkommen apparaît à l'écran pendant 3 secondes.

Dans le cas contraire et si l'écran affiche 🔒, le verrouillage s'enclenche (voir "Autres réglages - Activer / Désactiver le verrouillage - Déverrouiller temporairement le verrouillage").

Ecran d'accueil

L'affichage bascule sur la page d'accueil.

L'éclairage intérieur s'allume. L'appareil est allumé et commence à refroidir. Il se met sur la température préréglée de -18 °C.

Ecran d'accueil

L'écran d'accueil est la page depuis laquelle il est possible de procéder à tous les réglages.

L'écran est divisé en deux zones :

Dans la zone gauche se trouve l'affichage de température.

Cette zone est aussi identifiée par ❄❄❄.

Vous pouvez régler ou modifier ici la température et sélectionner la fonction SuperFroid ❄ (voir "Utiliser SuperFroid").

Dans la zone de droite se trouve le mode réglages ☰.

En effleurant le symbole ☰ vous parvenez dans l'affichage du mode réglages. D'autres réglages peuvent aussi être sélectionnés (voir "Autres réglages").

Eteindre l'appareil

En mode réglages, vous pouvez désactiver l'appareil (voir aussi "Autres réglages").

Ecran d'accueil

- Effleurez ☰.

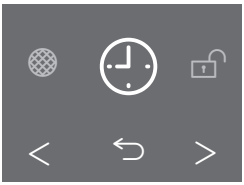

Mode réglages

- Faites défiler à l'aide des flèches < et > jusqu'à ce que ⏻ s'affiche.

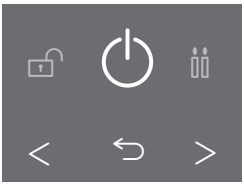

Eteindre l'appareil

- Effleurez ⏻.

L'affichage de température s'éteint à l'écran et ⏻ s'allume.

L'éclairage intérieur s'éteint et la production de froid s'arrête.

⏻ s'éteint au bout de 10 minutes. L'écran est noir et bascule en mode économie d'énergie.

En cas d'absence prolongée

⚠ En cas d'arrêt prolongé de l'appareil, de la moisissure risque de se former si la porte reste fermée et si l'appareil n'a pas été nettoyé.
Nettoyez impérativement l'appareil.

Si l'appareil doit rester longtemps sans fonctionner :

- éteignez l'appareil,
- débranchez l'appareil ou ôtez le fusible de l'installation domestique,
- nettoyez l'appareil et
- laissez les portes de l'appareil ouvertes afin d'aérer suffisamment et éviter ainsi la formation de mauvaises odeurs.

Il est primordial de sélectionner une température correcte afin de bien conserver les aliments. Ceux-ci s'abîment vite sous l'action de micro-organismes. Une bonne température de conservation peut retarder, voire empêcher leur dégradation. Plus la température baisse et plus ce processus ralentit.

Il faut obtenir une température de **-18 °C** pour congeler des aliments frais et les conserver longtemps. A cette température le développement des micro-organismes est très faible mais dès que la température dépasse les -10 °C, la décomposition des aliments par les micro-organismes reprend et ils se conservent moins longtemps. Aussi ne faut-il jamais recongeler des aliments partiellement ou totalement décongelés à moins qu'ils aient été cuits depuis leur décongélation. Les micro-organismes sont éliminés par des températures élevées.

La température à l'intérieur de l'appareil augmente,

– en fonction de la fréquence et la durée d'ouverture de porte,

– en fonction de la quantité d'aliments conservés,

– en fonction de la chaleur des aliments mis à refroidir,

– en fonction de la température ambiante de la pièce où est installé l'appareil. Cet appareil est prévu pour une classe climatique (température ambiante) précise dont il faut respecter les limites.

Affichage de la température

Ecran d'accueil

En mode de fonctionnement normal, l'affichage de la température à l'écran indique la **température la plus basse dans la zone de congélation** qui règne à ce moment dans l'appareil.

En fonction de la température ambiante et des réglages, il faut parfois plusieurs heures avant que la température sélectionnée soit atteinte et affichée.

⚠ La température est passée sous le seuil des - 18 °C pendant une durée prolongée ? Vérifiez que vos produits surgelés n'ont pas commencé à décongeler.
Dans ce cas, consommez-les au plus vite ou faites-les cuire ou rôtir avant de les congeler de nouveau.

Choix de la bonne température

Régler la température

- Effleurez à l'écran l'affichage de température.

La température préalablement réglée apparaît.

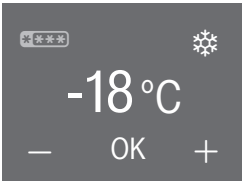

- Réglez la température vers le haut ou le bas à l'aide de − et +.
- Directement après avoir réglé la température, effleurez OK, pour confirmer votre saisie.
- Ou patientez env. 8 secondes après avoir appuyé sur la dernière touche. La température est ensuite automatiquement prise.

Conseil : La température récemment réglée est aussi confirmée et reprise lors de la fermeture de l'appareil.

Pour terminer l'affichage de la température bascule sur la valeur de température réelle qui règne à ce moment dans l'appareil.

Possibilités de réglage de la température

Vous pouvez choisir une température allant de -14 °C à -28 °C.

Conseil : Lorsque vous avez modifié la température à l'aide du sélecteur, vérifiez la température au bout de **6 heures env. si l'appareil est peu rempli et après 24 heures env. s'il est rempli**. Ce n'est qu'à ce moment-là que la température réelle est réglée.

- Si la température se trouve encore être trop élevée ou trop basse, réglez-la à nouveau.

Vous pouvez activer la fonction SuperFrost ❄.

Fonction SuperFrost ❄

Enclenchez la fonction SuperFrost afin de congeler les aliments frais dans les meilleures conditions. Cette fonction permet de congeler les aliments à cœur rapidement afin de préserver leurs valeurs nutritives, leurs vitamines, leur aspect et leur goût.

Exceptions :

– si vous stockez des produits déjà surgelés,

– lorsque vous congelez seulement jusqu'à 1 kg d'aliments par jour.

La fonction SuperFrost doit être enclenchée **6 heures avant de déposer les produits** à congeler.
Si vous voulez utiliser la **capacité maximale de congélation**, la fonction SuperFrost doit être enclenchée **24 heures à l'avance** !

Dès que la fonction SuperFrost est activée, l'appareil fonctionne à puissance frigorifique maximale et la température baisse.

La fonction SuperFrost se désactive automatiquement au bout de 65 heures environ. La durée jusqu'à la désactivation de la fonction dépend de la quantité d'aliments frais stockés.

Conseil : pour économiser l'énergie, vous pouvez désactiver vous-même la fonction SuperFrost, dès qu'une température de congélation **constante** constante de - 18 °C est atteinte. Contrôlez la température dans la zone de congélation.

Une fois la fonction SuperFrost désactivée, l'appareil se remet à fonctionner à puissance normale.

Activer / Désactiver la fonction SuperFrost

■ Effleurez à l'écran l'affichage de température.

Affichage – SuperFrost

La température actuelle et ❄ apparaissent à l'écran.

■ Effleurez ❄.

– ❄ devient orange, la fonction est sélectionnée.

– ❄ est blanc, la fonction est désélectionnée.

■ Effleurez ensuite OK, pour confirmer votre saisie.

■ Ou patientez env. 8 secondes après avoir appuyé sur la dernière touche. La saisie est prise en compte automatiquement.

La fonction SuperFrost est activée ou désactivée.

La fonction activée ne s'affiche **pas** sur l'écran d'accueil.

Après une coupure de courant, une fonction préalablement sélectionnée SuperFrost est désactivée.

Utilisation de la fonction SuperFrost

Affichage de la fonction sélectionnée SuperFrost

- Effleurez à l'écran l'affichage de température.

La température actuelle apparaît à l'écran. ✲ est orange.

L'appareil est équipé d'une alarme sonore pour éviter que la température n'augmente sans que l'on s'en aperçoive et afin d'éviter une perte d'énergie si la porte de l'appareil devait rester ouverte.

Alarme de température

Si la température est restée supérieure à -18 °C pendant une durée prolongée, vérifiez si vos surgelés n'ont pas commencé à décongeler. Dans ce cas, consommez-les aussi vite que possible ou faites-les cuire ou rôtir avant de les congeler de nouveau.

Si la température de congélation atteint une plage de température trop chaude, s'affichera en rouge dans l'affichage de température. De plus, un signal sonore retentit jusqu'à ce que l'état d'alarme se termine ou jusqu'à ce que le signal d'avertissement soit prématurément désactivé.

Cette limite est déterminée par le réglage du sélecteur de température.

L'affichage de l'alarme de température s'effectue uniquement sur l'écran d'accueil et non pendant un réglage.

Une alarme de température s'affiche avant une alarme de porte.

L'alarme de température se déclenche par ex.

– si vous allumez l'appareil mais que la température dans l'appareil s'écarte trop de la température programmée,
– lorsque trop d'air chaud pénètre dans la zone de décongélation au moment d'ouvrir la porte pour sortir ou ranger des produits surgelés,
– lorsque vous congelez de grosses quantités d'aliments,
– après une panne de courant,
– lorsque l'appareil est défectueux.

Dès que l'état critique est passé, le signal sonore s'arrête et s'éteint.

Désactiver l'alarme de température et consulter la température la plus chaude

Si l'alarme vous dérange, vous pouvez l'interrompre avant la fin. Vous pouvez également consulter la température la plus chaude relevée dans l'appareil.

■ Effleurez .

Le message d'anomalie a été confirmé et le signal sonore s'arrête. A l'écran apparaît l'écran d'accueil : sur l'affichage, la température la plus chaude qui régnait jusqu'à présent dans la zone de congélation, clignote pendant env. 1 minute. Pour terminer, l'affichage de la température bascule sur la température actuelle de la zone de congélation.

Vous pouvez quitter l'affichage de température clignotant :

■ Effleurez l'affichage de température.

L'affichage de la température maximale atteinte par la zone de congélation s'éteint. La température effective de la zone de congélation s'affiche de nouveau en temps réel.

Alarme de porte

L'appareil est équipé d'un système d'alarme afin d'éviter une déperdition énergétique lorsque la porte est ouverte et pour protéger les aliments congelés stockés des effets de la chaleur.

Si la porte de l'appareil reste ouverte de manière prolongée, s'affichera en jaune dans l'affichage de température. Un signal sonore retentira 4 fois. Si l'état d'alarme n'est pas terminé ou si le signal sonore n'est pas désactivé, le signal sonore retentira de nouveau pendant env. 3 minutes.

Le délai de déclenchement de l'alarme de porte dépend du réglage sélectionné (réglage usine = 2 minutes). L'alarme de porte peut également être désactivée (voir "Réglages supplémentaires - Régler/ désactiver volume des signaux sonores").

Dès que la porte de l'appareil est fermée, le signal sonore s'arrête et s'éteint.

L'alarme de porte s'affiche uniquement sur l'écran d'accueil.

En mode réglages, l'alarme de porte est automatiquement désactivé : aucun symbole ne s'affiche et aucun signal sonore ne retentit.

Si aucun signal d'avertissement ne retentit, bien qu'il y a une alarme de porte, le signal d'avertissement a été désactivé dans le mode réglage (voir chapitre "Autres réglages - régler/ désactiver le volume des signaux sonores").

Désactiver l'alarme de porte

Si l'alarme vous dérange, vous pouvez l'interrompre avant la fin.

- Effleurez .

La température réelle actuelle s'affiche dans l'affichage de température. Le signal d'avertissement s'éteint.

Tableau des réglages

Les réglages suivants peuvent être activés ou modifiés. Les réglages usine sont présentés dans le tableau en **gras** ou comme niveau marqué en barre à segments.

Réglage		Choix / réglage d'usine
	Utiliser la minuterie (Timer QuickCool)	**0:00** - 9:59 h.:min
	Activer / Désactiver le verrouillage	Activé / **Désactivé**
	Eteindre l'appareil	OK
	Activer / Désactiver le mode Shabbat	Activé (symbole orange) / **Désactivé**
	Régler la durée jusqu'à l'alarme de porte	Niveau 1 - 7 (niveau 1 = 30 s.) ▬▬▬▪═══ (**niveau 4 = 2 min.**)
	Paramètres système Miele@home (uniquement visible lors de l'utilisation de clé de communication)	Autres possibilités de réglages : voir aux pages suivantes "Explications relatives aux réglages correspondants - Paramètres système Miele@home"
	Activer / Désactiver le bip touches	**Activé** / Désactivé
	Activer / Désactiver le volume des signaux sonores et d'avertissement	désactivé - niveau 7 ▬▬▬▪═══
	Régler la luminosité de l'écran	Niveau 1 - 7 ▬▬▬▪═══
°C	Modifier l'unité de température	°C / °F
	Mode expo (seulement visible si activé)	**Désactivé**
	Réinitialiser les réglages d'usine	
i	Consulter les informations de votre appareil	Affichages (important pour le message d'une anomalie pour le service après-vente Miele !)

Autres réglages

	Rappel : nettoyer la grille d'aération	Activé (symbole orange) / **Désactivé**

Autres réglages

Dans le mode de réglage ‣≡ vous pouvez définir des réglages spécifiques et sélectionner les fonctions souhaitées, et par conséquent adapter votre appareil à vos habitudes.

Vous trouverez de plus amples explications et informations sur ces réglages aux pages suivantes.

En mode réglages, l'alarme de porte ou un autre message d'avertissement est automatiquement désactivé : aucun symbole ne s'affiche et aucun signal sonore ne retentit. Exception : En cas d'une anomalie de l'appareil (F +chiffres) le mode réglages est immédiatement quitté. Le code d'anomalie s'affiche à l'écran et un signal sonore retentit (voir "En cas d'anomalie ... - Messages à l'écran).

Ouvrir le mode réglages

Ecran d'accueil

- Effleurez ‣≡.

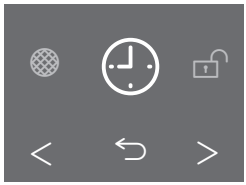

Mode réglages

- Faites défiler à gauche ou à droite, à l'aide des flèches de navigation < ou >.

Au centre de l'écran apparaît le symbole de réglage sélectionnable.

A droite et à gauche en arrière-plan, il n'est toutefois pas possible de sélectionner les prochains symboles de réglage visibles.

- Effleurez le symbole du réglage souhaité (voir aussi "Tableau des réglages")

Selon le réglage sélectionné, il y a deux possibilités :

1. Vous parvenez dans un sous-menu pour une sélection supplémentaire d'un réglage ou pour saisir une valeur.
2. Vous sélectionnez directement le réglage. Le symbole devient orange et confirme par conséquent la sélection. Si le symbole est blanc, la fonction n'est pas activée.

Saisie de valeurs

Toutes les saisies que vous avez activées, doivent être validées avec OK. Si la saisie n'est pas confirmée, l'écran bascule au bout de 15 secondes sur l'écran d'accueil, et les valeurs réglées ou modifiées ne sont pas prises en compte.

Quitter le menu ("Retour" ⮌)

A l'aide de ⮌, vous pouvez revenir à l'écran précédent.

Les données ou commandes que vous avez activées sans les valider avec OK ne seront pas enregistrées.

Explications relatives aux réglages correspondants

Utiliser la minuterie ◴ (Timer Quick-Cool)

Vous pouvez programmer la minuterie pour surveiller certaines opérations annexes, notamment pour le refroidissement de pâte brisée. Le signal sonore vous rappelle le moment réglé.

La durée maximale de la minuterie est de 9 heures et 59 minutes.

– Régler la minuterie

- Effleurez ◴.
- Avec la touche + ou − saisissez les heures.
- Validez en appuyant sur OK.

Les heures réglées sont prises en compte. Vous pouvez désormais régler les minutes.

- Avec la touche + ou − saisissez les minutes.
- Validez en appuyant sur OK.

Les minutes réglées sont prises en compte. La minuterie réglée commence désormais à s'écouler. Si la porte de l'appareil est de nouveau ouverte, la minuterie écoulée apparaît à l'écran. Au bout d'env. 3 secondes, l'affichage bascule sur l'écran d'accueil.

La minuterie en cours s'arrêtera en cas de consultation ou de correction de la minuterie.

En cas de coupure de courant ou lorsque celui-ci se rétablit, il faut supprimer une minuterie préalablement saisie.

– La minuterie s'est écoulée

Un signal sonore retentit et ◴ clignote.

■ Effleurez l'écran.

L'écran d'accueil apparaît.

– Modifier la minuterie

■ Ouvrez la porte de l'appareil.

◴ et la minuterie écoulée s'affichent pendant 3 secondes à l'écran.

■ Effleurez pendant ce temps la minuterie qui s'écoule.

■ Effleurez 🖉, pour corriger une minuterie réglée. Procédez de la même manière que pour la saisie de la minuterie (voir "Régler minuterie").

– Supprimer la minuterie

■ Ouvrez la porte de l'appareil.

◴ et la minuterie écoulée s'affichent pendant 3 secondes à l'écran.

■ Effleurez pendant ce temps la minuterie qui s'écoule.

■ Effleurez 🗑, pour supprimer une minuterie réglée.

L'écran d'accueil apparaît.

Vous pouvez aussi corriger ou supprimer dans les réglages une minuterie enregistrée.

Activer / Désactiver le verrouillage 🔒/🔓

Le verrouillage permet de prévenir :

– un arrêt involontaire de l'appareil,

– une modification involontaire du réglage de la température,

– une sélection involontaire de la fonction Superfrost,

– un dérèglement involontaire des réglages (seule la désactivation du verrouillage est possible).

Vous évitez ainsi que les personnes non autorisées, notamment les enfants, n'enclenchent des fonctions de l'appareil.

Après une coupure de courant, un verrouillage préalablement activé demeure.

– déverrouiller temporairement le verrouillage 🔒

■ Effleurez l'écran.

🔒 apparaît.

■ Effleurez pendant 6 secondes la touche 🔒.

Vous pouvez réaliser maintenant d'autres réglages. Si la porte de l'appareil est de nouveau fermée, le verrouillages est de nouveau activé.

– Désactivation du verrouillage

- Effleurez l'écran.

apparaît.

- Effleurez pendant 6 secondes la touche .

L'écran d'accueil apparaît.

- Effleurez .
- Sélectionnez .

devient orange.

- Effleurez .

apparaît à l'écran. Le verrouillage est désactivé.

Eteindre l'appareil

A l'aide de cette fonction, vous pouvez désactiver tout l'appareil.

L'affichage de la température disparaît de l'écran et apparaît.

L'éclairage intérieur s'éteint et la production de froid s'arrête.

s'éteint au bout de 10 minutes et l'écran est noir (mode économie d'énergie).

Activer / Désactiver le mode Shabbat

Cet appareil propose un mode Shabbat qui permet de faciliter l'observance des pratiques religieuses.

Sont désactivés :

– l'éclairage intérieur déclenché par l'ouverture de la porte,

– toute la signalisation sonore et visuelle,

– l'affichage de température,

– la fonction SuperFrost (si elle a été activée au préalable),

– la minuterie (si elle a été activée au préalable).

Vous ne pouvez pas non plus procéder à des réglages en mode Réglages .

Le mode Shabbat se désactive automatiquement au bout de 120 heures environ.

La signalisation sonore et visuelle étant désactivée, vous devez contrôler que la porte est bien fermée.

⚠ Risque d'intoxication alimentaire !
Si une panne de courant survient en mode Shabbat, elle ne sera pas signalée et l'appareil redémarrera en mode Shabbat. Si ce mode est désactivé, aucun message concernant la coupure de courant ne s'affichera.
Si une coupure de courant survient en mode Sabbat, contrôlez la qualité des aliments et ne consommez pas les aliments décongelés.

– Activer le mode Shabbat

■ Effleurez .

devient orange.

Pour terminer, devient blanc à l'écran.

Affichage mode Shabbat

Au bout de 3 secondes s'éteint et l'écran est noir.

– Désactiver préalablement le mode Shabbat

■ Effleurez l'écran.

apparaît.

■ Effleurez .

devient orange.

■ Effleurez .

devient blanc. La fonction a été désactivée.

Régler la durée jusqu'à l'alarme de porte

L'appareil dispose d'une alarme de porte. Si une porte d'appareil doit rester ouverte de manière prolongée, un signal sonore retentit (sous réserve qu'il n'ait pas été désactivé ; voir "Régler / Désactiver le volume des signaux sonores et d'avertissement") et apparaît à l'écran (voir "Température et alarme de porte - alarme de porte").

Vous pouvez régler dans la barre de segments la durée jusqu'au déclenchement de l'alarme de porte :
La durée peut être réglée par paliers de 30 secondes, en commençant par 30 secondes (palier 1 = 1 segment rempli) jusqu'à max. 3 minutes et 30 secondes (palier 7 = 7 segments remplis).

Paramètres système Miele@home @

apparaît uniquement lors de l'utilisation de la clé de communication XKS3100W.

Sous cette option, vous pouvez connecter votre appareil au réseau Miele@home existant ou créer un réseau Miele@home avec votre appareil.

Pour une description précise, reportez-vous au mode d'emploi Miele@home. Vous pouvez la télécharger sur www.miele-at-home.de.

Assurez-vous que sur le lieu d'installation de votre appareil, le signal de votre réseau Wi-Fi est suffisamment fort.

Vous avez plusieurs possibilités de raccorder votre appareil à votre réseau Wi-Fi. Vous pouvez utiliser entre autres l'application Miele@mobile. Vous devez toutefois créer au préalable une connexion directe à votre terminal mobile (voir "·))(· = Soft access point").

Application Miele@mobile

Vous pouvez créer une connexion réseau à l'application Miele@mobile.

- Téléchargez l'application Miele@mobile d'une des App Stores.
- Suivez le guide utilisateur de l'App.

Options de réglages dans l'option

- Effleurez @.

Vous parvenez dans une option où l'on vous propose les possibilités de réglage suivantes :

– WPS = Bouton notification push WPS

– ·))(· = point accès sans fil (Soft access point)

– ⟲ = Reset module Wi-Fi

– ⌂ = Réglages d'usine du module Wi-Fi

– Bouton notification push WPS

En alternative à la connexion réseau à l'aide de l'application Miele@mobile, nous vous conseillons de vous relier via WPS (Wireless Protected Setup). Pour ce faire, vous aurez besoin d'un routeur compatible WPS.

- Effleurez @.

WPS apparaît

- Effleurez WPS.

Une tentative est faite pendant un certain temps d'établir une connexion Wi-Fi.

- Activez en deux minutes la fonction "WPS" sur votre routeur.

Lorsque la connexion a pu être établie, ✓ apparaît à l'écran.

- Validez en appuyant sur OK.

L'affichage bascule sur la page d'accueil, et ᯤ apparaît en haut à droite.

Si la connexion n'a pas pu être établie, ᯤ apparaît à l'écran.

Vous n'avez éventuellement pas activé assez rapidement WPS sur votre routeur. Refaites les étapes susmentionnées.

– Point d'accès sans fil (Soft access point) ·))((·

Vous pouvez établir une connexion directe de votre appareil à votre terminal mobile (par ex. smartphone, tablette, etc.). Cette connexion est requise pour établir une connexion réseau avec l'application Miele@mobile.

■ Effleurez ·))((·.

Une tentative est lancée pendant un certain temps pour établir une connexion directe.

■ Validez la connexion sur votre terminal mobile.

L'affichage bascule sur la page d'accueil, et ·))((· apparaît en haut à droite.

Si aucune connexion n'est confirmée au bout de 15 minutes, le process est interrompu. L'affichage bascule vers l'écran d'accueil.

– Reset module Wi-Fi ⟲

Vous pouvez réinitialiser tous les réglages effectués et les valeurs entrées pour Miele@home. Tous les réglages qui ne concernent pas Miele@home, demeurent et le module Wi-Fi est **activé**.

■ Effleurez ⟲.

⟲ apparaît.

■ Validez en appuyant sur OK.

Le module Wi-Fi a été redémarré. Après un redémarrage réussi, l'affichage bascule vers l'écran d'accueil et ᯤ apparaît en haut à droite.

– Réglages d'usine du module Wi-Fi ⌨

Si vous souhaitez réinitialiser toutes les valeurs saisies et réglages effectués pour Miele@home, vous pouvez restaurer les réglages d'usine du module Wi-Fi. Tous les réglages qui ne concernent pas Miele@home sont conservés et le module Wi-Fi est **désactivé**.

■ Effleurez ⌨.

⟲ apparaît.

■ Validez en appuyant sur OK.

Le module Wi-Fi est réinitialisé et désactivé. L'affichage bascule vers l'écran d'accueil et le symbole ᯤ d'une connexion Wi-Fi active s'éteint.

Autres réglages

Activer / Désactiver le bip touches

A chaque contact d'une zone sélectionnée à l'écran, un bip touches retentit. Vous pouvez l'activer ou le désactiver.

Régler / Désactiver le volume des signaux sonores et d'avertissement

Vous pouvez régler dans la barre de segments, le volume des signaux sonores et d'avertissement :
Si tous les segments sont remplis, le volume maximum est sélectionné.
Si aucun segment n'est rempli, le signal sonore et d'avertissement est désactivé. apparaît.

Le volume est modifié pendant le réglage.

Les signaux sonores et d'avertissement lors d'une alarme de température, d'un message d'anomalie, d'une coupure de courant de d'une minuterie réglée ne peuvent pas être désactivés.

Régler la luminosité de l'écran

Vous pouvez régler la luminosité de l'écran dans la barre de segments si tous les segments sont remplis, la luminosité maximale est sélectionnée.

La modification de la luminosité est visible pendant le réglage.

Régler l'unité de température °C/°F

Vous pouvez sélectionner pour l'affichage de température à l'écran entre degré Celsius °C et degré Fahrenheit °F.

Désactiver le mode expo

Le mode expo permet aux revendeurs de présenter l'appareil sans que celui-ci produise du froid. Ce réglage n'est d'aucune utilité au particulier.

Si le mode expo a été désactivé à l'usine, s'affiche à l'écran. Vous pouvez désactiver ici la fonction.

Si le mode expo a été désactivé, il ne peut pas être réactivé via le mode réglages.

Réinitialiser aux réglages d'usine

Tous les réglages de l'appareil sont réinitialisés par défaut, et l'appareil est désactivé.

Consulter les informations i

Les données de l'appareil (modèle et N° de fabrication) s'affichent à l'écran.

Conseil : Ces données sont importantes pour le message d'anomalie auprès du service après-vente Miele !

Quittez l'affichage d'information en validant par OK.

– Afficher les accords de licence

Vous pouvez afficher les licences utilisées sous ©.

Rappel : nettoyer la grille d'aération

L'appareil est équipé d'une grille d'aération qui se trouve dans le socle.

Si le témoin de nettoyage de la grille d'aération s'allume, un rappel survient au bout de 12 mois pour enlever les poussières de la grille d'aération (voir chapitre "Nettoyage et entretien - Nettoyer la grille d'aération"). A l'écran, apparaît et un signal sonore retentit (si activé).

Conseil : Nettoyez la grille d'aération à l'aide d'un pinceau ou de l'aspirateur (utilisez pour ce faire par ex. la brosse à meuble des aspirateurs Miele).

Les dépôts de poussière augmentent la consommation énergétique.

En effleurant le symbole, vous validez le message. Le compteur est réinitialisé et l'affichage rebascule sur l'écran d'accueil.

Pouvoir de congélation maximal

Pour que la congélation des aliments s'effectue le plus rapidement possible, il convient de ne pas dépasser la capacité maximale de congélation. Vous trouverez la capacité maximale de congélation en 24 heures sur la plaque signalétique : « Pouvoir de congélation ... kg/24 h ».

La capacité de congélation maximale indiquée a été déterminée en conformité avec la norme DIN EN ISO 15502.

Processus de congélation pour les produits frais

Les aliments frais doivent être congelés à cœur aussi rapidement que possible afin de conserver leur valeur nutritive, vitamines, aspect et goût.

Plus les aliments sont congelés lentement, plus la quantité de liquide qui s'échappe de chaque cellule est importante. Les cellules se recroquevillent alors. Lors de la congélation, seule une partie du liquide qui s'est échappée peut retourner dans les cellules. Concrètement, ceci signifie que la perte de saveur des aliments est plus importante. Ceci se manifeste par la flaque d'eau qui se forme autour de l'aliment lorsque vous le décongelez.

Si les produits sont congelés rapidement, le liquide a moins de temps pour s'échapper des cellules et passer dans les cavités. Les cellules se contractent bien moins. Lors de la décongélation, la faible quantité de liquide qui est passée dans les cavités peut revenir dans les cellules, et la perte de jus est moindre. Seule une petite tache d'eau se forme !

Conservation de produits surgelés

Pour conserver des produits surgelés vendus dans le commerce, contrôlez lors de l'achat dans le magasin

– si l'emballage n'est pas abîmé,

– la date limite de conservation et

– la température du congélateur dans lequel l'aliment est vendu. Si la température est supérieure à -18 °C, les produits surgelés se conserveront moins longtemps.

■ Prenez les produits surgelés en dernier et transportez-les dans un sac isotherme ou du papier journal.

■ Rangez vos produits surgelés immédiatement dans le congélateur.

⚠ Ne recongelez pas les marchandises décongelées ou partiellement décongelées. Recongelez-les seulement après les avoir cuisinés (en les faisant cuire ou griller).

Congélation de produits

Ne congelez que des produits frais et de première qualité !

Conseils pour la congélation

– Aliments **pouvant être congelés** : viande, volaille, gibier, poissons, légumes, fines herbes, fruits crus, produits laitiers, pâtisseries, plats cuisinés.

– Aliments pour lesquels **la congélation est déconseillée** : raisins, salade, radis, oignons, pommes et poires entières crues, mayonnaise, oeufs entiers dans leur coquille, viandes grasses.

– Pour préserver la couleur, le goût, l'arôme et la vitamine C de vos légumes, blanchissez-les avant de les congeler. Pour ce faire, faites cuire vos légumes, portion par portion, à l'eau bouillante pendant 2 - 3 minutes. Retirez ensuite les légumes et refroidissez-les rapidement sous l'eau froide. Égouttez enfin les légumes.

– La viande maigre se congèle mieux que la viande grasse et se conserve beaucoup plus longtemps.

– Séparez les côtelettes, biftecks, escalopes et autres viandes avec un film plastique pour éviter qu'ils congèlent en bloc.

– N'assaisonnez pas les aliments crus et les légumes blanchis avant de les congeler et assaisonnez légèrement les plats cuisinés. Certaines épices changent l'intensité du goût lors de la congélation.

– Faites refroidir les aliments et boissons chaudes avant de les mettre au congélateur pour éviter un début de décongélation pour les autres produits déjà congelés et une augmentation de la consommation d'énergie.

Emballages

■ Portionnez les produits à congeler.

Emballages recommandés

– films plastiques

– feuilles en polyéthylène

– feuilles en aluminium

– boîtes de congélation

Emballages à éviter

– papier d'emballage

– papier sulfurisé

– papier cellophane

– sac poubelle

– sacs plastiques utilisés pour les courses

■ Chassez l'air de l'emballage.

■ Fermez l'emballage hermétiquement avec

– caoutchoucs

– clips plastiques

– attaches ou

– autocollants spéciaux pour congélation.

Conseil : Vous pouvez bien entendu utiliser un appareil pour souder les sacs et films de congélation.

- Inscrivez le contenu et la date de congélation sur l'emballage.

Avant la congélation

- Si vous devez congeler plus de 1 kg de produits frais, activez la fonction Superfrost (voir "Utilisation de la fonction Superfrost") pendant quelques instants avant de ranger les aliments dans le congélateur.

Les aliments déjà congelés disposeront ainsi d'une réserve de froid.

Mise en congélation

⚠ Les charges maximales suivantes doivent être respectées :
- tiroir de congélation supérieur = 15 kg
- tiroir de congélation inférieur = 15 kg
- autre tiroir de congélation = 25 kg
- tablette en verre = 55 kg

Les aliments à congeler ne doivent pas entrer en contact avec des aliments déjà congelés afin d'éviter que ces derniers ne commencent à décongeler.

- Veillez à ce que les emballages soient bien secs pour éviter une congélation en bloc.

- Petite quantité d'aliments à congeler

Congeler les aliments dans les tiroirs de congélation plus profonds du bas.

- Disposez les aliments à congeler à plat sur le fond des tiroirs de congélation supérieurs afin que la congélation à cœur se fasse le plus rapidement possible.

- Quantité d'aliments à congeler maximale (voir plaque signalétique)

Les fentes du ventilateur au dos de la zone de congélation doivent toujours être dégagées.
Si les fentes du ventilateur sont encombrées, la performance de refroidissement est réduite et la consommation d'énergie augmente.
Placez les produits congelés sur la tablette en verre de sorte que les fentes du ventilateur ne soient pas recouvertes.

- Retirez les tiroirs de congélation du haut.
- Disposez les produits de manière à ce qu'ils occupent la plus grande surface possible sur les tablettes en verre du haut, afin qu'ils congèlent le plus vite possible jusqu'à leur centre.

Après le processus de congélation :

- Déposez les aliments congelés dans le tiroir de congélation et réinsérez-le.

Durée de conservation des aliments congelés

La conservation des aliments est elle-même très différente en cas de respect de la température prescrite de - 18° C. Même dans les produits congelés, des process de décongélation fortement ralentis ont lieu. La graisse peut par ex. devenir rance avec l'oxygène. De la viande maigre peut par conséquent être conservée deux fois plus longtemps que la viande grasse.

Les durées de conservation indiquées sont des valeurs références pour la durée de conservation des différents groupes d'aliments dans la zone de congélation.

Groupe d'aliments	Durée de conservation (mois)
Oeuf sur le plat	2 à 6
Pain, pâtisseries	2 à 6
Fromage	2 à 4
Poisson, gras	1 à 2
Poisson, maigre	1 à 5
Saucisse, jambon	1 à 3
Gibier, porc	1 à 12
Volaille, bœuf	2 à 10
Fruits et légumes	6 à 18
Herbes aromatiques	6 à 10

Pour des résultats de congélation classiques, la durée de conservation indiquée sur l'emballage est décisive.

Décongélation de produits congelés

Vous pouvez décongeler les aliments

– au micro-ondes,

– au four en mode "Chaleur tournante" ou "Décongélation",

– à température ambiante,

– dans la zone de réfrigération (le froid sera utilisé pour refroidir les autres aliments),

– au four vapeur.

Vous pouvez faire cuire les **morceaux de viande ou de poissons plats** partiellement décongelés dans une poêle chaude.

Décongelez les **morceaux de viande et de poisson** (viande hachée, poulet, filets de poisson, etc.) de manière à éviter tout contact avec les autres aliments. Récupérez l'eau de décongélation et jetez-la avec précaution.

Vous pouvez décongeler les **fruits** à température ambiante dans leur emballage ou dans un saladier couvert.

En général, les **légumes** peuvent être plongés dans l'eau bouillante ou cuits directement dans de la graisse chaude sans être décongelés. Leur temps de cuisson est un peu plus court que celui des légumes frais en raison de la structure cellulaire modifiée.

⚠ Ne recongelez pas les marchandises décongelées ou partiellement décongelées. Recongelez-les seulement après les avoir cuisinés (en les faisant cuire ou griller).

Rafraîchissement rapide de boissons

Si vous placez des bouteilles dans le congélateur pour les refroidir plus rapidement, enlevez-les au bout **d'une heure maximum**, sinon elles risquent d'éclater.

Conseil : Pour ne pas oublier les bouteilles dans la zone de congélation, vous pouvez régler en conséquence dans le mode réglage, la minuterie (Timer QuickCool).

Utiliser les accessoires

Préparation de glaçons

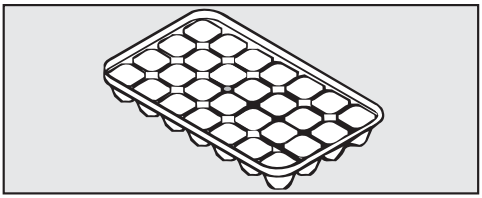

- Remplissez le bac à glaçons à trois quarts avec de l'eau et posez-le sur le fond du compartiment de congélation.
- Aidez-vous d'un objet à bout rond, une cuillère par exemple pour détacher le bac à glaçons.

Conseil : Les glaçons pourront plus facilement être retirés du bac à glaçons si vous les passez rapidement sous l'eau.

Utilisation de la tablette de congélation

Vous pouvez utiliser le tiroir de congélation inférieur de votre appareil frigorifique comme tablette de congélation.

Vous pouvez congeler en douceur des baies, herbes, légumes ainsi que d'autres petits aliments sur votre tablette de congélation.

Les aliments congelés conservent leur forme et les petits morceaux ne gèlent pas en bloc.

- Répartissez les produits surgelés sur la tablette de congélation sans les coller.

Laissez congeler les aliments pendant 10 à 12 heures. Mettez-les ensuite dans un sac ou un récipient de congélation et posez-les dans les tiroirs de congélation.

Accumulateur de froid

L'accumulateur de froid évite une brusque montée de la température dans la zone de congélation en cas de coupure accidentelle de courant. Vous pouvez ainsi prolonger le temps de conservation.

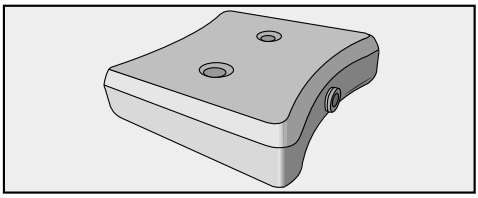

- Déposez l'accumulateur de froid dans le tiroir de congélation supérieur.

Laissez-le pendant 24 heures environ pour qu'il puisse produire sa puissance frigorifique maximale.

En cas de panne de courant

- Posez l'accumulateur de froid congelé directement sur l'aliment congelé dans le tiroir de congélation supérieur.

Conseil : Vous pouvez également utiliser l'accumulateur de froid pour séparer les aliments frais des aliments déjà congelés.

Conseil : Dans la glacière, il permet aussi de garder frais les aliments et boissons des pique-niques et en sac isotherme, de faire des achats de surgelés sans interrompre la chaîne du froid.

Aménagement intérieur

Retirer le tiroir et la tablette en verre

Les tiroirs peuvent être sortis complètement pour les charger, les décharger ou tout simplement pour les nettoyer.

Vous pouvez aussi agrandir de manière flexible la zone de congélation. Vous souhaitez stocker des aliments plus volumineux (par exemple, une dinde ou du gibier), vous pouvez retirer les tablettes en verre entre les tiroirs de congélation.

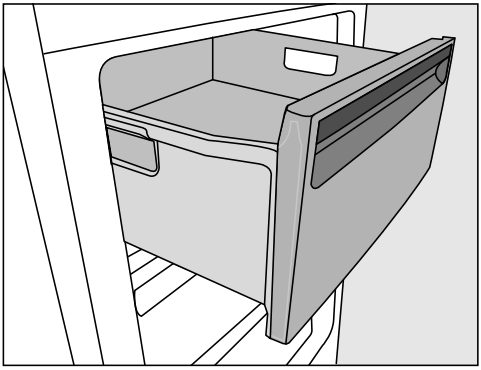

- Sortez les tiroirs jusqu'à la butée puis soulevez-les vers vous.
- Soulevez légèrement la tablette en verre puis glissez-la doucement vers l'avant.

Dégivrage

L'appareil est pourvu d'un système "No-Frost" permettant d'assurer son dégivrage automatique.

L'humidité pouvant être présente dans la zone de congélation se liquéfie dans l'évaporateur et est automatiquement dégivrée et évaporée à intervalles réguliers.

Grâce au dégivrage automatique, la glace ne s'accumule jamais dans la zone de congélation. Ce système spécial permet d'éviter la décongélation des aliments stockés dans l'appareil !

⚠ Veuillez vous assurer que l'eau ne pénètre pas dans l'électronique ni dans l'éclairage.

⚠ La vapeur d'un nettoyeur vapeur risque d'atteindre les pièces sous tension et de provoquer un court-circuit.
N'utilisez pas de nettoyeur vapeur.

L'eau de nettoyage ne doit pas passer par l'orifice d'évacuation de l'eau de dégivrage.

Ne retirez pas la plaque signalétique qui se trouve à l'intérieur de votre appareil. Elle vous sera utile en cas d'anomalie !

Conseils pour l'entretien

A l'intérieur de l'appareil, n'utilisez que des produits de nettoyage et d'entretien qui ne présentent aucun risque pour les aliments.

Pour éviter d'endommager toutes les surfaces, **n'utilisez pas** :

– de produits nettoyant à base de soude, d'ammoniaque, d'acide ou de chlorure,
– de produit anti-calcaire,
– de détergent abrasif, comme la poudre, la crème à récurer ou les pierres de nettoyage,
– de détergent contenant des solvants,
– de produit spécial inox,
– de nettoyant pour lave-vaisselle,
– de décapant four en bombe,
– de produit vitres,
– d'éponge et de brosse abrasive,
– de gomme de nettoyage,
– de grattoir métallique acéré !

Pour le nettoyage, nous vous conseillons l'utilisation d'eau tiède additionnée d'un peu de produit vaisselle.

Pour plus d'informations sur le nettoyage, veuillez vous reporter aux pages suivantes.

Préparation de l'appareil au nettoyage

■ Arrêtez l'appareil.

⏻ apparaît à l'écran et le système de refroidissement est désactivé.

■ Débranchez l'appareil ou retirez le fusible correspondant.

■ Sortez tous les aliments qui se trouvent dans l'appareil. Entreposez-les dans un endroit frais.

■ Retirez les tiroirs et les tablettes en verre.

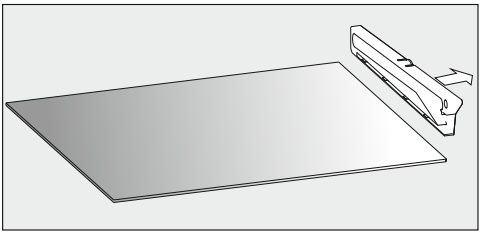

■ Retirez les baguettes latérales de la tablette de verre supérieure.

Nettoyer l'intérieur de l'appareil et les accessoires

Nettoyez l'appareil régulièrement et ne laissez pas les salissures s'incruster mais nettoyez-les au fur et à mesure.

Procédez au dégivrage lorsque :

– peu ou pas d'aliments se trouvent dans la zone de congélation,

– le taux d'humidité de la pièce et la température ambiante sont faibles.

■ Nettoyez **l'intérieur** à l'aide d'une éponge propre, d'eau tiède et d'un peu de liquide vaisselle.

■ Rincez ensuite à l'eau claire puis séchez avec un chiffon doux.

■ Laissez les portes de l'appareil ouvertes un instant afin d'aérer suffisamment et éviter ainsi la formation de mauvaises odeurs.

Les éléments suivants ne peuvent **pas être mis au lave-vaisselle** :

– tous les tiroirs et couvercles des tiroirs (selon modèle)

– accumulateur de froid

■ Nettoyez ces accessoires à la main.

Les pièces suivantes peuvent être mises **au lave-vaisselle** :

⚠ La température du programme sélectionné au lave-vaisselle ne doit pas dépasser 55 °C max. !

Les éléments plastifiés qui entrent en contact avec des colorants naturels, tels que les carottes, les tomates ou le ketchup sont susceptibles de se décolorer au lave-vaisselle. Ce phénomène n'altère en rien la robustesse des éléments concernés.

– les tablettes de verre (sans les baguettes)

– le bac à glaçons

Nettoyer la façade et les parois latérales

Des dépôts déjà incrustés sont plus difficiles voire impossibles à retirer.
Les surfaces sont susceptibles de se décolorer ou de s'altérer.
Nous vous conseillons d'éliminer les salissures présentes sur la façade et les parois latérales le plus vite possible.

Toutes les surfaces sont sensibles aux rayures et risquent de se tacher au contact de produits de nettoyage inappropriés.
Veuillez consulter les "Conseils concernant les détergents" au début du présent chapitre.

■ Nettoyez la façade de l'appareil avec un chiffon éponge propre, un peu d'eau chaude et du produit vaisselle. Vous pouvez aussi utiliser un chiffon en microfibre propre, humide et sans aucun détergent.

■ Rincez ensuite à l'eau claire puis séchez avec un chiffon doux.

Nettoyer la grille d'aération

Les dépôts de poussière augmentent la consommation énergétique.

- Nettoyez régulièrement la grille d'aération à l'aide d'un pinceau ou de l'aspirateur (utilisez pour ce faire par ex. la brosse à meuble des aspirateurs Miele).

Si vous souhaitez avoir automatiquement un rappel tous les 12 mois, activez le témoin de nettoyage de la grille d'aération (voir "Autres réglages - Rappel : nettoyer la grille d'aération ").

Nettoyer le joint de porte

⚠ Si le joint de porte est endommagé ou s'il glisse de la rainure, la porte de l'appareil ne ferme éventuellement pas correctement, et la puissance frigorifique diminue.
De l'eau de condensation se forme à l'intérieur de l'appareil et cela peut entraîner des risques de givrage.
N'endommagez pas le joint de porte, ou vérifiez que le joint de porte ne ressort pas de la rainure.

N'appliquez aucun corps gras sur le joint de porte : il risque de devenir poreux.

- Nettoyez régulièrement le joint à l'eau claire puis séchez-le soigneusement à l'aide d'un chiffon.

Mettre en service l'appareil après son nettoyage

- Remettez les tablettes dans l'appareil.
- Rebranchez l'appareil puis mettez-le en marche.
- Pour accélérer la production de froid de la zone de congélation, activez la fonction SuperFrost pendant quelques temps.
- Dès que la température de la zone de congélation est suffisamment redescendue, insérez-y les tiroirs de congélation qui contiennent les aliments et fermez la porte de l'appareil.
- Pour désactiver la fonction SuperFrost, appuyez sur la touche correspondante une fois atteinte une température de congélation stable de - 18 °C.

Vous pouvez remédier vous-même à la plupart des anomalies ou erreurs qui peuvent se produire au quotidien. Le tableau ci-dessous répertorie les problèmes les plus fréquents et vous indique la solution adéquate.
Si vous ne trouvez pas la cause d'une anomalie ou que vous ne parvenez pas à la résoudre, veuillez contacter le service après-vente.

En cas de panne, évitez d'ouvrir la porte de l'appareil afin de limiter au maximum la perte de froid.

⚠ Des travaux d'installation, d'entretien ou de réparation non conformes peuvent entraîner de graves dangers pour l'utilisateur.
Ces interventions doivent être exécutées exclusivement par des professionnels agréés par Miele.

Problème	Cause et solution
L'appareil ne refroidit pas et l'éclairage intérieur ne fonctionne pas quand la porte de l'appareil est ouverte.	L'appareil n'est pas allumé. ■ Allumez l'appareil.
	La fiche de l'appareil n'est pas bien enfoncée dans la prise ou la fiche de l'appareil n'est pas bien enfoncée dans la prise de l'appareil. ■ Branchez la fiche dans la prise, et la fiche de l'appareil dans la prise de l'appareil.
	Le fusible de l'installation domestique s'est déclenché. Vérifiez si l'appareil, la tension domestique ou un autre appareil sont défectueux. ■ Contactez un électricien ou le service après-vente.
Le compresseur fonctionne en continu.	Ce n'est pas une anomalie ! Quand les besoins en froid sont moins importants, le compresseur se règle automatiquement sur une vitesse inférieure afin d'économiser de l'énergie : sa durée de fonctionnement augmente proportionnellement.
Le compresseur fonctionne de plus en plus souvent et de plus en plus longtemps et la température à l'intérieur de l'appareil est trop basse.	Les fentes d'aération et de ventilation sont obstruées ou empoussiérées. ■ Ne recouvrez pas les fentes d'aération et d'évacuation de l'air. ■ Dépoussiérez-les régulièrement.
	La porte a été ouverte trop souvent ou vous avez congelé de grosses quantités d'aliments frais. ■ N'ouvrez la porte de l'appareil que si nécessaire et aussi brièvement que possible.

Problème	Cause et solution
	La température requise revient peu à peu à la normale.
	La porte n'est pas bien fermée. Il se peut qu'une épaisse couche de glace se soit déjà formée. ■ Fermez la porte de l'appareil. La température requise revient peu à peu à la normale. Si une couche épaisse de glace s'est déjà formée, la production de froid diminue, ce qui fait augmenter la consommation d'énergie. ■ Dégivrez l'appareil et nettoyez-le.
	La température ambiante est trop élevée. Plus la température ambiante est élevée, plus le compresseur fonctionne longtemps. ■ Suivez les indications du chapitre "Conseils d'installation - Lieu d'installation".
	La température à l'intérieur de l'appareil est réglée à une valeur trop basse. ■ Corrigez les réglages de température.
	La fonction SuperFrost est encore enclenchée. ■ Pour économiser de l'énergie, vous pouvez désactiver manuellement la fonction SuperFrost.
Le compresseur s'enclenche de moins en moins souvent, de telle sorte que la température dans l'appareil augmente.	Ce n'est pas une anomalie ! La température réglée est trop élevée. ■ Vérifiez le réglage de la température. ■ Contrôlez de nouveau la température 24 h plus tard.
	Les produits surgelés commencent à décongeler. La température ambiante est inférieure à celle pour laquelle votre appareil a été conçu. Lorsque la température ambiante est trop basse, le compresseur se met en marche plus rarement. La température de la zone de congélation risque alors d'être trop élevée. ■ Suivez les indications du chapitre "Installation - Lieu d'installation". ■ Augmentez la température ambiante.

Problème	Cause et solution
L'appareil est givré ou de l'eau de condensation se forme à l'intérieur de l'appareil.	Le joint de porte a glissé de la rainure. ■ Vérifiez si le joint de porte est bien calé dans la rainure.
	Le joint de porte est endommagé. ■ Vérifiez si le joint de porte est endommagé.
Le joint de porte est endommagé ou doit être remplacé.	Le joint de porte peut être changé sans outil. ■ Remplacez le joint de porte. Vous pouvez vous en procurer auprès de votre revendeur ou service après-vente Miele.
De la glace s'est formée sur le bandeau du dispositif NoFrost.	Il ne s'agit pas d'une anomalie. De l'eau de condensation s'y est déposée et a gelé. Voici quelques causes possibles : – la porte de l'appareil a été souvent ouverte ou est encore ouverte, – une grande quantité d'aliments frais a été mise à congeler en une seule fois. – le taux d'humidité à l'intérieur de l'appareil a augmenté. ■ Maintenez la porte de l'appareil autant que possible fermée. Le système NoFrost dégivrera automatiquement la couche de glace en l'espace de quelques jours.

Messages à l'écran

Message	Cause et solution
s'allume à l'écran, l'appareil ne produit pas de froid bien que les commandes de l'appareil et l'éclairage intérieur continuent de fonctionner.	Le **mode expo** est activé. ■ Désactivez le mode expo (voir "Autres réglages - Désactiver le mode expo").
Rien ne s'affiche à l'écran. Il est noir.	Le **mode Eco** est activé : si l'appareil n'a pas été utilisé pendant un certain temps (env. 10 minutes), l'écran éteint automatiquement tous les affichages. ■ Effleurez l'écran. A l'écran apparaît de nouveau le dernier affichage.
	Le **mode Shabbat** est activé : l'éclairage intérieur est désactivé, et l'appareil refroidit. ■ Effleurez l'écran. Pour terminer, apparaît en blanc à l'écran (voir "Autres réglages - Activer / Désactiver mode Shabbat").
s'allume à l'écran, et l'appareil ne peut pas être utilisé.	Le **verrouillage** est enclenché. ■ Déverrouillez brièvement l'appareil ou désactivez complètement le verrouillage (voir "Autres réglages - Activer / Désactiver le verrouillage").
s'allume à l'écran et un signal sonore retentit.	Le réglage **Rappel : nettoyer la grille d'aération** est activé. Vous êtes invité à nettoyer la grille d'aération. ■ Confirmez le message en effleurant à l'écran et nettoyez la grille d'aération (voir : "Nettoyage et entretien - Nettoyer la grille d'aération").
s'allume en jaune à l'écran et un signal d'alarme retentit.	L'**alarme de porte** a été activée (voir aussi "alarme de température et alarme de porte"). ■ Effleurez à l'écran. Le message d'avertissement a été confirmé et le signal sonore s'éteint. La température réelle actuelle s'affiche de nouveau sur l'affichage. ■ Fermez la porte de l'appareil. L'alarme s'arrête.

Message	Cause et solution
s'allume en rouge à l'écran et un signal d'alarme retentit.	L'**alarme de température** a été activée (voir aussi "Alarme de température et alarme de porte"). La température dans l'appareil est plus chaude / froide que la température de réglage. Voici quelques causes possibles : – la porte de l'appareil a été souvent ouverte ou est encore ouverte, – vous avez congelé une grande quantité d'aliments sans activer la fonction SuperFrost, – une panne de courant s'est produite. – l'appareil est défectueux. ■ Effleurez à l'écran. Le message d'avertissement a été confirmé : s'éteint et le signal sonore s'arrête. A l'écran apparaît l'écran d'accueil : sur l'affichage, la température la plus chaude qui régnait jusqu'à présent dans la zone de congélation, clignote pendant env. 1 minute. Pour terminer, l'affichage de la température bascule sur la température actuelle de la zone de congélation. Vous pouvez quitter l'affichage de température clignotant : ■ Effleurez l'affichage de température. L'affichage de la température maximale atteinte s'éteint. La température effective s'affiche de nouveau en temps réel. ■ Remédiez à l'état d'alarme. ■ Selon la température affichée à l'écran, vérifiez que les aliments n'ont pas commencé à décongeler. Le cas échéant, cuisinez-les avant de les congeler à nouveau.

En cas d'anomalie

Message	Cause et solution
-⚠ s'allume en rouge à l'écran et un signal d'alarme retentit.	Une **panne de courant** est indiquée : au cours des heures ou des jours qui ont suivi la panne de courant, la température de l'appareil a beaucoup trop augmenté. ■ Effleurez -⚠ à l'écran. Le message d'anomalie a été confirmé : -⚠ s'éteint et le signal sonore s'arrête. A l'écran apparaît l'écran d'accueil : sur l'affichage, la température la plus chaude qui régnait jusqu'à présent dans l'appareil, clignote pendant env. 1 minute. Pour terminer, l'affichage de la température bascule sur la température actuelle. Vous pouvez quitter l'affichage de température clignotant : ■ Effleurez l'affichage de température. L'affichage de la température maximale atteinte par la zone de congélation s'éteint. La température effective s'affiche de nouveau en temps réel. L'appareil continue de fonctionner à la dernière température réglée. ■ Selon la température, vérifiez si les aliments sont déjà partiellement, voire entièrement décongelés. Dans ce cas, faites cuire les produits avant de les recongeler.

Message	Cause et solution
⚠ devient rouge à l'écran, un code d'anomalie F avec des chiffres apparaît, et un signal sonore retentit.	Une anomalie a été détectée. Une anomalie est prioritaire et interrompt immédiatement tout autre réglage que vous effectuez. Elle s'affiche avant une alarme de porte et/ ou de température. ■ Désactivez le signal sonore en effleurant 🔇 à l'écran. ■ Contactez le service après-vente Miele. Pour le message d'anomalie, vous avez besoin en plus du code d'anomalie affiché, du modèle et du numéro de fabrication de votre appareil. Vous pouvez directement les afficher. ■ Effleurez pour ce faire **i** à l'écran. Les caractéristiques nécessaires de l'appareil s'affichent à l'écran. ■ Validez l'affichage de l'information avec OK. En cas d'urgence, il est possible de désactiver directement l'appareil de l'affichage d'anomalie. ■ Effleurez ⏻.

L'éclairage intérieur ne fonctionne pas.

Problème	Cause et solution
L'éclairage intérieur ne fonctionne pas.	L'appareil n'est pas allumé. ■ Allumez l'appareil.
	Le **mode Shabbat** est activé : l'écran est noir, et l'appareil refroidit. ■ Effleurez l'écran. Pour terminer, apparaît en blanc à l'écran (voir "Autres réglages - Activer / Désactiver mode Shabbat").
	L'éclairage intérieur s'éteint automatiquement au bout d'env. 15 minutes d'ouverture de la porte en raison d'un risque de surchauffe. Si ce n'est pas le cas, une anomalie subsiste. ⚠ Risque de blessures provoqué par un choc électrique ! Sous le cache de l'ampoule se trouvent des éléments sous tension. Seul le service après-vente est habilité à remplacer les ampoules de l'éclairage LED. ⚠ Risque de blessures provoqué par l'éclairage LED ! L'intensité lumineuse correspond à la classe de laser 1/1M. Les caches de l'ampoule ne doivent pas être retirés ou endommagés ou avoir été retiré en raison de dommages ! Risque de blessures oculaires. Ne jamais regarder l'éclairage LED (rayonnement laser de classe 1/1M) à travers des instruments grossissants (tels qu'une loupe, par exemple) ! ■ Contactez le service après-vente Miele.

Problèmes généraux liés à l'appareil

Problème	Cause et solution
Un produit congelé reste fixé par le gel.	L'emballage de l'aliment n'était pas sec lorsqu'il a été placé au congélateur. ■ Décollez-le avec un objet plat à bout rond, le manche d'une cuillère par exemple.
Aucun signal d'alarme ne retentit, alors que la porte de l'appareil est ouverte depuis un certain temps.	Ceci n'est pas une anomalie ! Le signal sonore a été désactivé dans le mode réglage (voir chapitre "Autres réglages - Régler / Désactiver le volume des signaux sonores et d'avertissement 🔊").

Origines des bruits

Bruits normaux	Quelle est leur origine ?
Brrrr....	Le vrombissement vient du moteur (compresseur). Il peut être plus fort pendant un moment donné, lorsque le moteur se met en route.
Blubb, blubb....	Les gargouillements ou les ronronnements viennent du fluide réfrigérant qui passe dans les conduits.
Clic...	Les cliquetis sont audibles lorsque le thermostat active ou désactive le moteur.
Sssrrrrr....	Un léger bruit de fond provenant de la circulation d'air peut se faire entendre à l'intérieur de l'appareil.
Crac ...	Des bruits de craquement peuvent se faire entendre en cas d'expansion de certains matériaux de l'appareil.
N'oubliez pas qu'on ne peut pas éviter les bruits de moteur et d'arrivée du fluide dans le circuit frigorifique.	

Bruits	Cause et solution
Claquement, cliquètement	L'appareil n'est pas posé sur une surface plane. Remettez-le d'aplomb à l'aide d'un niveau à bulles. Utilisez pour ce faire les pieds de réglage situés sous l'appareil ou utilisez des cales.
	L'appareil est en contact avec d'autres meubles ou d'autres appareils. Eloignez-le.
	Des tiroirs ou tablettes vacillent ou sont coincés. Contrôlez les pièces amovibles et replacez-les correctement le cas échéant.
	Les bouteilles ou récipients se touchent. Séparez-les.

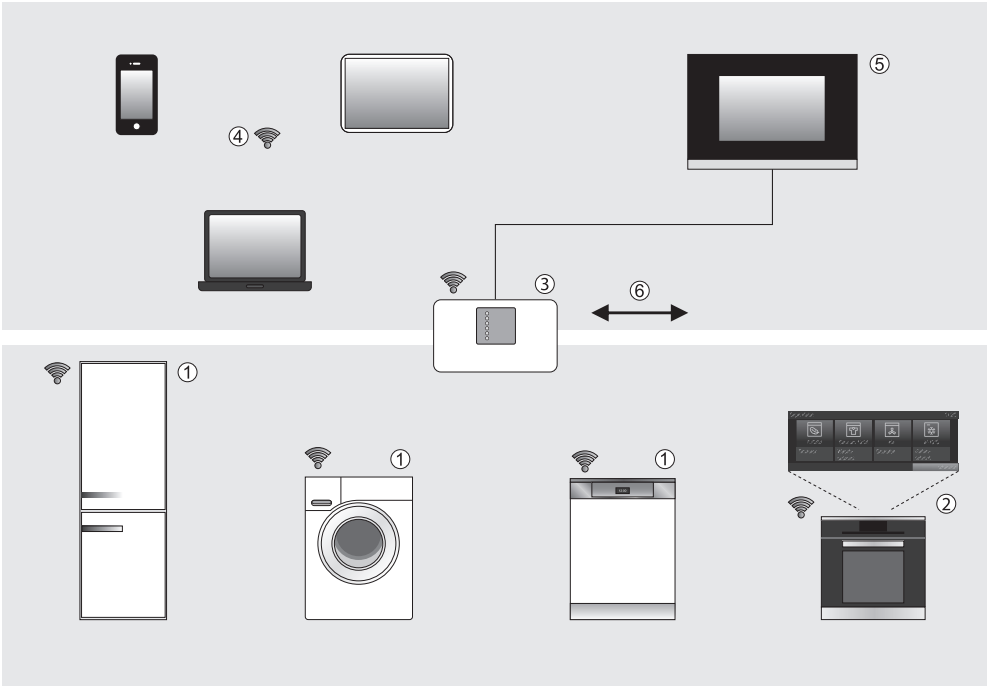

① Appareil ménager compatible Miele@home

② Appareil ménager avec fonction SuperVision compatible Miele@home

③ Routeur (Wi-Fi)

④ Terminaux mobiles (smartphone, tablette PC, ordinateur portable)

⑤ Interface du réseau domestique

⑥ Connexion à Internet

Miele@home

Votre appareil ménager ①/ ② peut être mis en réseau.

Pour sa mise en réseau, vous avez besoin d'un module WLAN ou d'une clé WLAN (en fonction de l'appareil ménager ces éléments sont intégrés, fournis ou disponibles en accessoires en option).

A l'aide d'un routeur WLAN ③ et de l'App Miele@mobile, votre appareil peut être intégré dans le système Miele@home.

Dans le système Miele@home, les appareils électroménagers interactifs envoient des informations sur leur état de fonctionnement et des informations relatives au déroulement du programme sur l'App sur les terminaux mobiles ④ ou sur l'écran ② d'un four, par exemple, équipé de la fonction SuperVision.

Affichage d'informations, commande des appareils

– Terminaux mobiles ④ avec App Miele@mobile. Si vous êtes équipé d'un smartphone, d'une tablette PC ou d'un ordinateur portable, vous pouvez grâce au Wi-Fi superviser le fonctionnement de vos appareils électroménagers et les commander à distance. D'autres possibilités d'utilisation de l'App Miele@mobile sont prévues en fonction des appareils électroménagers connectés.

– Appareil électroménager SuperVision ②. L'écran de certains appareils électroménagers aptes à l'interconnexion peut afficher l'état d'autres appareils électroménagers pouvant être interconnectés.

Wi-Fi

Conseil : Assurez-vous que sur le lieu d'installation de votre appareil, le signal de votre réseau Wi-Fi est suffisamment fort.

Pour relier des appareils électroménagers avec module WLAN intégré à votre réseau Wi-Fi, vous devez tout d'abord activer la fonction de mise en réseau (voir chapitre "Réglages").

Pour relier des appareils électroménagers avec module WLAN externe ou clé WLAN à votre réseau Wi-Fi, vous devez tout d'abord insérer le module WLAN ou installer la clé WLAN (voir instructions de montage et d'installation du module WLAN ou de la clé WLAN).

En savoir plus

Des modes d'emplois et des notices d'installation sont joints aux accessoires.

Pour plus d'informations sur Miele@home, veuillez consulter le site Internet de Miele et les modes d'emploi respectifs des composants Miele@home.

Application Miele@mobile

Vous pouvez télécharger gratuitement les Apps Miele@mobile depuis l'Apple App Store® ou depuis Google Play Store™.

Service après vente

Vous n'avez pas réussi à résoudre le problème par vous-même ? Contactez :

– votre revendeur Miele ou

– le service après-vente Miele.

Vous trouverez le numéro de téléphone du service après-vente au dos de ce mode d'emploi et des instructions de montage.

Veuillez indiquer le modèle et la référence de votre appareil.

Affichage des caractéristiques techniques

Vous trouverez ces informations dans le mode réglages sous informations **i** (voir "Autres réglages - Consulter les informations") ou sur la plaque signalétique situé à l'intérieur de l'appareil.

– Afficher les accords de licence

Vous pouvez afficher les licences utilisées sous ©.

Conditions et durée de garantie

La garantie est accordée pour cet appareil selon les modalités de vente par le revendeur ou par Miele pour une période de 24 mois.

Vous pourrez obtenir plus d'informations sur les conditions de garantie au numéro de téléphone indiqué.

Vous trouverez le numéro de téléphone du service après-vente au dos de ce mode d'emploi et ses instructions de montage.

Branchement électrique

L'appareil doit exclusivement être raccordé à l'aide du câble d'alimentation joint (courant alternatif 50 Hz, 220 - 240 V).

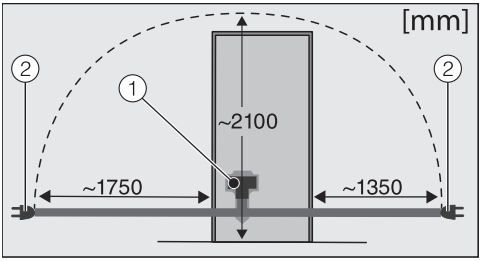

① Raccordement au réseau
② Fiche

Un câble d'alimentation plus long est disponible auprès du service après-vente.

Prévoyez un fusible d'au moins 10 A.

Branchez exclusivement l'appareil à une prise de courant réglementaire reliée à la terre. L'installation électrique doit être conforme aux normes EDF.

Afin que l'appareil puisse être rapidement coupé du réseau électrique, la prise de courant ne doit pas se trouver derrière l'appareil. Elle doit rester accessible en cas d'urgence.

Si la prise de courant n'est plus accessible pour l'utilisateur, l'installation doit être équipée d'un dispositif de sectionnement pour chaque pôle. Ce dispositif peut être constitué d'un interrupteur à ouverture de contact de min. 3 mm. Il peut s'agir d'un disjoncteur automatique, de fusibles ou de contacteurs (conformes à la norme EN 60335).

La fiche ainsi que le câble d'alimentation de l'appareil ne doivent pas toucher l'arrière de cet appareil, étant donné que la fiche et le câble d'alimentation risqueraient d'être endommagés par les vibrations de l'appareil. Cela pourrait provoquer un court-circuit.

Evitez aussi de brancher d'autres appareils à des prises situées derrière l'appareil.

Il est interdit d'effectuer le branchement avec une rallonge car celle-ci n'assure pas la sécurité nécessaire (risque de surchauffe).

Ne branchez jamais l'appareil sur des îlots d'onduleurs, utilisés pour une alimentation électrique autonome comme une **alimentation en énergie solaire** par exemple.
Sinon, le dispositif de coupure de sécurité risque de s'enclencher au moment de la mise sous tension de l'appareil, en raison de crêtes de tension. Cela risque d'endommager l'électronique. De même, n'utilisez jamais l'appareil avec des **fiches à économie d'énergie** car l'alimentation réduite en énergie provoquerait un échauffement de l'appareil.

Brancher l'appareil

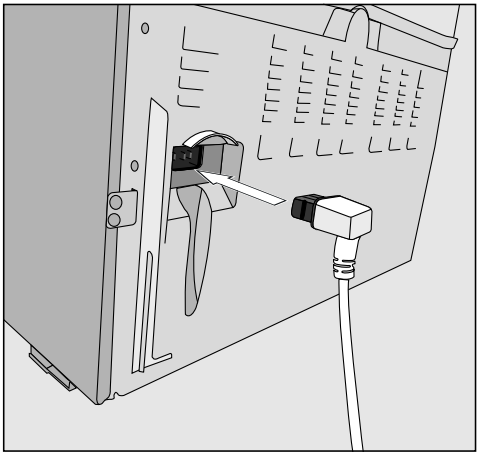

- Branchez la fiche de l'appareil au dos de l'appareil.

Vérifiez que la fiche est correctement enfoncée.

- Enfoncez bien la fiche de l'appareil dans la prise.

Votre appareil est désormais raccordé.

L'écran affiche ⏻.
Suivez les étapes décrites au chapitre "Mise en marche et arrêt de l'appareil – Allumer l'appareil".

⚠ Risque d'incendie et de dommages ! Les appareils qui dégagent de la chaleur sur l'appareil, comme un mini-four, une plaque électrique ou un grille-pain, peuvent prendre feu.
Ne les posez pas sur l'appareil.

Cet appareil ne doit pas être installé directement à côté d'un autre modèle (disposition "side-by-side") ! Étant donné que l'appareil frigorifique n'est pas équipé d'une résistance au niveau de la paroi latérale, un montage côte à côte peut engendrer la formation de condensation ! Renseignez-vous auprès de votre revendeur sur les combinaisons possibles avec votre appareil.

Lieu d'installation

Choisissez une pièce très peu humide que vous pouvez aérer facilement.

Au moment de choisir le lieu d'installation, gardez à l'esprit que la consommation énergétique de l'appareil augmente lorsqu'il est à proximité immédiate d'un chauffage, d'une cuisinière ou de toute autre source de chaleur. Évitez également une exposition directe au soleil.
Plus la température ambiante est élevée, plus le compresseur fonctionne longtemps et plus la consommation d'électricité augmente.

Lors de l'installation de l'appareil, contrôlez aussi les points suivants :

– La prise de courant ne doit pas se trouver derrière l'appareil. Elle doit rester accessible en cas d'urgence.
– La fiche et le câble d'alimentation ne doivent pas entrer en contact avec le dos de l'appareil. Ils pourraient être endommagés par les vibrations de l'appareil.
– Evitez aussi de brancher d'autres appareils à des prises situées derrière l'appareil.

⚠ **Lorsque le taux d'humidité est élevé**, de la condensation peut s'accumuler sur les surfaces extérieures de l'appareil.
Et cette eau de condensation peut engendrer une corrosion au niveau des parois extérieures.
En prévention, nous recommandons d'installer l'appareil dans une pièce sèche et/ou climatisée et suffisamment aérée.
Une fois l'installation effectuée, assurez-vous que la porte de l'appareil ferme correctement, que les fentes d'aération et d'évacuation d'air ne sont pas recouvertes et que l'appareil a été correctement installé.

Classe climatique

L'appareil est conçu pour fonctionner pour une classe climatique donnée (température ambiante). Veuillez respecter les limites indiquées sur la plaque signalétique à l'intérieur de l'appareil. Une température ambiante plus basse entraîne l'arrêt prolongé du compresseur. Cela peut provoquer une augmentation de la température à l'intérieur de l'appareil et engendrer des dommages.

La classe climatique est indiquée sur la plaque signalétique située à l'intérieur de l'appareil.

Classe climatique	Température ambiante
SN	+ 10 °C à + 32 °C
N	+ 16 °C à + 32 °C
ST	+ 16 °C à + 38 °C
T	+ 16 °C à + 43 °C

Lorsqu'un appareil réfrigérant de la classe climatique SN fonctionne à des températures ambiantes plus basses (jusqu'à + 5 °C), son bon fonctionnement est garanti.

Aération et évacuation d'air

L'air présent sur la face arrière de l'appareil a tendance à se réchauffer.

⚠ Les fentes d'aération et d'évacuation d'air doivent rester dégagés afin de garantir une parfaite aération et ventilation, et être dépoussiérés régulièrement.

Monter les entretoises murales jointes

Afin de respecter les indications relatives à la consommation d'électricité, et d'éviter la formation d'eau de condensation lorsque la température ambiante est élevée, montez les entretoises murales. Prévoyez une augmentation de la profondeur de l'appareil de 15 mm environ. Le fait de ne pas les monter n'a aucune incidence sur le fonctionnement de l'appareil mais il faudra compter avec une légère hausse de la consommation d'électricité si le mur et l'appareil sont très proches l'un de l'autre.

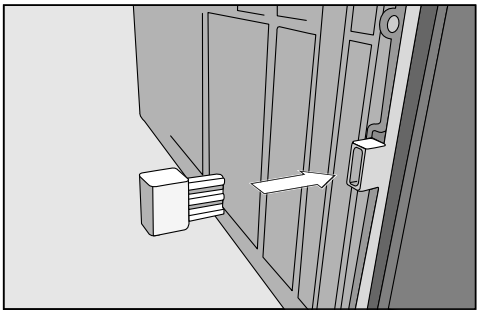

- Montez les entretoises murales au dos de l'appareil, en bas à gauche et à droit.

Conseils d'installation

Installation

⚠ Faites appel à une deuxième personne pour installer l'appareil.

⚠ Installez l'appareil uniquement lorsqu'il n'est pas chargé.

⚠ Déplacez l'appareil avec précaution sur des sols fragiles pour éviter de les endommager.

Pour une installation plus facile, des poignées de transport se trouvent en haut sur l'arrière de l'appareil et des roulettes de transport en bas de l'appareil.

- Placez l'appareil le plus près possible de son emplacement prévu.
- Branchez votre appareil comme indiqué au chapitre "Branchement électrique".
- Déplacez l'appareil avec précaution jusqu'à son emplacement prévu.
- Placez directement les entretoises (si elles sont montées) au dos de l'appareil, elles doivent toucher le mur.

Ajustement

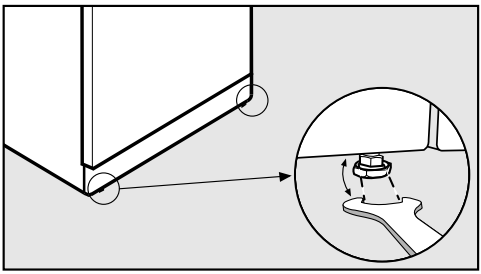

- A l'aide de la clé à fourche jointe, ajustez l'appareil en vous servant des pieds d'ajustage.

Support de porte

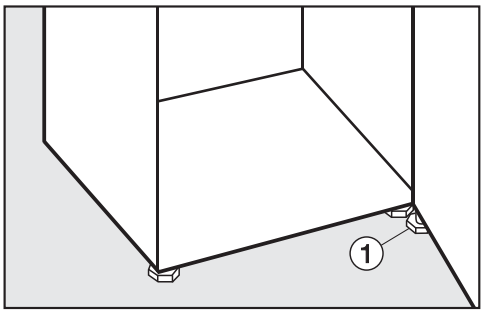

- Dévissez **systématiquement** le pied réglable ① sur le support palier du bas, jusqu'à ce qu'il repose sur le sol. Puis continuez à dévisser sur 90°.

Encastrement de l'appareil dans le linéaire de meubles

⚠ Si les fentes d'aération et d'évacuation d'air sont recouvertes, le compresseur se met en marche plus souvent et plus longtemps.
Cela entraîne une consommation énergétique plus élevée et une augmentation de la température de fonctionnement du compresseur, ce qui risque d'endommager le compresseur.
Ne recouvrez pas les fentes d'aération et d'évacuation d'air.

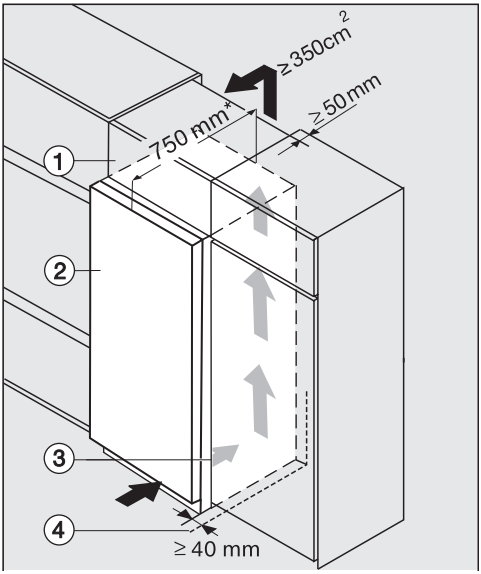

① Surmeuble
② Appareil
③ Armoire de cuisine
④ Mur

* Pour les appareils avec des entretoises murales installées, prévoyez une augmentation de la profondeur de l'appareil de 15 mm env.

L'appareil peut être intégré dans n'importe quel linéaire et être installé directement à côté d'un meuble. La façade doit dépasser d'au moins 65 mm par rapport à la façade de meuble. La porte de l'appareil peut ainsi s'ouvrir et se fermer sans problème. Pour ajuster l'appareil à la hauteur du linéaire, il est possible de placer un surmeuble ① au-dessus de l'appareil.

Lors de l'installation d'un appareil à côté d'un mur ④, une distance d'au moins 40 mm est requise côté charnières entre le mur ④ et l'appareil ② si l'angle d'ouverture de porte est de 90°.

Plus la fente d'évacuation de l'air est grande, plus le compresseur économise de l'énergie.

– Pour l'aération et l'évacuation d'air, il faut prévoir un canal d'évacuation d'air d'au moins 50 mm de profondeur à l'arrière de l'appareil sur toute la largeur du surmeuble.
– La fente d'aération en dessous du plafond doit être d'au moins 350 cm^2 pour que l'air chaud puisse s'évacuer librement.

Conseils d'installation

Dimensions de l'appareil

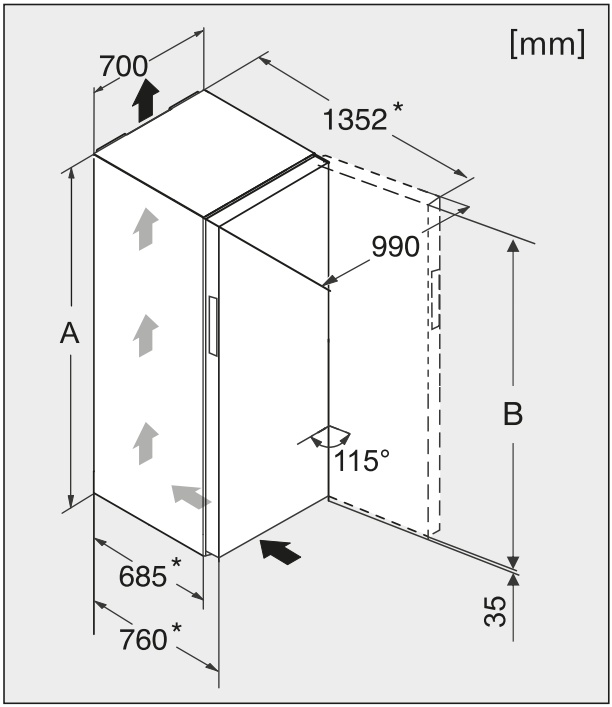

* Dimensions sans entretoises murales montées. Avec les entretoises, la profondeur augmente de 15 mm.

	A [mm]	B [mm]
FN 27273 ws	1750	1715
FN 29273 ws	1950	1915

Votre appareil est livré avec une ouverture à droite. Si vous souhaitez une ouverture à gauche, vous devez inverser la butée de porte.

⚠ Ne procédez à cette opération qu'avec l'aide d'une autre personne.

⚠ Si le joint de porte est endommagé ou s'il glisse de la rainure, la porte de l'appareil ne ferme éventuellement pas correctement, et la puissance frigorifique diminue.
De l'eau de condensation se forme à l'intérieur de l'appareil et cela peut entraîner des risques de givrage.
N'endommagez pas le joint de porte et vérifiez que le joint de porte ne glisse pas de la rainure.

Préparation

Pour inverser la butée de porte, vous avez besoin des outils suivants :

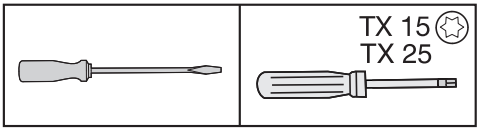

- Afin de protéger la porte de l'appareil et votre sol de tout dommage lors de l'inversion de la butée de porte, placez une cale appropriée sur le sol devant l'appareil.

Retirer les caches supérieurs

- Ouvrez la porte de l'appareil.

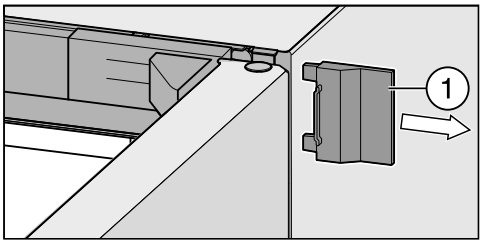

- Démontez le cache extérieur droit ①.

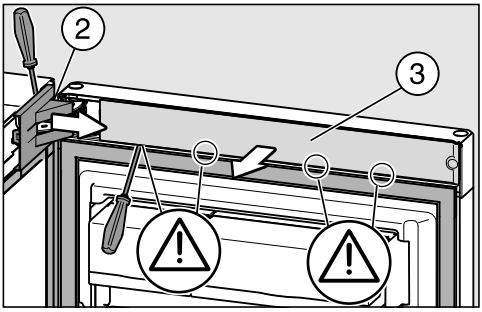

- Retirez le cache ② de la charnière de porte.
- Retirez le bandeau ③ sur l'intérieur de la porte.

Inversion du sens d'ouverture de porte

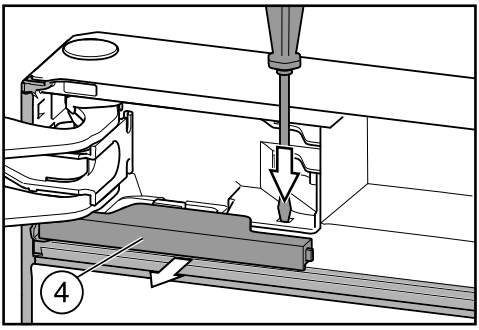

■ Appuyez sur la languette à l'aide d'un tournevis plat pour l'abaisser et retirez le cache ④ du dispositif d'encliquetage.

Retirer la porte de l'appareil

⚠ Risque de blessures lors du retrait de la porte de l'appareil !
Dès que le boulon sur la charnière de la porte aura été retiré, la porte de l'appareil ne sera plus sécurisée !
La porte de l'appareil doit être tenue par une autre personne.

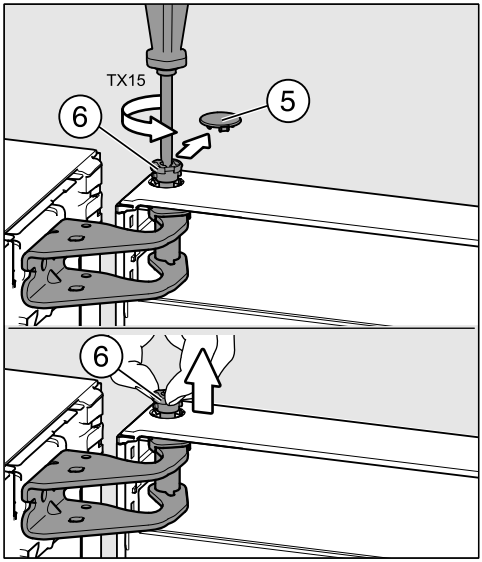

■ Retirez avec précaution le cache de protection ⑤

■ Faites ressortir un peu le boulon ⑥ (env. ¼ de tour) jusqu'à ce qu'on puisse entendre un clic.

■ Retirez complètement le boulon ⑥ avec les doigts.

■ Retirez la porte de l'appareil, et mettez-la avec précaution de côté.

Mise en place du support palier inférieur

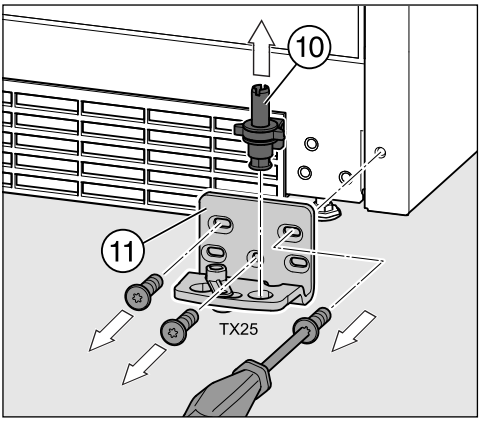

- Retirez tout le support palier ⑩ avec la rondelle plate et le pied d'ajustage en tirant vers le haut.
- Dévissez le support palier ⑪.

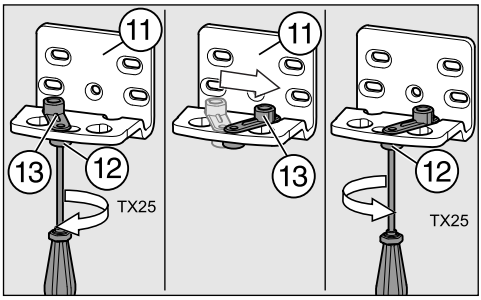

- Desserrez un peu la vis ⑫ du système d'aide à la fermeture de porte ⑬ sur le support palier ⑪.
- Tournez le dispositif d'aide à la fermeture de porte ⑬ de 90° sur la droite dans le trou du logement se trouvant en face dans le support palier ⑪.
- Resserrez la vis ⑫ à fond.

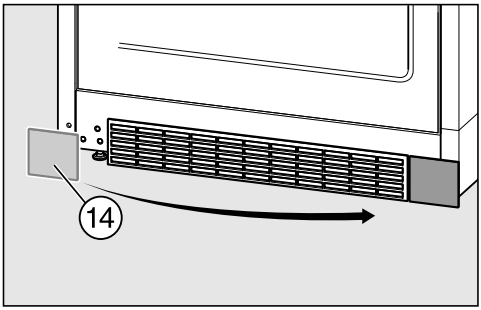

- Démontez le cache ⑭, et placez-le sur le côté opposé.

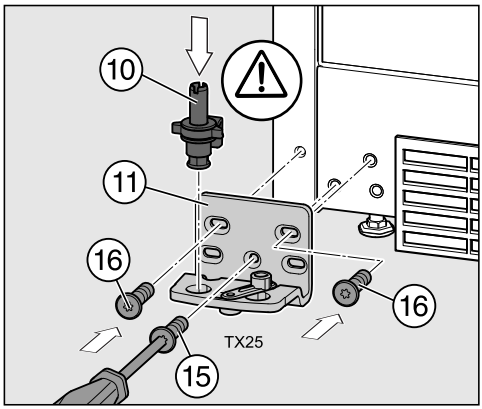

- Vissez le support palier ⑪ sur la partie opposée, commencez avec la vis ⑮ en bas au centre.
- Vissez ensuite les deux autres vis ⑯.
- Replacez tout le boulon palier ⑩ avec la rondelle plate et le pied réglable.

Important ! L'ergot sur le boulon palier doit être redirigé vers l'arrière.

Inversion du sens d'ouverture de porte

Mise en place de la charnière de porte supérieure

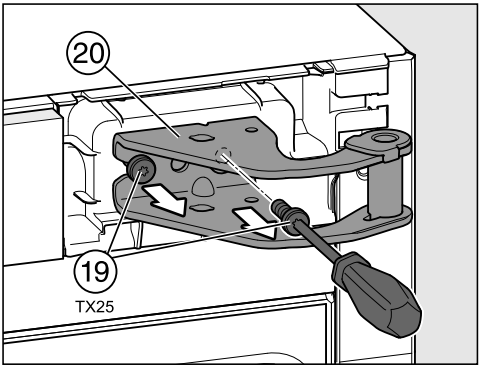

■ Devissez les vis ⑲ sur la charnière de porte ⑳, et retirez-les.

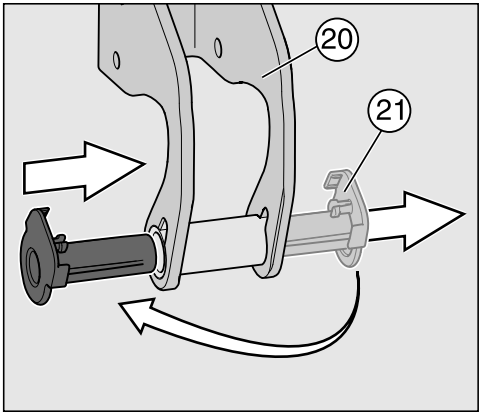

■ Retirez la douille de palier ㉑ du système de guidage sur la charnière de porte ⑳, et replacez la de l'autre côté.

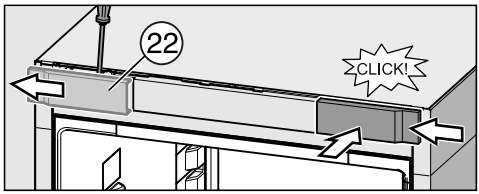

■ Retirez la protection.

■ Replacez le cache de protection ㉒ tourné de 180° sur le côté opposé. Mettez le cache de côté et replacez-le à l'avant.

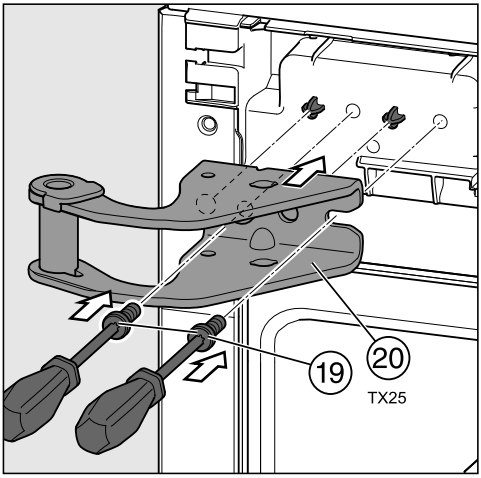

■ Percez au préalable les trous de fixation à l'aide d'un foret à langue d'aspic pour la charnière de porte supérieure.

■ Placez la charnière de porte supérieure ⑳ sur les pivots de l'appareil.

■ Fixez la charnière de porte ⑳ à l'aide des vis ⑲.

Préparer la porte de l'appareil

Conseil : Pour protéger la porte de l'appareil d'éventuels dommages, placez un support approprié sur un sol stable. Placez ensuite la porte démontée avec la façade extérieure vers le bas.

Mise en place du système d'ouverture de porte

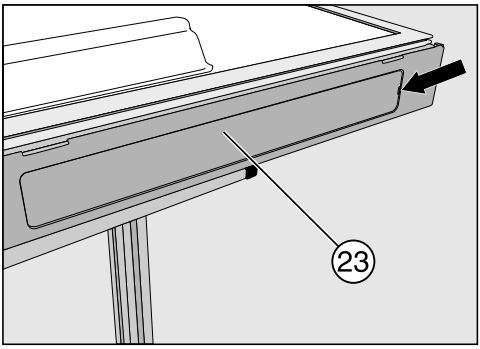

■ Retirez le cache ㉓ de l'ouverture pour la poignée.

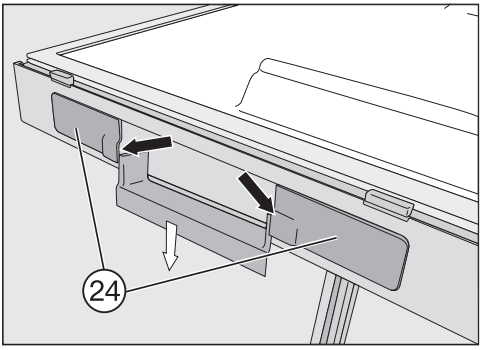

■ Retirez les caches ㉔ à gauche et à droite de la poignée.

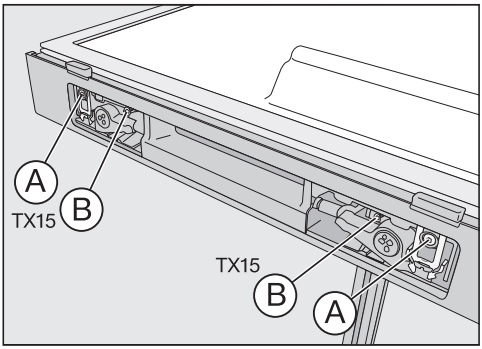

■ Dévissez complètement les vis ㉕ avec la collerette en plastique grise.

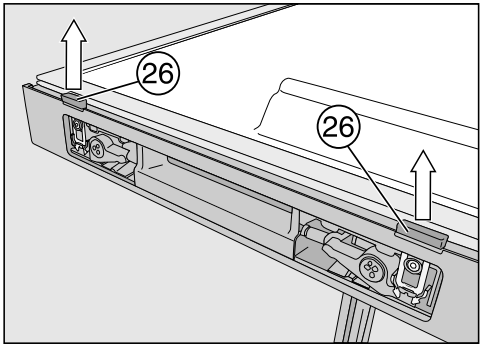

■ Retirez le curseur d'ouverture de porte ㉖ en tirant fortement vers le haut.

Conseil : Appuyez vers le bas sur le dispositif d'aide à l'ouverture de porte. Les curseurs peuvent ensuite être facilement retirés.

Inversion du sens d'ouverture de porte

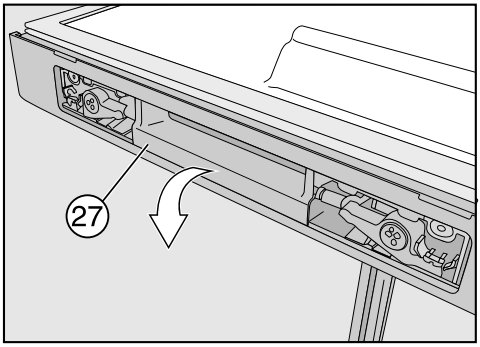

■ Retirez le dispositif d'aide à l'ouverture de porte ㉗.

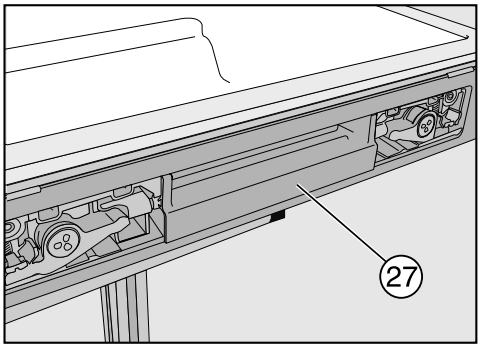

■ Replacez le dispositif d'aide à l'ouverture de porte ㉗ sur la partie opposée.

Vérifiez lors de la mise en place du curseur d'ouverture de porte ㉖ que le bloc en plastique sur le curseur ne repose pas sur le joint de porte.

Le joint de porte est endommagé.

La partie à fleur du curseur d'ouverture de porte ㉖ doit être dirigée vers le joint de porte.

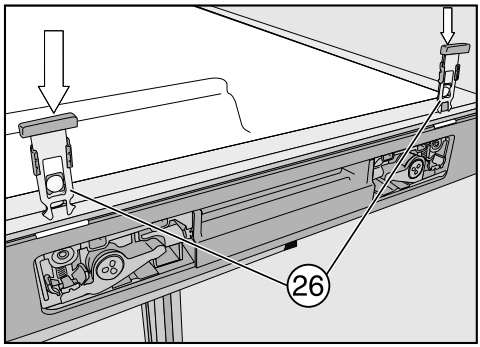

■ Poussez les curseurs d'ouverture de porte ㉖ par l'encoche jusqu'à ce qu'ils s'encliquètent.

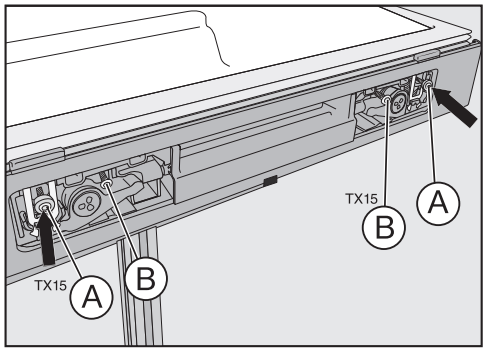

■ Fixez le dispositif d'aide à l'ouverture de porte à l'aide de vis ㉕, collerettes en plastique comprises. Ne serrez pas trop les vis !

Conseil : Vérifiez en actionnant le dispositif d'aide à l'ouverture de porte qu'il bouge facilement. Si ce n'est pas le cas, il faut desserrer les vis.

■ Remontez les caches ㉓ et ㉔

Mise en place d'embouts de douille de palier de porte

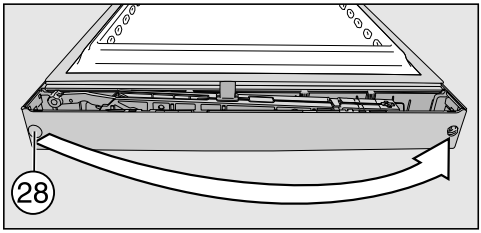

- Tirez l'embout de la douille de palier de porte ㉘, et replacez le sur la partie opposée.

Déplacement du support de serrage

- Placez le support de serrage ㉙ (crochet de fermeture) sur le côté opposé :

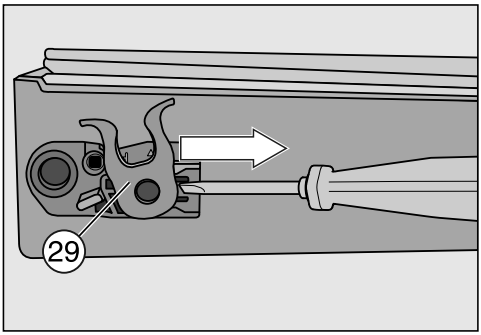

- Dégagez le support de serrage ㉙ du système de guidage.

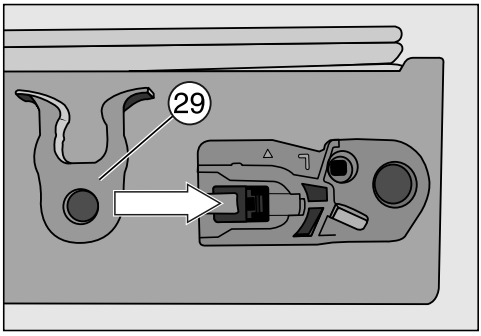

- Poussez le support de serrage ㉙ dans le guidage sur le côté opposé.

Inversion du sens d'ouverture de porte

Installer la porte de l'appareil

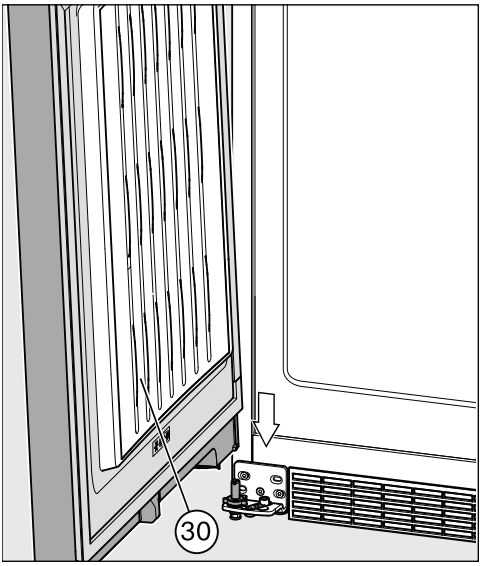

- Placez la porte de l'appareil ㉚ depuis le haut sur le boulon de palier.
- Guidez l'ouverture supérieure côté charnière sur la porte de l'appareil sur la charnière de porte avec la douille de palier.

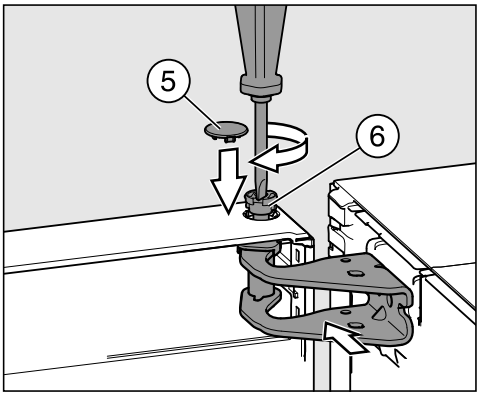

- Placez le boulon ⑥ avec les doigts dans la douille du palier de porte.
- Vissez le boulon ⑥ (env. ¼ de tour), jusqu'à ce qu'il clique.
- Placez le cache de sécurité ⑤ sur le boulon ⑥.

La porte de l'appareil ㉚ est seulement installée de manière sécurisée, si le cache de sécurité ⑤ a été correctement installé.

Mise en place des caches supérieures

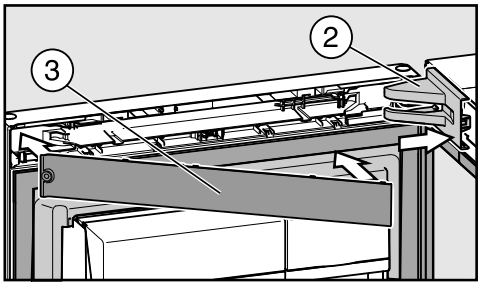

- Replacez le cache ② sur la charnière de porte.
- Posez le bandeau ③ jusqu'à ce qu'il s'enclenche.

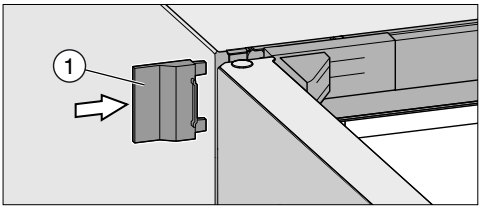

- Replacez le cache extérieur ①.
- Fermez la porte de l'appareil.

Aligner les portes de l'appareil

La porte de l'appareil peut être alignée ultérieurement sur la carrosserie de l'appareil.

Sur l'illustration ci-après, la porte n'est pas représentée pour que vous puissiez mieux suivre les différentes étapes.

Vous alignez la porte sur les trous oblongs extérieurs dans le support palier inférieur :

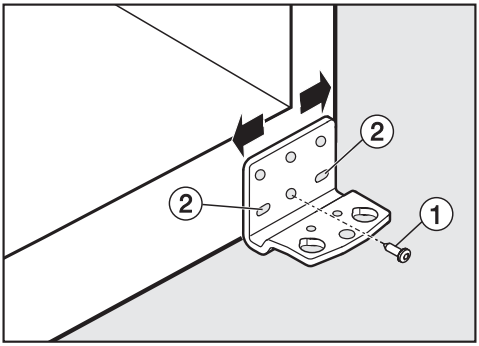

- Retirez la vis ① placée au centre du support palier.
- Ressortez un peu les deux vis extérieures ②.
- Alignez la porte en déplaçant légèrement le support palier vers la gauche ou vers la droite.
- Serrez ensuite fortement les vis ②, inutile de revisser la vis ①.

MIELE France
Siège social
9 avenue Albert Einstein - Z. I. du Coudray
93151 - Le Blanc-Mesnil CEDEX
R.C.S. Bobigny B 708 203 088

Miele Center Paris
55 Boulevard Malesherbes
75008 Paris

Miele Center Nice
Secteur Cap 3000
285 avenue de Verdun
06700 Saint-Laurent du Var

Internet
www.miele.fr

La ligne Consommateurs
Conseils, SAV, accessoires et pièces détachées
09 74 50 1000
Appel non surtaxé

Siège en Allemagne
Miele & Cie. KG
Carl-Miele-Straße 29, 33332 Gütersloh

Miele

FN 27273 ws, FN 29273 ws

CE fr-FR M.-Nr. 10 676 370 / 01