AEG

Vitrocéramique Plan de cuisson 60 cm

KFA58DM

Commande des zones de cuisson à curseur
Plus de touche ou de bouton avec la commande DirectControl: effleurez simplement la puissance de votre choix sur le panneau de commande. La nouvelle commande par curseur est un réel point fort: laissez glisser votre doigt sur la zone de commande pour augmenter ou diminuer la température de cuisson.

Caractéristiques du produit

Utilisation intelligente de l'électricité pour une consommation d'énergie réduite
La minuterie EcoTimer permet une utilisation plus efficace de l'énergie: vous tirez parti de la chaleur résiduelle du plan de cuisson pour terminer le processus de cuisson.

Zone à trois cercles et zone extra large
Ce plan de cuisson offre une grande variété d'options pour cuisiner: différentes tailles de zones de cuisson, une zone à trois cercles et une zone extra large. Tout pour garantir une adaptation à vos ustensiles de cuisson.

Utilisation efficace de la chaleur résiduelle
OptiHeat Control enregistre pour chaque zone de cuisson la quantité de chaleur résiduelle. Vous pouvez ainsi utiliser celle-ci de manière très efficace, et voir quelle zone de cuisson est encore tiède afin d'assurer votre sécurité.

Suivez de près chaque étape du processus de cuisson avec la fonction"Temps écoulé".
Pour vous permettre de suivre de près la cuisson de chaque plat, le minuteur part de zéro et poursuit le décompte jusqu'à ce que vous l'arrêtiez ou le reprogrammiez.

- Classe Top
- DirectControl, commande des zones de cuisson
- Minuterie éco
- Fonction OptiHeat
- Minuterie CountUp
- Fonction OffSound
- 14 niveaux de cuisson
- Automatisme de cuisson rapide
- Sécurité enfants
- Verrouillage / restauration
- Dispositif de protection de surchauffe
- Zones de cuisson à incandescence rapide
- 1 zone de cuisson à trois circuits Ø 210/175/120 mm, 2,3/1,6/0,8 kW
- 1 zone de cuisson Ø 145 mm, 1,2 kW
- 1 zone de cuisson grande taille Ø 265/170 mm, 2,2/1,4 kW
- 1 zone de cuisson Ø 145 mm, 1,2 kW
- Tension réseau 400 V 2 N

AEG

Vitrocéramique Plan de cuisson 60 cm

KFA58DM

Caractéristiques techniques

Technologie de chauffage	Vitrocéramique
Cadre	avec cadre large
Mode de commande	Commande directe du slider
Variantes d'encastrement	à plat
Fonctions	Indicateur de chaleur résiduelle à 3 niveaux, Signal sonore de mise en marche, Automatic heating-up, Contrôle parental, Compteur de temps de cuisson, Mode éco, Contrôle parental, Compteur de temps court, Bouton Pause, Signal sonore de fin, Horloge
Dessins côté pour l'encastrement	voir dessins cotés
Hauteur de montage affleurant (mm)	40
Hauteur (mm)	40
Largeur de l'appareil (mm)	576
Profondeur de l'appareil (mm)	516
largeur de couture / largeur de découpe (mm)	560
Profondeur de pliage / profondeur de découpe (mm)	490
Number of cooking zones	4
Longueur du câble (m)	1.5
Tension réseau (V)	400V2N
Fusible (A)	2x16
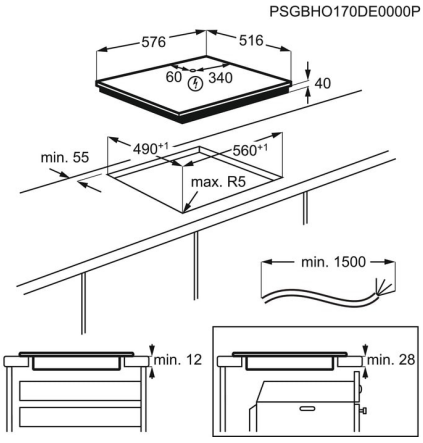
Poids net (kg)	7.7
Pays d'origine	RO
Numéro d'article / PNC	949 492 644
Product Partner Code	-
Code EAN	7333394020044