Combinés réfrigérateurs-congélateurs pose libre – CBNef 5735

BioFresh – BioFresh garanti le climat parfait pour plus de fraîcheur. Avec une température légèrement supérieure à 0°C et une hygrométrie idéale, les fruits et légumes, viandes, poissons et produits laitiers conservent leurs vitamines.

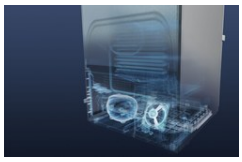

BluPerformance – La technologie BluPerformance de Liebherr ouvre une nouvelle dimension du froid et de nouveaux standards en réfrigération et congélation : plus de capacité de stockage, d'économie d'énergie, un fonctionnement silencieux, une facilité d'utilisation et un design raffiné.

A ▲ G D

Smart Steel | Bio Fresh | No Frost | Duo Cooling

Description

Application	ménager
Pose libre/ encastrable	pose libre
Couleur	front inox et argent
Commande	touchscreen; derrière la porte
Display	digital; écran tactile monochrome 2.4 pouces
recirculation	Oui
Securité	oui; Sécurité enfant
Filtre à charbon actif	oui
Compresseurs à très faibles vibrations	oui
Type de porte	porte pleine
Charnières de porte	droite réversible
Poignée de porte	poignée en aluminium avec mécanisme d'ouverture intégré
Ice Maker	Non
Signal d'alarme	visuel et sonore; alarme de porte
Éclairage	oui; Partie réfrigération : eclairage plafonnier LED
BioFresh	oui
No Frost	oui
SuperFrost	temporisé par la quantité

Données techniques

Classe climatique		SN-T
Classe énergétique		D
Interface		SmartDevice
Capacité de congélation		9 kg/24h
Capacité nette totale		392 l
Capacité utile réfrigération		168,50 l
Capacité utile congélation		111,60 l
Capacité utile Biofresh		112,60 l
Consommation annuelle d'énergie		234 kWh
Niveau sonore		36 dB(A) re 1 pW
Classe de niveau sonore		C
Raccordement		230 V
Fréquence		50/60 Hz
Courant		1,4 A
Puissance		190 W
Poids	kg	Net: 97,70, Brut: 90,90
Appareil	mm	Hauteur: 2'010 – Largeur: 700 – Profondeur: 665

Combinés réfrigérateurs-congélateurs pose libre – CBNef 5735

Emballage inclus	mm	Hauteur: 2'087, Largeur: 715, Profondeur: 751
EAN		4016803055570

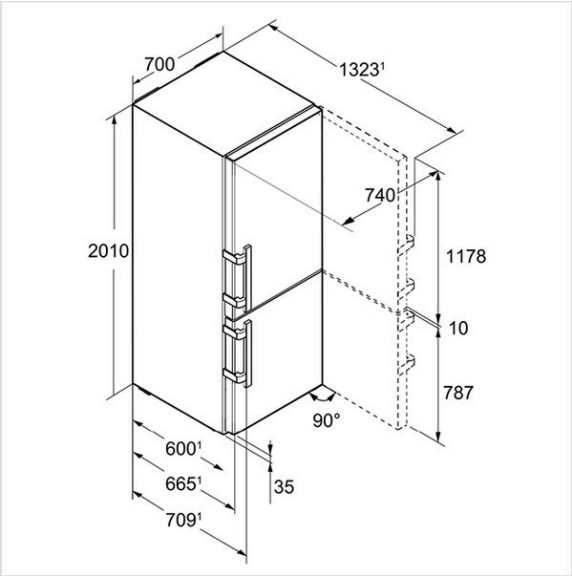

Accessoires

6125257	SmartDeviceBox appareils pose libre	119.–