LIEBHERR

Réfrigérateur indépendant – TP 1720

Équipé de puissantes LED, économes en énergie et d'une longue durée de vie, l'éclairage plafonnier s'intègre parfaitement dans le haut de l'appareil. Il garantit une utilisation maximale de l'espace intérieur et un éclairage homogène et éclatant.

A ▲ G E

Description

Application	ménager
Pose libre/ encastrable	pose libre
Couleur	blanc
Commande	molette; à l'intérieur; régulation mécanique
Type de porte	porte pleine
Charnières de porte	droite réversible
Poignée de porte	poignée barre ergonomique
Éclairage	oui; Eclairage LED

Données techniques

Classe climatique	SN-ST
Classe énergétique	E
Capacité nette totale	145 l
Capacité utile réfrigération	145 l
Consommation annuelle d'énergie	92 kWh
Niveau sonore	35 dB(A) re 1 pW
Classe de niveau sonore	B
Raccordement	230 V
Fréquence	50 Hz
Courant	0.8 A
Poids kg	Net: 36,20, Brut: 38,90
Appareil mm	Hauteur: 850 – Largeur: 601 – Profondeur: 628
Emballage inclus mm	Hauteur: 911, Largeur: 617, Profondeur: 711
EAN	4016803065388
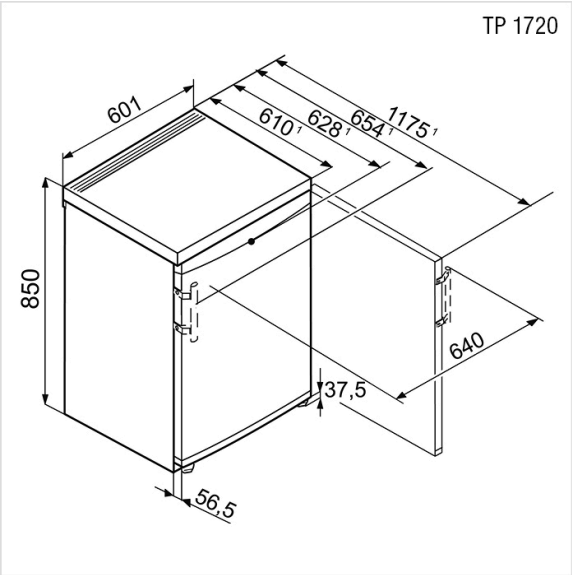
Réfrigérateur indépendant – TP 1720