FN 12021 S
Congélateur à pose libre
avec NoFrost et SuperFrost pour congeler malin avec efficacité énergétique.

- Extension flexible de l'espace de congélation : VarioRoom
- Congélation rapide et en douceur des aliments : SuperFrost
- Alarme acoustique pour zone de congélation : avertisseur sonore
- Pas de givre, pas de dégivrage grâce à NoFrost

Numéro EAN: 4002516365372 / Numéro de matériel: 11599170 /
Ancien Numéro de matériel: 37120211EU1

Catégorie d'appareil	
Congélateur	•
Modèle	
Appareil à pose libre	•
Butée de porte	droite
Charnière de porte interchangeable	•
Design	
Couleur de boîtier	Blanc
Couleur de la façade	Blanc
Confort d'utilisation	
NoFrost	•
VarioRoom	•
Commande	
Concept de commande	PicTronic
Partie réfrigération désactivable	Non
Réglage indépendant de la température pour la zone de réfrigération et de congélation	Non
SuperFrost	•
Nombre de zones de température	1
Congélateur/zone congélation	
Nombre de tiroirs de congélation	3
Efficacité et durabilité	
Classe d'efficacité énergétique (A–G)	E
Consommation d'énergie par an en kWh	186,15
Consommation d'énergie en 24 h en kWh	0,50
Sécurité	
Fonction de verrouillage	•
Signal sonore pour la température de la zone de congélation	•
Signal sonore pour la température	•
Alarme visuelle pour la température	•
Indicateur de coupure de courant pour la zone de congélation	•
Caractéristiques techniques	
Largeur de l'appareil en mm	602
Hauteur de l'appareil en mm	851
Profondeur de l'appareil en mm	629
Poids en kg	41,9
Classe climatique	SN-ST
Zone de congélation 4 étoiles en l	99
Volume total utile en l	99
Durée de conservation en cas de panne en h	10
Capacité de congélation en kg/24 h	11,00
Classe d'émissions de bruit acoustique dans l'air (A-D)	C
Émissions de bruit acoustique en dB(A) re1pW	39
Consommation électrique en milliampères (mA)	1300
Tension en V	220-240
Protection par fusible en A	10
Nombre de phases	1
Fréquence en Hz	50
Longueur du câble d'alimentation électrique en m	2,4

FN 12021 S
Congélateur à pose libre
avec NoFrost et SuperFrost pour congeler malin avec efficacité énergétique.

Numéro EAN: 4002516365372 / Numéro de matériel: 11599170 /
Ancien Numéro de matériel: 37120211EU1

Accessoires fournis	
Bac à glaçons	•

FN 12021 S
Congélateur à pose libre
avec NoFrost et SuperFrost pour congeler malin avec efficacité énergétique.

[mm]

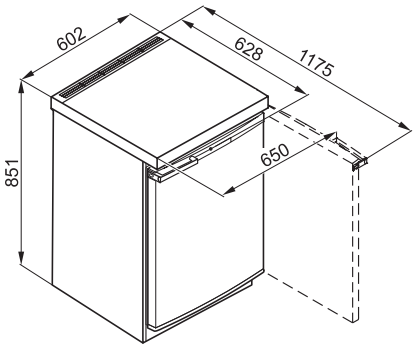

FN12021S, FN12020S (Skizze)